DLP®-projektori

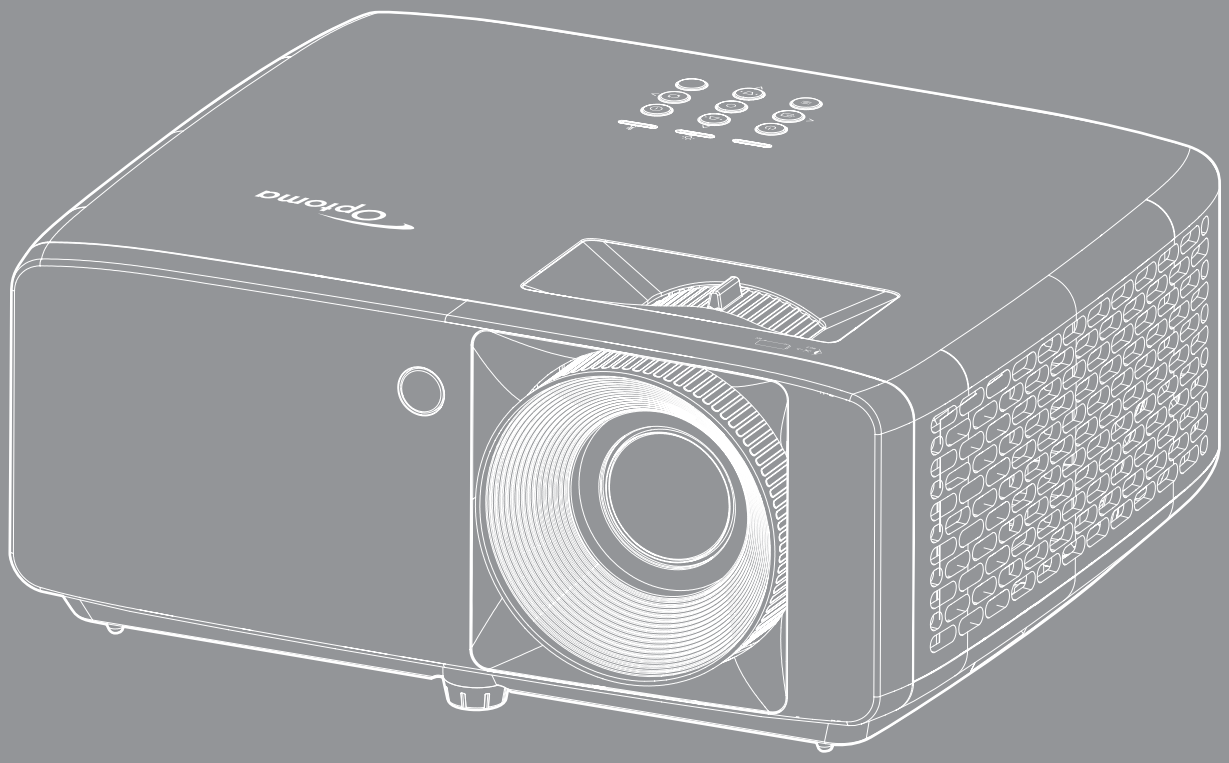

Käyttöopas

SISÄLTÖ

TURVALLISUUS 4

Tärkeä turvaohje 4
Lasersäteilyn turvallisuustiedot 5
Laser-ilmoitus 6
Tekijänoikeudet 7
Vastuuvapauslauseke 7
Tavaramerkkien tunnustaminen 7
FCC 7
Vaatimustenmukaisuusvakuutus EU-maissa 8
WEEE 8
Linssin puhdistaminen 8

JOHDANTO 9

Pakkaus 9
Vakiolisävarusteet 9
Tuotekuvaus 10
Liitännät 11
Näppäimistö 12
Kaukosäädin 13

ASETUKSET JA ASENNUS 14

Projektorin asennus 14
Lähteiden yhdistäminen projektoriin 16
Heijastetun kuvan säätäminen 17
Etäasetus 18

PROJEKTORIN KÄYTTÖ 20

Projektorin virran kytkeminen päälle/pois päältä 20
Tulolähteen valitseminen 21
Valikossa navigointi ja ominaisuudet 22
Kuvaruutuvalikkopuu 23
Kuva kuvatilavalikko 28
Kuvan dynaaminen alue -valikko 28
Kuvan kirkkausvalikko 28
Kuvan kontrastivalikko 29
Kuvan terävyysvalikko 29
Kuvan gammavalikko 29
Kuvan väriasetukset -valikko 29
Kuvan seinänvärivalikko 29
Kuvan 3D-valikko 30
Kuvan nollausasetukset-valikko 30
Näytön projisoinnin suuntausvalikko 31
Näytä valolähdetilavalikko 31

Näytä dynaaminen musta -valikko 31
Näytä pelitilavalikko 31
Näytön näyttötyyppi -valikko 31
Näyttö kuvasuhdevalikko 32
Näytä geometrinen korjaus -valikko 35
Näytä digitaalinen zoomi -valikko 35
Näyttö kuvansiirtovalikko 35
Näytön nollaus -valikko 35
Asetukset testikuvio -valikko 36
Aseta kielivalikko 36
Aseta valikko asetukset -valikko 36
Aseta korkea paikka -valikko 36
Aseta virta-asetukset -valikko 36
Asetukset suojaus -valikko 37
Aseta käynnistyslogo-valikko 37
Aseta taustavärivalikko 37
Aseta laitteen nollausvalikko 37
Syötä automaattinen lähde -valikko 38
Syötä automaattinen tulon vaihto valikko 38
Tulon HDMI CEC -asetukset -valikko 38
Tulon nollaus -valikko 38
Audion äänenvoimakkuus -valikko 39
Audion mykistys -valikko 39
Sisäinen audiokaiutin -valikko 39
Audio audiolähtövalikko 39
Audion nollaus -valikko 39
Ohjauslaitteen tunnus -valikko 40
Ohjaimen etäasetukset -valikko 40
Ohjaimen näppäimistöasetukset -valikko 40
Ohjaimen nollaus-valikko 40
Tiedot-valikko 41

LISÄTIETOJA 42

Yhteensopivat kuvatarkkuudet 42
Kuvakoko ja projisointietäisyys 46
Projektorin mitat ja kattokiinnitysasennus 48
Infrapunakaukosäädinkoodit 50
Vianmääritys 52
Varoitusvalo 54
Tekniset tiedot 55
Optoman maailmanlaajuiset toimistot 56

TURVALLISUUS

	Tasasivuisessa kolmiossa olevan nuolipäisen salaman tarkoitus on varoittaa käyttäjää tuotteen kotelon sisässä olevasta eristämättömästä "vaarallisesta jännitteestä", joka on riittävän suuri muodostamaan sähköiskun vaaran.
	Tasasivuisen kolmion sisällä olevan huutomerkin tarkoitus on ilmoittaa käyttäjälle sovelluksen mukana tulevassa kirjallisessa materiaalissa olevista tärkeistä käyttö- ja ylläpito (huolto) -ohjeista.

Noudata kaikkia tässä käyttöoppaassa suositeltuja varoituksia, varotoimia ja huoltotoimenpiteitä.

Tärkeä turvaohje

- Älä tuki tuuletusaukkoja. Jotta voisit varmistaa projektorin luotettavan käytön ja suojata sitä ylikuumenemiselta, on suositeltavaa sijoittaa se niin, että sen tuuletus ei esty. Älä esimerkiksi aseta projektoria täydelle kahvipöydälle, sohvalle, sänkyyn jne. Älä aseta projektoria syvennykseen, kuten kirjahyllyyn tai hyllyyn, joka rajoittaa ilman virtausta.
- Tulipalon tai sähköiskun vaaran vähentämiseksi älä altista projektoria sateelle tai kosteudelle. Älä asenna laitetta lähelle lämmönlähteitä (esim. lämpöpattereita, lämmittimiä ja liesiä) tai muita lämpöä tuottavia laitteita (esim. vahvistimia).
- Älä anna esineiden tai nesteiden joutua projektorin sisään. Ne saattavat koskettaa vaarallisia jännitepisteitä tai oikosulkea osia, mistä saattaa seurata tulipalo tai sähköisku.
- Älä käytä seuraavanlaisissa olosuhteissa:
  - Äärimmäisen kuumassa, viileä tai kosteassa ympäristössä.
    - (i) Varmista, että ympäristön huonelämpötila on välillä 5–40 °C
    - (ii) Suhteellinen kosteus on 10–85 %
  - Pölyisessä tai likaisessa ympäristössä.
  - Älä käytä laitetta voimakkaita magneettikenttiä muodostavien laitteiden läheisyydessä.
  - Suorassa auringonvalossa.
- Älä käytä laitetta, jos se on fyysisesti vahingoittunut tai vaurioitunut. Fyysisiin vahinkoihin tai vaurioihin kuuluu (rajoittamatta):
  - Laite on pudotettu.
  - Virtajohto tai -pistoke on vahingoittunut.
  - Nestettä on läikkynyt projektoriin.
  - Projektori on ollut alttiina sateelle tai kosteudelle.
  - Jotain on pudonnut projektorin sisään tai sen sisällä on jotain irtonaista.
- Älä sijoita projektoria epävakaalle alustalle. Projektori voi kaatua ja aiheuttaa vamman tai projektori voi vahingoittua.
- Älä estä valoa tulemasta läpi projektorin linssistä käytön aikana. Valo kuumentaa kohteen ja se voi sulaa, aiheuttaa palovammoja tai tulipalon.
- Älä avaa tai pura tuotetta, sillä se voi aiheuttaa sähköiskun.
- Älä yritä huoltaa laitetta itse. Kansien avaaminen saattaa altistaa sinut vaarallisille jännitteille tai muille vaaroille. Soita Optomalle ennen kuin lähetät laitteen korjattavaksi.
- Katso projektorin kotelosta turvallisuuteen liittyvät merkinnät.
- Vain valtuutettu huoltohenkilöstö saa korjata laitteen.
- Käytä vain valmistajan määrittämiä liitäntöjä/lisälaitteita.
- Älä katso suoraan projektorin linssiin käytön aikana. Kirkas valo saattaa vahingoittaa silmiäsi.

- Tämä projektori tunnistaa valolähteen käyttöiän itse.
- Laittaessasi projektorin pois päältä, varmista että sen jäähdytyskierto on suoritettu ennen virran katkaisemista. Anna projektorin jäähtyä 90 sekuntia.
- Sammuta laite ja irrota virtapistoke pistorasiasta, ennen kuin puhdistat tuotteen.
- Käytä kotelon puhdistamiseen pehmeää, kuivaa liinaa, joka on kostutettu miedolla pesuaineella. Älä käytä laitteen puhdistamiseen hankaavia puhdistusaineita, vahoja tai liuottimia.
- Irrota virtajohto pistorasiasta, jos laitetta ei käytetä pitkään aikaan.
- Älä aseta projektoria paikkoihin, joissa se voi altistua tärinälle tai iskuille.
- Älä koske linssiin paljain käsin.
- Poista paristo(t) kaukosäätimestä ennen varastointia. Jos paristo(t) jäävät kaukosäätimeen pitkiksi ajoiksi, ne voivat vuotaa.
- Älä käytä tai varastoi projektoria paikoissa, joissa voi olla öljyn tai tupakan savua, se voi heikentää projektorin suorituskyvyn laatua.
- Noudata oikeaa projektorin suuntausasennusta. Muu kuin vakioasennus voi heikentää projektorin suorituskykyä.
- Käytä jatkojohtoa ja/tai ylijännitesuojaa. Virtakatkokset ja jännitteen laskut voivat RIKKOA laitteita.

Lasersäteilyn turvallisuustiedot

- Tämän tuotteen on luokiteltu kuuluvan normin IEC60825-1:2014 LUOKKA 1 LASERTUOTE - RISKIRYHMÄ 2:n ja se on myös normien 21 CFR 1040.10 ja 1040.11 mukainen Riskiryhmä 2, LIP (Laser Illuminated Projector) -tuotteena, kuten on määritetty normissa IEC 62471:5:Ed.1.0. Katso lisätietoja 8 toukokuussa 2019 julkaistusta laserilmoituksesta nro 57.

IEC 60825-1:2014, EN 60825-1:2014+A11:2021, EN 50689:2021 CLASS 1 CONSUMER LASER PRODUCT RISK GROUP 2, Complies with 21 CFR 1040.10 and 1040.11 except for conformance as a Risk Group 2 LIP as defined in IEC 62471-5:Ed.1.0. For more information see Laser Notice No. 57, dated May 8, 2019.
IEC 60825-1:2014 等級1雷射產品RG2危險等級
IEC 60825-1:2014 1类激光产品RG2危险等级

"WARNING: MOUNT ABOVE THE HEADS OF CHILDREN."
Additional warning against eye exposure for close exposures less than 1 m.
"AVERTISSEMENT : INSTALLER AU-DESSUS DE LA TÊTE DES ENFANTS."
Avertissement supplémentaire contre l'exposition oculaire pour des expositions à une distance de moins de 1 m.
"警告：安装在高于孩童头顶处"
关于小于1 m近距离眼睛暴露的附加警告
「警告： 安裝在高於兒童頭部處」
針對 1 m 以下近距離眼睛接觸的額外警告

- Kuten minkä tahansa kirkkaan valonlähteen kanssa, älä katso suoraan säteeseen, RG2 IEC 62471-5:2015
- Tämä projektori on normin EC/EN 60825-1:2014 mukainen luokan 1 lasertuote ja se kuuluu riskiryhmä 2:n normin IEC 62471-5:2015 vaatimusten mukaan.
- Lisäohjeet lasten valvonnasta, kielto katsoa laser-säteeseen ja optisten välineiden käyttökielto.
- Lapsia on valvottava eikä heidän saa antaa katsoa suoraan projektorin säteeseen miltään etäisyydeltä projektorista.
- On oltava varovainen, kun käytetään kaukosäädintä projektorin käynnistämiseen projektorin linssin edessä ollessa.
- Käyttäjää kehoteen välttämään optisten apuvälineiden, kuten kiikarien ja teleskooppien käyttö säteen sisällä.
- Kun kytket projektorin päälle, varmista, ettei kukaan projisointialueella oleva katso linssiin.
- Pidä kaikki esineet (suurennuslasi jne.) poissa projektorin valoreitiltä. Linssistä projisoitu valoreitti on kattava, sen vuoksi mitkä tahansa poikkeavat kohteet, jotka voivat suunnata linssistä tulevaa valoa

muualle, voivat aiheuttaa odottamattomia seurauksia, kuten tulipalo tai silmävamma.

- Kaikki käyttö tai säätäminen, jota ei ole erikseen selitetty käyttöoppaassa, luo vaaralliselle lasersäteilylle altistumisen vaaran.
- Älä avaa tai pura projektoria, tämä voi aiheuttaa vahinkoa lasersäteilylle altistumisen johdosta.
- Älä katso säteeseen, kun projektori on päällä. Kirkas valo voi johtaa pysyvään silmävaurioon.

Jollei toimita ohjaus-, säätö- tai käyttötoimenpiteiden mukaisesti, seurauksena voi olla lasersäteilylle altistumisesta johtuva vahinko

Laser-ilmoitus

IEC 60825-1:2014: LUOKAN 1 LASER-TUOTE - RISKIRYHMÄ 2.

Tuotteen käyttötarkoitus kuluttajalaser- ja EN 50689:2021-normin mukaisena tuotteena.

LUOKAN 1 KULUTTJALASERTUOTE

EN 50689:2021

Tekijänoikeudet

Tämä julkaisu, mukaan lukien kaikki valokuvat, kuvitus ja ohjelmisto, on suojattu kansainvälisillä tekijänoikeuslaeilla. Kaikki oikeudet pidätetään. Tätä käyttöopasta tai mitään sen sisältämää materiaalia ei saa monistaa ilman tekijän kirjallista lupaa.

© Tekijänoikeudet 2022

Vastuuvapauslauseke

Tämän asiakirjan tiedot voivat muuttua ilman ilmoitusta. Valmistaja ei anna mitään esityksiä tai takuita tämän asiakirjan sisällölle ja erityisesti sanoutuu irti kaikista epäsuorista takuista myytävyydestä tai soveltuvuudesta johonkin tiettyyn tarkoitukseen. Valmistaja pidättää oikeudet tarkistaa tätä julkaisua ja tehdä aika-ajoin muutoksia sen sisältöön ilman velvoitetta ilmoittaa tällaisista tarkistuksista tai muutoksista kenellekään.

Tavaramerkkien tunnustaminen

Kensington on ACCO Brand Corporationin Yhdysvalloissa rekisteröity tavaramerkki, jolle on myönnetty rekisteröinti, ja jolle on vireillä hakemuksia muissa maissa eri puolilla maailmaa.

HDMI, HDMI-logo ja High-Definition Multimedia Interface ovat HDMI Licensing LLC:n tavaramerkkejä tai rekisteröityjä tavaramerkkejä Yhdysvalloissa ja muissa maissa.

DLP®, DLP Link ja DLP logo ovat Texas Instrumentsin rekisteröityjä tavaramerkkejä ja BrilliantColor™ on Texas Instrumentsin tavaramerkki.

Kaikki muut tässä käyttöoppaassa käytetyt tuotenimet ovat niiden vastaavien omistajien omaisuutta, mikä täten tunnustetaan.

FCC

Tämä laite on testattu, ja se on todettu luokan B digitaalisia laitteita koskevien rajoitusten FCC:n sääntökohdan 15 mukaiseksi. Nämä raja-arvot on tarkoitettu turvaamaan riittävä häiriösuojaus asutussa ympäristössä. Tämä laite tuottaa ja käyttää radioaaltoja ja saattaa säteillä niitä ympäristöönsä. Jos laitetta ei asenneta tai käytetä ohjeiden mukaan, se voi aiheuttaa häiriöitä radioliikenteelle.

On kuitenkin mahdollista, että häiriöitä esiintyy tietyn asennuksen yhteydessä. Jos tämä laite häiritsee radio- tai televisiovastaanottoa, minkä voi todeta sulkemalla laitteen ja käynnistämällä sen uudelleen, tilannetta voi yrittää korjata seuraavilla toimenpiteillä:

- Suuntaa vastaanottoantenni uudelleen.
- Siirrä laite kauemmas radio- tai televisiovastaanottimesta.
- Kytke laite pistorasiaan, joka kuuluu eri jakopiiriin kuin pistorasia, johon radio tai televisio on kytketty.
- Kysy neuvoa laitteen myyjältä tai kokeneelta radio- tai tv-asentajalta.

Huomautus: Suojatut kaapelit

Kaikki liitännät muihin tietokonelaitteisiin on tehtävä suojatuilla kaapeleilla, jotta säilytetään FCC-säädöstenmukaisuus.

Huomio

Sellaisten muutosten tai mukautusten tekeminen, joita valmistaja ei ole nimenomaisesti hyväksynyt, voi mitätöidä FCC:n myöntämän käyttäjän valtuutuksen käyttää tätä laitetta.

Käyttöehdot

Tämä laite on FCC-säännösten osan 15 mukainen. Käytölle on kaksi seuraavaa ehtoa:

1. Tämä laite ei saa aiheuttaa haitallista häiriötä, ja

2. Tämän laitteen on hyväksyttävä kaikki vastaanotettu häiriö, mukaan luettuna häiriö, joka saattaa aiheuttaa epätoivottavaa toimintaa.

Huomautus: Käyttö Kanadassa

Tämä luokan B digitaalinen laite on Kanadan ICES-003-säädöksen mukainen.

Remarque à l'intention des utilisateurs canadiens

Cet appareil numérique de la classe B est conforme à la norme NMB-003 du Canada.

Vaatimustenmukaisuusvakuutus EU-maissa

- EMC-direktiivi 2014/30/EU (lisäyksineen)
- Matalajännitedirektiivi 2014/35/EU
- RED 2014/53/EU (jos tuotteessa on RF-toiminto)

WEEE

Hävitysohjeet

Älä hävitä tätä elektronista laitetta heittämällä sitä roskiin. Minimoidaksesi saastumisen ja varmistaaksesi parhaan mahdollisen ympäristön suojelun, kierrätä laite.

Linssin puhdistaminen

- Varmista ennen linssin puhdistamista, että sammutat projektorin ja irrotat virtajohdon antaaksesi laitteen jäähtyä kokonaan.
- Poista pöly paineilmasuihkeella.

Käytä linssin puhdistamiseen erikoisliinaa ja pyyhi linssi kevyesti. Älä koske linssiin paljain sormin.

- Älä käytä linssin puhdistamiseen emäksisiä/hapollisia pesuaineita tai syttyviä ohentimia, kuten alkoholia. Jos linssi vahingoittuu puhdistuksen seurauksena, takuu ei kata sitä.

Varoitus: Älä käytä syttyviä kaasuja sisältäviä suihkeita pölyn tai lian poistamiseen linssistä. Tämä voi aiheuttaa tulipalon projektorin sisäpuolen korkean kuumuuden johdosta.

Varoitus: Älä puhdista linssiä, jos projektori on lämpenemässä, tämä voi aiheuttaa linssin pintakalvon irtoamisen.

Varoitus: Älä pyyhi tai napauta linssiä kovalla esineellä.

Sähköiskun välttämiseksi laite ja sen oheislaitteet on maadoitettava oikein.

JOHDANTO

Kiitos, kun valitsit Optoma laser -projektorin. Katso koko ominaisuuslista verkkosivustomme tuotesivulta. Löydät sieltä myös lisätietoja ja dokumentaatiot aiheista, kuten ääniohjausasetus ja Usein kysyttyä.

Pakkaus

Pura pakkaus varovasti ja tarkista, että kaikki alla listatut vakiolisävarusteet ovat mukana. Joitakin vaihtoehtoisten lisävarusteiden kohteita ei ehkä ole käytettävissä mallin, teknisten tietojen ja ostoalueen mukaan. Tarkista sisältö ostopaikkasi mukaisesti. Jotkut lisävarusteet voivat vaihdella alueittain.

Takuukortti kuuluu toimitukseen vai määrätyillä alueilla. Kysy lisätietoja jälleenmyyjältä.

Vakiolisävarusteet

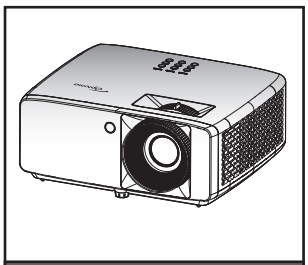

Projektori

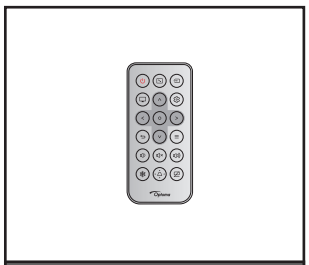

Kaukosäädin

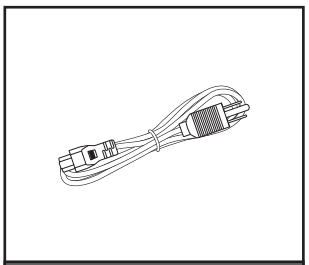

Virtakaapeli

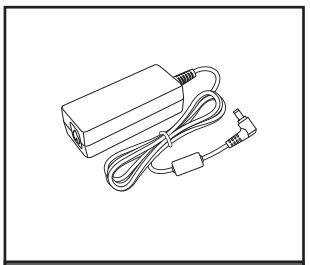

Verkkolaite

- ☑ Takuukortti*
- ☑ Pikakäynnistys-käyttöopas

Asiakirjat

Huomautus:

- *Paristo kuuluu kaukosäätimen toimitukseen.*
- ** Katso takuutiedot osoitteesta https://www.optoma.com/support/download.*
- *Käyttääksesi asetustietoja, käyttöopasta, takuutietoja ja tuotepäivityksiä – skannaa QR-koodi tai siirry seuraavaan URL-osoitteeseen: https://www.optoma.com/support/download*

JOHDANTO

Tuotekuvaus

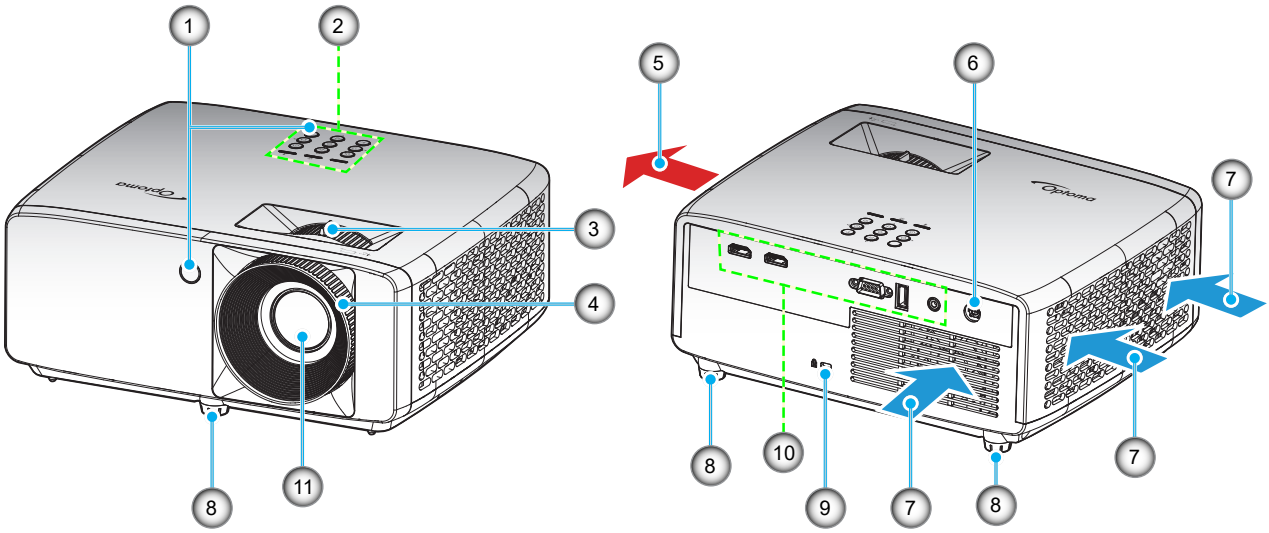

Huomautus:

- *Älä tuki projektorin ilmanotto- ja poistoaukkoja.*
- *Kun käytät projektoria suljetussa tilassa, jätä vähintään 30 cm:n väli ilmaotto- ja poistoaukkojen ympärille.*

Nro	Kohde	Nro	Kohde
1.	Infrapunavastaanottimet	7.	Tuuletus (poistoilma)
2.	Näppäimistö	8.	Kallistuksen säätöjalka
3.	Zoomin vipu	9.	Kensington™-lukkoportti
4.	Tarkennusrengas	10.	Tulo-/lähtö
5.	Tuuletus (tuloilma)	11.	Linssi
6.	DC-liitin		

JOHDANTO

Liitännät

XGA/WXGA-malli

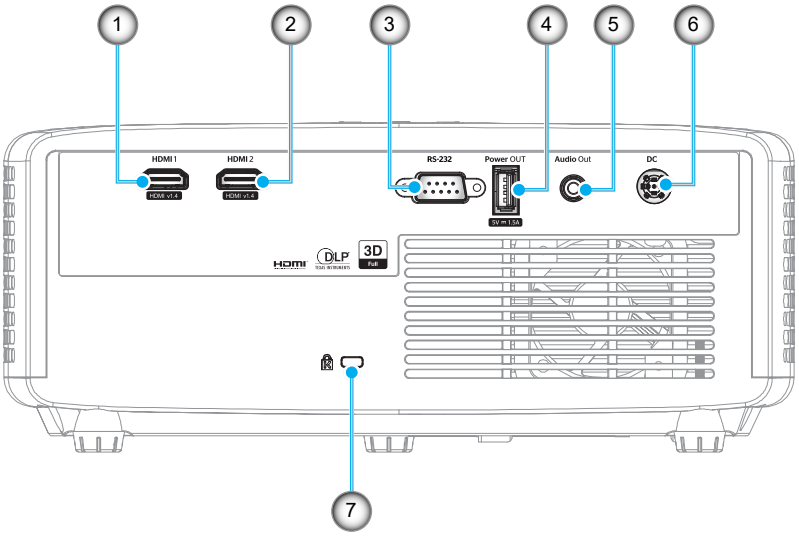

1080p-malli

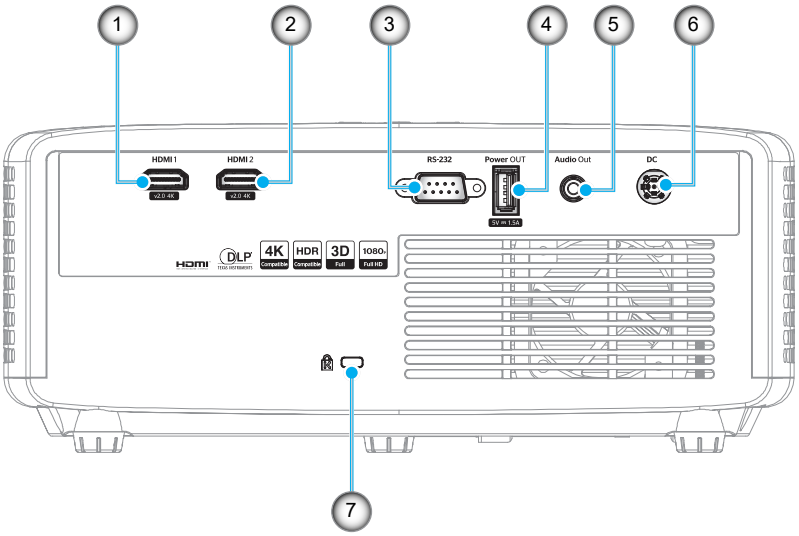

Nro	Kohde	Nro	Kohde
1.	HDMI 1 -liitäntä	5.	Audio-lähtöliitäntä
2.	HDMI 2 -liitäntä	6.	DC-liitin
3.	RS-232-liitäntä	7.	Kensington™-lukkoportti
4.	USB-virransyöttö (5 V⎓1,5 A) Liitäntä		

Huomautus: *Signaalitila vaihtelee malleittain eri myyntialueilla.*

JOHDANTO

Näppäimistö

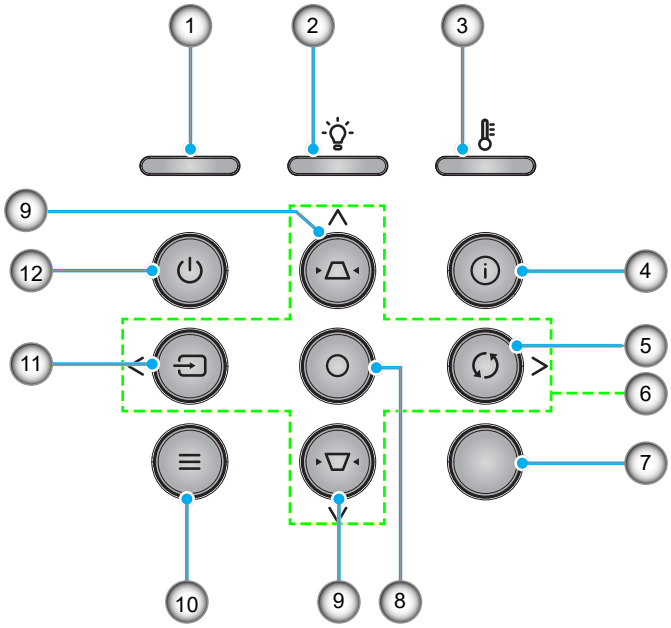

Nro	Kohde	Nro	Kohde
1.	Virran merkkivalo	7.	Infrapunavastaanotin
2.	Lampun merkkivalo	8.	Enter
3.	Lämpötilan merkkivalo	9.	Trapetsikorjaus
4.	Tiedot	10.	Valikko
5.	Re-Sync	11.	Lähde
6.	Nelisuuntaiset valintanäppäimet	12.	Virta

JOHDANTO

Kaukosäädin

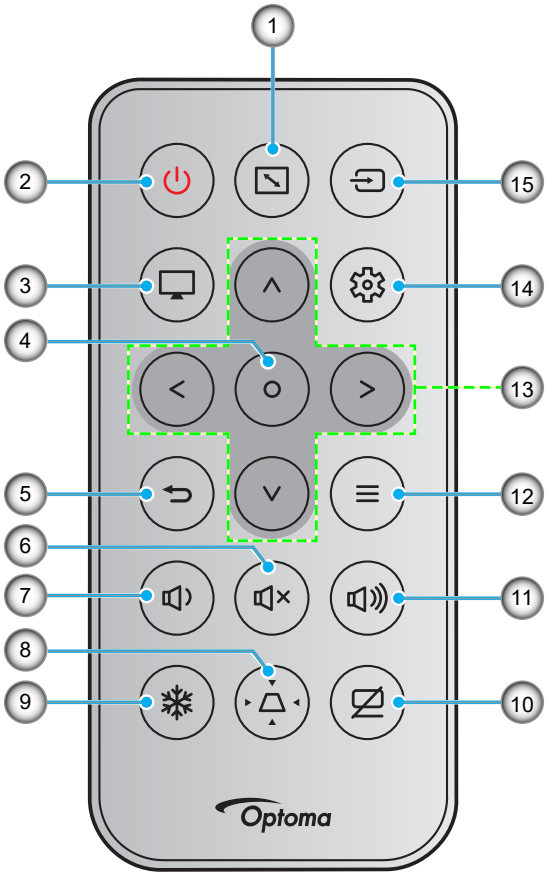

Nro	Kohde	Nro	Kohde
1.	Kuvasuhde	9.	Pysäytä
2.	Virta Päälle/Pois	10.	AV-mykistys
3.	Tila	11.	Äänenvoimakkuus +
4.	Enter	12.	Valikko
5.	Paluu	13.	Nelisuuntaiset valintanäppäimet
6.	Mykistys	14.	Asetukset/Asetus-valikko
7.	Äänenvoimakkuus -	15.	Lähde
8.	Trapetsikorjaus		

Huomautus:

- *Joillakin näppäimillä ei ehkä ole toimintoa malleissa, jotka eivät tue näitä toimintoja.*
- *Ennen kuin käytät kaukosäädintä ensimmäistä kertaa, irrota läpinäkyvä eristysteippi. Katso akun asennus sivu 18.*

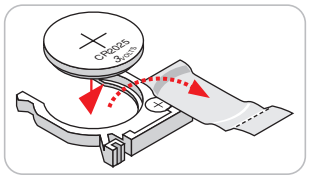

ASETUKSET JA ASENNUS

Projektorin asennus

Tämä projektori on suunniteltu asennettavaksi neljään mahdolliseen asentoon.

Huonetila ja henkilökohtainen mieltymys ratkaisee, minkä asennussijainnin valitset. Ota huomioon valkokankaan koko ja sijainti, sopivan pistorasian sijainti sekä projektorin ja muiden laitteiden välinen etäisyys ja sijainti.

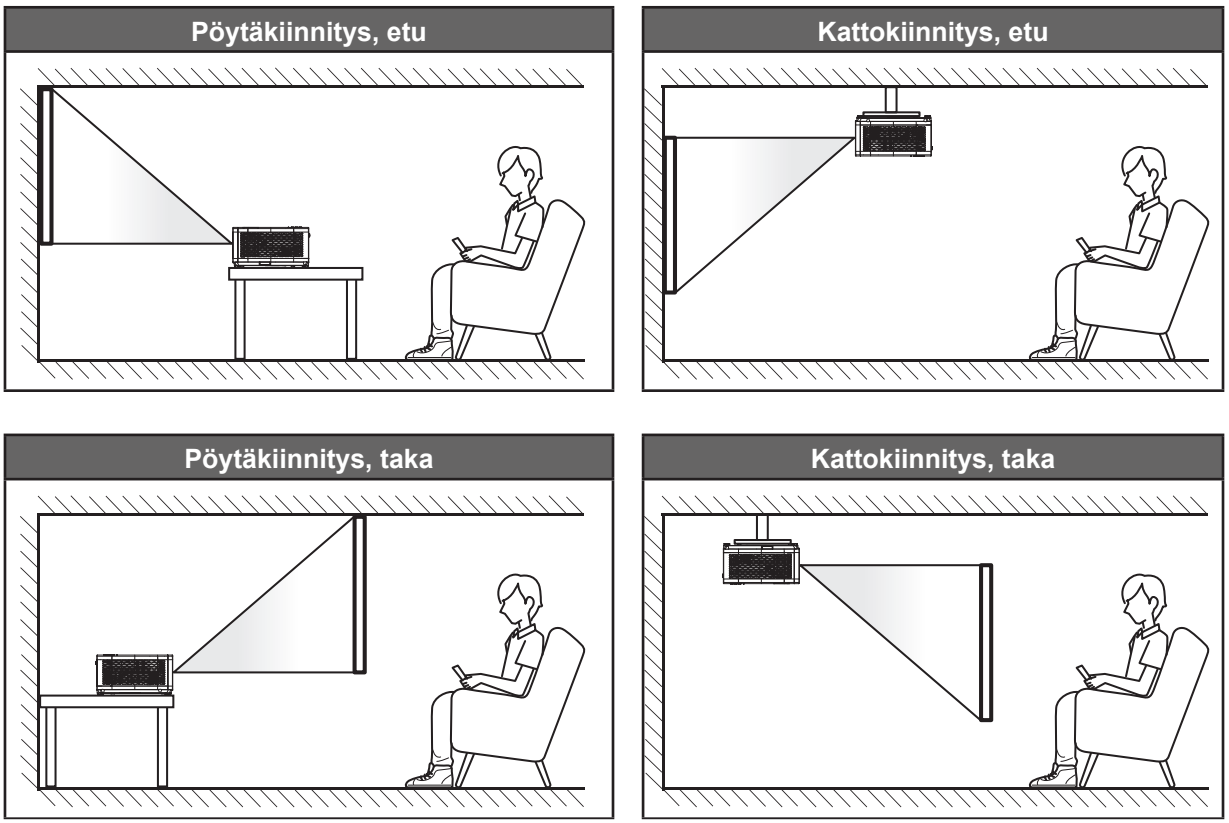

Projektori tulee asettaa tasaiselle pinnalle ja 90 astetta / kohtisuorassa heijastusnäyttöön nähden.

- Katso projektorin sijainnin määrittäminen tietylle heijastusnäyttökoolle etäisyystaulukosta sivuilla *46~47*.
- Katso näytön koon määrittäminen annetulle etäisyydelle etäisyystaulukosta sivuilla *46~47*.

Huomautus: *Mitä etäämmälle projektori sijoitettaan näytöstä, sitä suuremmaksi kuvan koko kasvaa ja myös pystysuuntainen siirtymä lisääntyy suhteessa.*

ASETUKSET JA ASENNUS

Projektorin asennusilmoitus

- 360° vapaa suuntaustoiminta

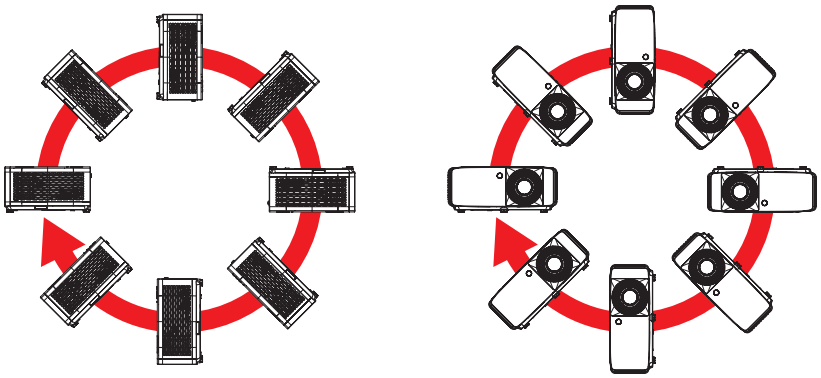

- Jätä vähintään 30 cm tyhjää tilaa poistoilma-aukon ympärille.

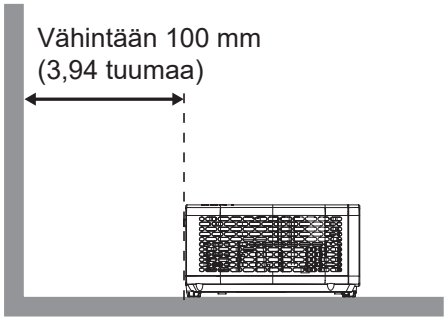

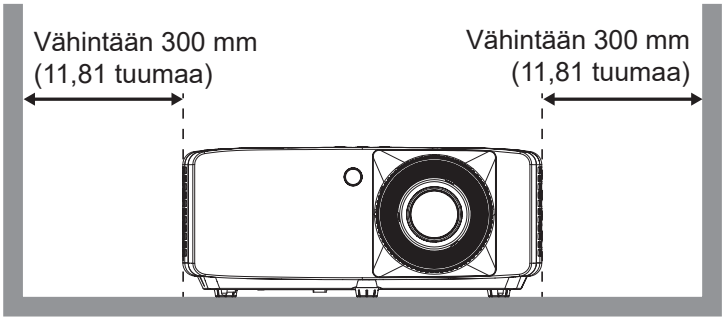

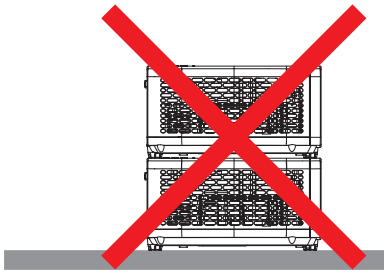

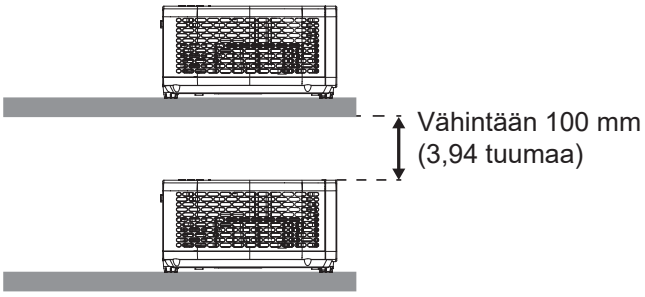

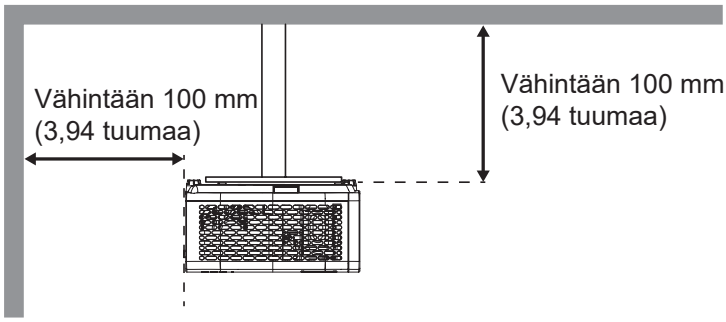

- Varmista, että tuloilma-aukot eivät kierrätä kuumaa ilmaa poistoilma-aukosta,
- Käytettäessä projektoria suljetussa tilassa, varmista, ettei ympäröivän ilman lämpötila ylitä käyttölämpötilaa projektorin ollessa käynnissä, ja että ilmanotto- ja poistoaukot ovat esteettömiä.
- Kaikkien suljettujen tilojen tulee läpäistä sertifioitu lämpöarviointi, jotta varmistetaan, ettei projektori kierrätä poistoilmaa, sillä tämä voi aiheuttaa projektorin sammumisen, vaikka suljetun tilan lämpötila olisi hyväksyttävällä käyttölämpötila-alueella.

ASETUKSET JA ASENNUS

Lähteiden yhdistäminen projektoriin

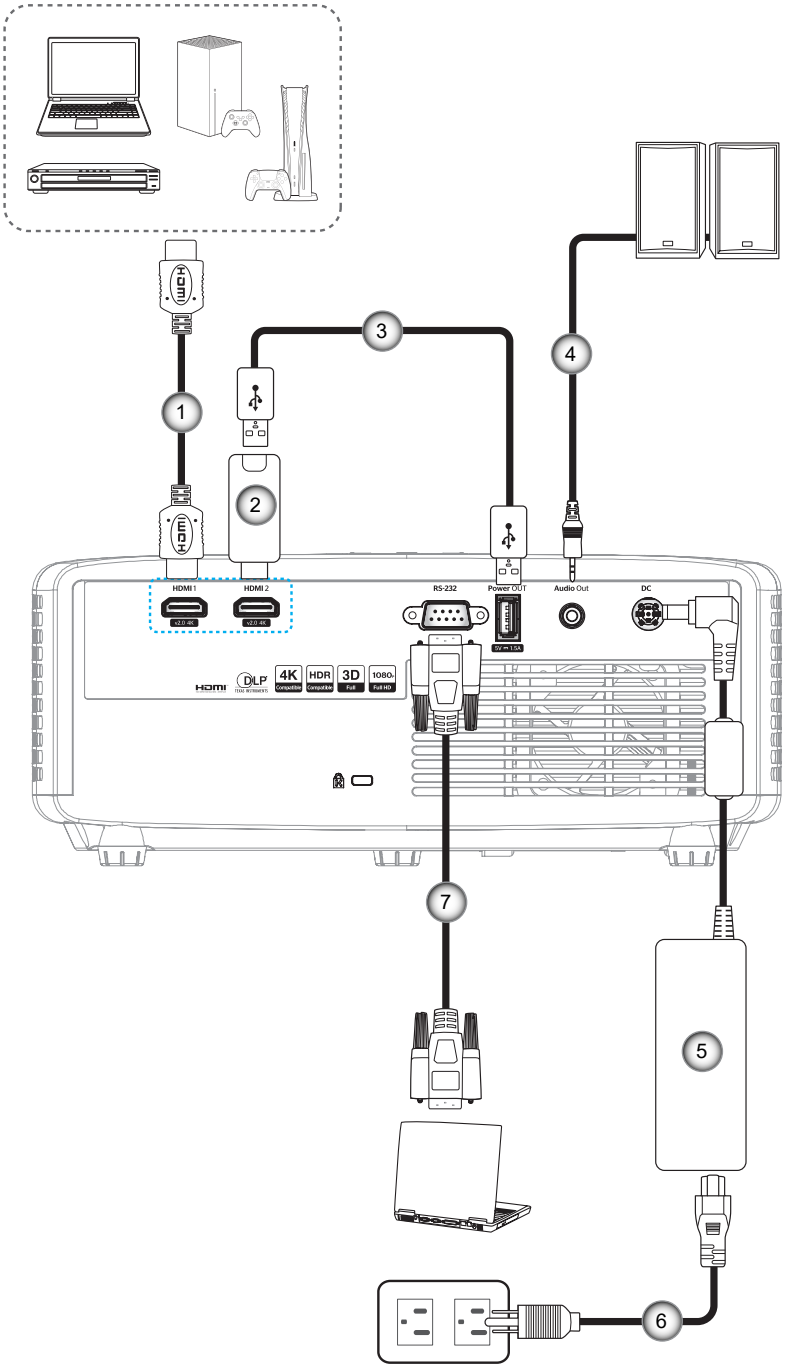

Nro	Kohde	Nro	Kohde
1.	HDMI-kaapeli	5.	Verkkolaite
2.	HDMI-käyttöavain	6.	Virtakaapeli
3.	USB-virtakaapeli	7.	RS232-kaapeli
4.	Audiolähtökaapeli		

Huomautus: Parhaan kuvanlaadun varmistamiseksi ja yhteysvirheiden välttämiseksi on suositeltavaa käyttää enintään 5 metrin mittaisia suurinopeuksisia tai korkealaatuisia, sertifioituja HDMI-kaapeleita.

ASETUKSET JA ASENNUS

Heijastetun kuvan säätäminen

Kuvan korkeus

Tämä projektori on varustettu kuvan korkeuden säädön mahdollistavalla nostojalalla.

1. Paikanna projektorin alta säädettävä jalka, jota haluat säätää.
2. Nosta tai laske projektoria kiertämällä säädettävää jalkaa myötä- tai vastapäivään.

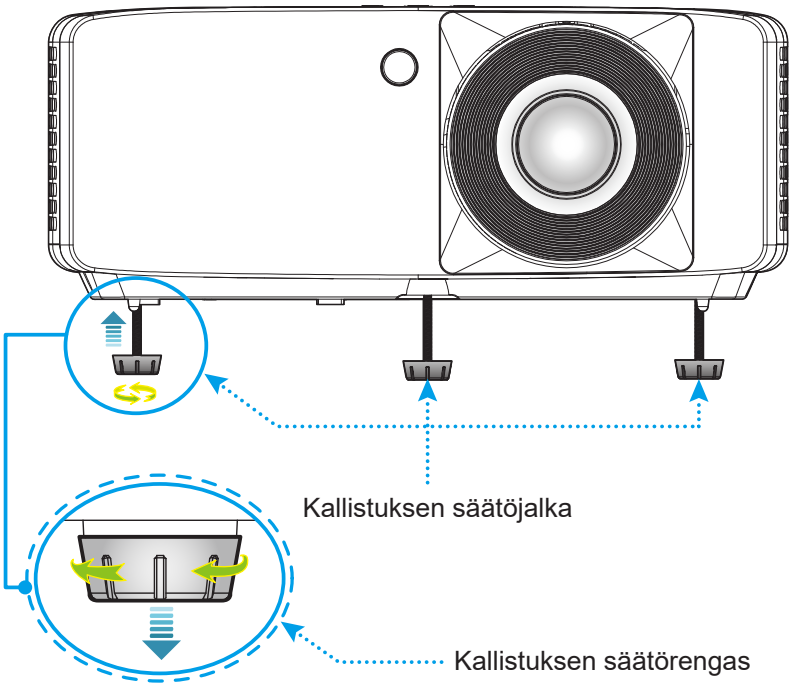

Zoomi ja tarkennus

- Säätääksesi kuvan kokoa, kierrä zoomausvipua myötäpäivään tai vastapäivään lisätäksesi tai vähentääksesi projisoidun kuvan kokoa.
- Säätääksesi tarkennusta, kierrä tarkennusrengasta myötäpäivään tai vastapäivään, kunnes kuva on tarkka ja selvä.

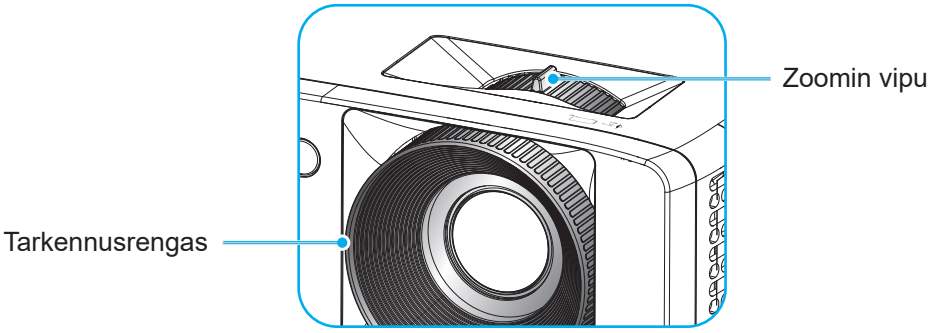

ASETUKSET JA ASENNUS

Etäasetus

Paristojen asennus/vaihto

1. Paina paristokantta lujasti ja liu'uta se irti.

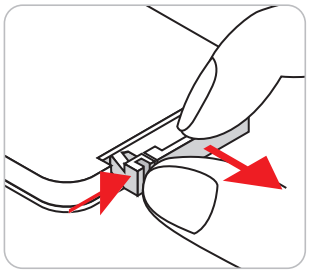

2. Asenna lokeroon uusi paristo. Poista vanha paristo ja asenna uusi (CR2025). Varmista, että "+"-puoli on ylöspäin.

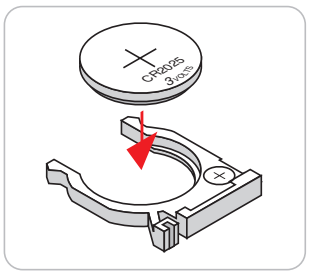

3. Aseta kansi takaisin paikalleen.

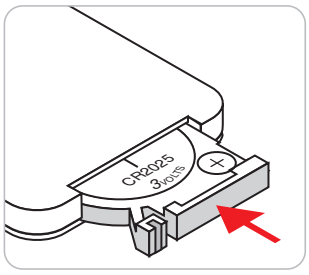

VAARA: Varmistaaksesi turvallisen käytön, huomioi seuraavat varotoimet:

- Käytä CR2025-tyyppistä paristoa.
- Vältä altistumista vedelle tai muille nesteille.
- Älä altista kaukosäädintä kosteudelle tai kuumuudelle.
- Älä pudota kaukosäädintä.
- Jos paristo on vuotanut kaukosäätimessä, pyyhi kotelo varovasti puhtaaksi ja asenna uusi paristo.
- Räjähdysvaara, jos paristo on vaihdettu vääräntyyppiseen.
- Hävitä käytetty paristo ohjeiden mukaisesti.

ASETUKSET JA ASENNUS

Toimivuusalue

Infrapuna (IR) kaukosäädinanturit sijaitsevat projektorin ylä- ja alasivuilla. Varmista, että pidät kaukosäädintä enintään 30 asteen kulmassa kohti projektoriin infrapuna-kaukosäädinanturia, jotta se toimii oikein. Etäisyys kaukosäätimen ja anturin välillä ei saa olla yli 6 metriä.

- Varmista, ettei kaukosäätimen ja projektorin infrapuna-anturin välissä ole mitään esteitä, jotka voivat estää infrapunasädettä.
- Varmista, ettei kaukosäätimen infrapunalähettimeen osu suoraan auringon tai loistelampun valoa.
- Pidä kaukosäädin yli 2 m etäisyydellä loistelapuista, muuten kaukosäätimeen voi tulla toimintahäiriö.
- Jos kaukosäädin on lähellä invertterityyppisiä loistelamppuja, siitä voi tulla ajoittain toimimaton.
- Jos kaukosäädin ja projektori ovat hyvin lähekkäin, kaukosäädin ei ehkä toimi.
- Kun osoitat näyttöä, toimintaetäisyys on alle 5 m kaukosäätimestä näyttöön ja infrapunasäteiden heijastamiseksi takaisin projektoriin. Toimintaetäisyys voi kuitenkin vaihdella heijastusnäyttötyypin mukaan.

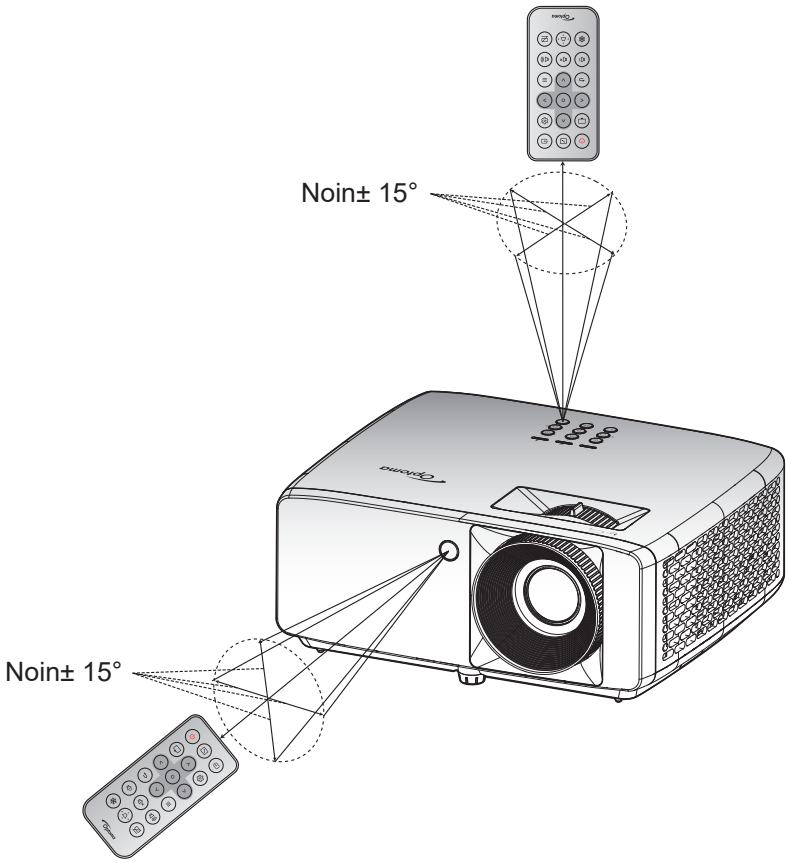

PROJEKTORIN KÄYTTÖ

Projektorin virran kytkeminen päälle/pois päältä

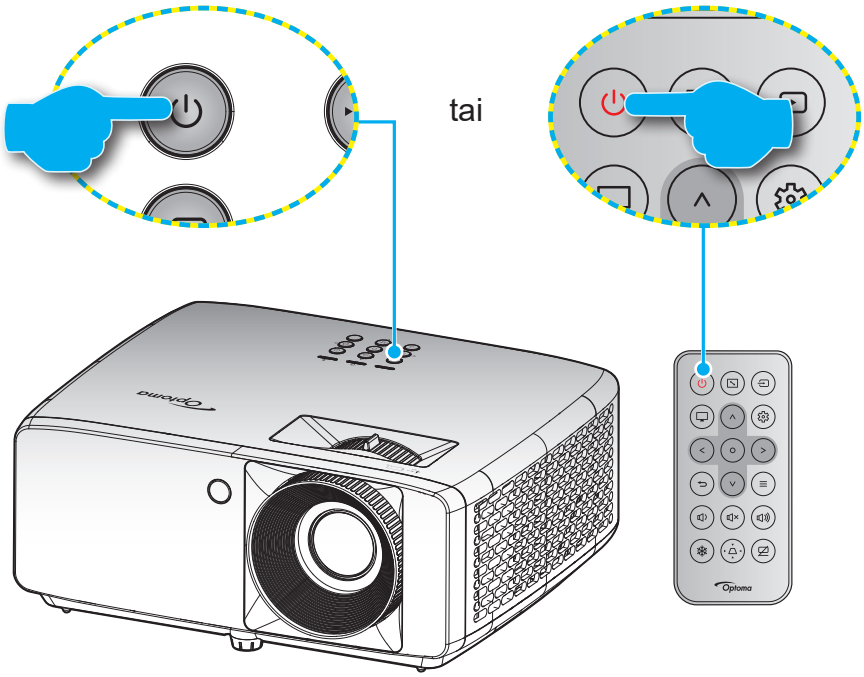

Virta päälle

1. Kiinnitä virtajohto ja signaali/lähdekaapeli tiukasti. Kun johto on liitetty, virran LED-merkkivalo muuttuu punaiseksi.
2. Kytke projektori päälle painamalla projektorin näppäimistön ⏻ -painiketta tai kaukosäätimen ⏻ -painiketta.
3. Käynnistysnäyttö tulee näkyviin noin 10 sekunniksi ja virran LED-merkkivalo vilkkuu sinisenä.

Huomautus: *Kun projektori kytketään päälle ensimmäistä kertaa, sinua kehotetaan valitsemaan haluamasi kieli, projisoinnin suunta ja muita asetuksia.*

Virta pois

1. Kytke projektori pois päältä painamalla projektorin näppäimistön ⏻ -painiketta tai kaukosäätimen ⏻ -painiketta.
2. Seuraava viesti tulee näkyviin näyttöön:

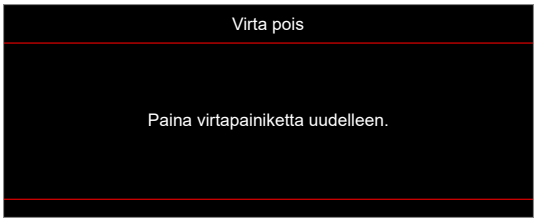

3. Vahvista painamalla ⏻/⏻ -painiketta uudelleen, muuten viesti poistuu 15 sekunnin kuluessa. Kun painat ⏻/⏻ -painiketta toistamiseen, projektori sammuu.
4. Jäähdytystuulettimien toiminta jatkuu noin 10 sekunnin ajan ja virran LED-merkkivalo vilkkuu sinisenä. Kun virran LED-merkkivalo palaa tasaisesti punaisena, projektori on siirtynyt valmiustilaan. Jos haluat kytkeä projektorin takaisin päälle, sinun on odotettava, kunnes jäähdytyskierto on suoritettu ja projektori siirtynyt valmiustilaan. Kun projektori on valmiustilassa, paina vain ⏻/⏻-painiketta uudelleen kytkeäksesi projektorin päälle.
5. Irrota virtajohto pistorasiasta ja projektorista.

Huomautus: *Ei ole suositeltavaa kytkeä projektoria heti takaisin päälle virransammutuksen jälkeen.*

PROJEKTORIN KÄYTTÖ

Tulolähteen valitseminen

Kytke päälle liitetty lähde, jonka haluat näyttää heijastusnäytöllä, kuten tietokone, kannettava, videosoitin jne. Projektori tunnistaa lähteen automaattisesti. Jos useita lähteitä on liitetty, paina projektorin näppäimistön tai kaukosäätimen ⊖-painiketta valitaksesi halutun tulon.

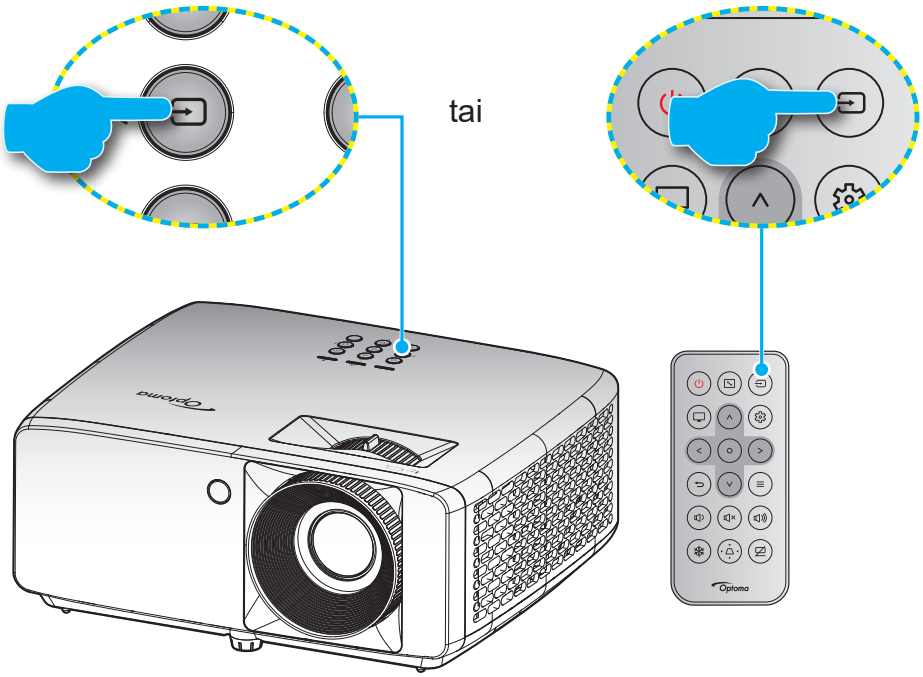

PROJEKTORIN KÄYTTÖ

Valikossa navigointi ja ominaisuudet

Projektorissa on monikielisiä näyttövalikkoja, joiden avulla voit säätää kuvia ja muuttaa useita asetuksia. Projektori löytää lähteen automaattisesti.

1. Avataksesi OSD-valikon, paina projektorin näppäimistön tai kaukosäätimen ≡ -painiketta.
2. Kun kuvaruutuvalikko tulee näkyviin, käytä ∧ / ∨ -näppäimiä valitaksesi minkä tahansa päävalikkokohteen. Kun teet valinnan määrätyllä sivulla, pain projektorin näppäimistön tai kaukosäätimen O -painiketta siirtyäksesi alavalikkoon.
3. Käytä < / > -näppäimiä valitaksesi halutun kohteen alavalikossa ja paina sitten O -painiketta näyttääksesi lisää asetuksia. Säädä asetuksia ∧ / ∨ / < / > -näppäimillä.
4. Valitse seuraava säädettävä kohta alivalikosta ja säädä sitä edellä kuvatulla tavalla.
5. Vahvista painamalla O -painiketta, näyttö palaa päävalikkoon.
6. Voit poistua painamalla ≡ painiketta uudelleen. Näyttövalikko sulkeutuu ja projektori tallentaa uudet asetukset automaattisesti.

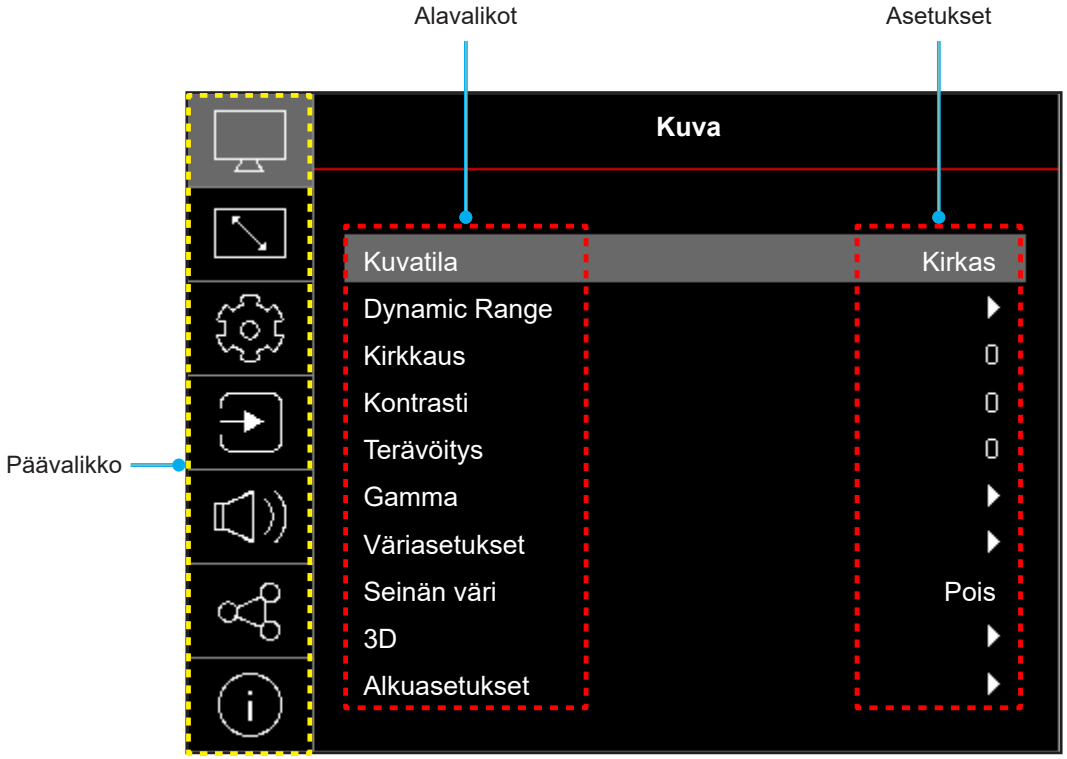

PROJEKTORIN KÄYTTÖ

Kuvaruutuvalikkopuu

Huomautus: OSD-valikkopuukohteet ja ominaisuudet ovat mallin ja alueen mukaisia. Optoma pidättää tuotteen suorituskyvyn parantamiseksi oikeuden lisätä tai poistaa kohteita ilman ilmoitusta.

Päävalikko	Alivalikko	Alavalikko 2	Alavalikko 3	Alavalikko 4	Arvot
Kuva	Kuvatila				Färgrik
					HDR [1080p-malli]
					HLG [1080p-malli]
					Elokuvateatteri
					Riistan
					Sport (Urheilu)
					Referenssi
					Kirkas
					DICOM SIM.
					3D
	Dynamic Range [1080p-malli]	HDR / HLG			Pois
					Auto
	Kirkkaus				-50 ~ 50
	Kontrasti				-50 ~ 50
	Terävöitys				1 ~ 15
	Gamma				Elokuva
					Grafiikka
					1,8
					2,0
					2,2
					2,4
					EOTF
	Väriasetukset	Väri			-50 ~ 50
		Sävy			-50 ~ 50
		BrilliantColor™			1 ~ 10
		Värilämpötila			Lämmin
					Tavallinen
					Kylmä
					Viileä
		CMS / Värin säätö	Väri		Valkoinen / Punainen / Virheä / Sininen / Syaani / Magenta / Keltainen
			Sävy		-50 ~ 50
			Värikylläisyys		-50 ~ 50
			Arvo (Luminanssi)		-50 ~ 50
			Alkuasetukset		Ei
					Kyllä
		Väriavaruus			HDMI-tulo: Auto / RGB (0–255) / RGB (16–235) / YUV

PROJEKTORIN KÄYTTÖ

Päävalikko	Alivalikko	Alavalikko 2	Alavalikko 3	Alavalikko 4	Arvot
Kuva	Seinän väri				Pois
					Liitutaulu
					Vaaleankeltainen
					Vaaleanvihreä
					Vaaleansininen
					Vaaleanpunainen
					Harmaa
	3D	3D-tila			Pois
					Päälle
		3D-synk. tyyppi			DLP-Link
					3D-synkronointi
		3D-2D-muuntaminen			3D
					L
					R
		3D-Muoto			Auto
					Kuvapakkaus
					Vierekkäin
					Top and Bottom
					Frame Sequential
		3D-synk. kääntö			Pois
					Päälle
		Alkuasetukset			Ei
					Kyllä
	Alkuasetukset				
Näyttö	Projisoinnin suuntaus				Front
					Taka
					Katto-Ylä
					Taka-Ylä
	Valolähdetila				Säästö
					Virta =100% / 95% / 90% / 85% / 80% / 75% / 70% / 65% / 60% / 55% / 50% (100–20 %)- Salasanalukko
	DynamicBlack				Pois
					Päälle
	Pelitila				Pois
					Päälle
	Näyttötyyppi				4:3
					16:9
					16:10
	Kuvasuhde				4:3 [Näyttötyyppi: 4:3]
					16:9 [Näyttötyyppi: 16:9]
					16:10 [Näyttötyyppi: 16:10]
					Alkuperäinen
					Auto

PROJEKTORIN KÄYTTÖ

Päävalikko	Alivalikko	Alavalikko 2	Alavalikko 3	Alavalikko 4	Arvot
Näyttö	Kuvamuodon korjaus	Trapetsikorjaus			Pois
					Päälle
		Pysty kuvankorjaus			-40 ~ 40 [-30 - 30, 1080p-malli]
		H Keystone			-40 ~ 40 [-30 - 30, 1080p-malli]
		Four Corner -säätö			
		Alkuasetukset			
	Digital Zoom	Zoomi			-5 ~ 25
	Kuvan siirtymä	H			0 ~ 100
		V			0 ~ 100
		Alkuasetukset			
	Alkuasetukset				
Asetukset	Testikuvio				Vihreä ruudukko
					Magenta ruudukko
					Valkoinen ruudukko
					Valkoinen
					Pois
	Kieli				English
					Deutsch
					Français
					Italiano
					Español
					Português
					Polski
					Nederlands
					Svenska
					Norsk
					Dansk
					Suomi
					ελληνικά
					繁體中文
					簡体中文
					日本語
					한국어
					Русский
					Magyar
					Čeština
					عـربي
					ไทย
					Türkçe
					فارســی
					Tiếng Việt
					Bahasa Indonesia
					Română

PROJEKTORIN KÄYTTÖ

Päävalikko	Alivalikko	Alavalikko 2	Alavalikko 3	Alavalikko 4	Arvot
Asetukset	Menu Settings	Menu Timer			Pois
					5s
					10s
					20s
					30s
		Tiedon piilotus			Pois
					Päälle
	Korkea paikka				Pois
					Päälle
	Virta-asetukset	Suorakäynnistys			Pois
					Päälle
		SignaaliVirtapäälle			Pois
					Päälle
		Automaattinen virrankatkaisu (min)			0 - 180 (1 min lisäyksin)
		Uniajastin (min)			0 - 990 (30 min lisäyksin)
	Turvallisuus	Turvallisuus			Pois
					Päälle
		Turva-ajastin	Kuukausi		
			Päivä		
			Tunti		
		Vaihda salasana			
	Käynnistyslogo	Logo			Oletus
					Neutraali
					Käyttäjä
	Taustaväri				Ei mitään
					Sininen
					Punainen
					Virheä
					Harmaa
					Logo
	Nollaa laite	Nollaa OSD			Ei
					Kyllä
		Nollaa kaikki asetukset			Ei
					Kyllä

PROJEKTORIN KÄYTTÖ

Päävalikko	Alivalikko	Alavalikko 2	Alavalikko 3	Alavalikko 4	Arvot
Tulo	Automaattinen lähde				Pois
					Päälle
	Automaattinen tulo -kytkin				Pois
					Päälle
	HDMI CEC -asetukset	HDMI Link			Pois
					Päälle
		Inclusive TV			Ei
					Kyllä
		Virta päälle -linkki			Mutual
					PJ --> Laite
					Laite --> PJ
		Virta pois -linkki			Pois
					Päälle
	Alkuasetukset				Ei
					Kyllä
Audio	Äänenvoimakkuus				0 ~ 100
	Mykistys				Pois
					Päälle
	Internal Speaker (Sisäänrakennettu kaiutin)				Pois
					Päälle
	Audiolähtö				Pois
					Päälle
	Alkuasetukset				
Ohjaimet	Laitetunnus				0~99
	Remote Settings	IR-toiminto			Pois
					Päälle
	Näppäimistöasetukset	Näppäimistölukko			Pois
					Päälle
	Alkuasetukset				
Tiedot	Regulatory				
	Serial Number				
	Lähde				
	Väritiedot				
	Valolähdetunnit				
	Kuvatila				
	Laitetunnus				
	Suodattimen käyttötunnit **Huomautus:** *Valinnainen pölysuodatin voi vaihdella alueittain. Ota yhteyttä paikalliseen edustajaan.*				
	Valolähdetila				
	Laiteohjelmistoversio	DDP			
		MCU			

PROJEKTORIN KÄYTTÖ

Kuvavalikko

Kuva kuvatilavalikko

Valittavissa on useita sinulle sopivia esimääritettyjä näyttötiloja. Asiantuntija-väritiimimme on hienosäätänyt kaikki tilat ylivoimaisen värisuorituskyvyn varmistamiseksi laajalle sisältöalueelle.

- **Färgrik**: Tässä tilassa värikylläisyys ja kirkkaus ovat hyvin tasapainotettuja. Valitse tämä tila pelien pelaamiseen.
- **HDR / HLG**: Dekoodaa ja näyttää High Dynamic Range (HDR) / Hybrid Log Gamma (HLG) -sisältöä tuoden esiin syvimmät mustat, kirkkaimmat valkoiset ja eloisimmat elokuvalliset värit käyttämällä REC.2020-väriasteikkoa. Tämä tila otetaan automaattisesti käyttöön, jos HDR/HLG on asetettu Automaattinen-tilaan (ja HDR/HLG-sisältöä lähetetään projektoriin – 4K UHD Blu-ray, 1080p/4K UHD HDR/HLG Games, 4K UHD Streaming Video). Kun HDR/HLG-tila on aktiivinen, muita näyttötiloja (Elokuva, Referenssi jne.) ei voi valita, koska HDR/HLG tarjoaa värin, joka erittäin tarkka ja ylittää muiden näyttötilojen värisuorituskyvyn.

  Huomautus: *Tämä valinta on käytettävissä vain 1080p-mallissa.*
- **Elokuvateatteri**: Tarjoaa parhaan yksityiskohtien ja värien tasapainon elokuvien katseluun.
- **Riistan**: Optimoi projektorin maksimikontrastin ja eloisat värit mahdollistaen varjojen yksityiskohtien näkymisen videopeliä pelatessa.
- **Sport (Urheilu)**: Optimoi projektorin urheilun toista katsomiseen tai urheilupelien pelaamiseen.
- **Referenssi**: Tämän tila toistaa värit mahdollisimman tarkasti tavalla, jolla elokuvan ohjaaja on sen tarkoittanut. Väri-, värilämpötila-, kirkkaus-, kontrasti- ja gamma-asetukset on kaikki määritetty Rec.709-väriasteikolla. Valitse tämä tila tarkinta värintoistoa varten elokuvia katsoessasi.
- **Kirkas**: Tämä tila on sopiva ympäristöissä, joissa vaaditaan erityisen korkeaa kirkkautta, kuten käytettäessä projektoria hyvin valaistuissa tiloissa.
- **DICOM SIM.**: Tämä tila on luotu harmaasävykuvien katseluun, sopii täydellisesti röntgensädekuvien ja skannausten katseluun lääketieteellisessä koulutuksessa*.

  Huomautus: **Tämä projektori ei sovellu käytettäväksi lääketieteelliseen diagnoosiin.*
- **3D**: Optimoidut asetukset 3D.sisällön katsomiseen.

  Huomautus: *3D-vaikutelman kokemiseen tarvitaan yhteensopivat DLP Link -3D-lasit. Katso lisätietoja 3D-osasta.*

Kuvan dynaaminen alue -valikko

HDR / HLG

Määritä High Dynamic Range (HDR) / Hybrid Log Gamma (HLG) -asetus ja sen vaikutus näytettäessä videota 4K Blu-ray -soittimista ja suoratoistolaitteista.

- **Pois**: Kytke HDR/HLG-käsittely pois käytöstä. Asetettuna Pois päältä, projektori EI koodaa HDR/HLG-sisältöä.
- **Auto**: Tunnista HDR/HLG-signaali automaattisesti.

Huomautus: *Tämä valinta on käytettävissä vain 1080p-mallissa.*

Kuvan kirkkausvalikko

Säädä kuvan kirkkaus.

PROJEKTORIN KÄYTTÖ

Kuvan kontrastivalikko

Kontrasti säätelee kuvien tummimpien ja vaaleimpien kohtien välistä suhdetta.

Kuvan terävyysvalikko

Säädä kuvan terävyyttä.

Kuvan gammavalikko

Aseta gammakäyrätyyppi. Kun aloitusasennus ja hienosäätö ovat valmiit, käytä hyväksesi Gammasäätövaiheita optimoidaksesi kuvaulostulon.

- **Elokuva**: Kotiteatterille.
- **Grafiikka**: PC-/Valokuvalähteelle.
- **1.8 / 2.0 / 2.2 / 2.4**: Määrätylle PC-/Valokuvalähteelle.
- **EOTF**: Paras HDR-lähdettä varten.
  Huomautus: *Tämä valinta on käytettävissä vain 1080p-mallissa.*

Kuvan väriasetukset -valikko

Väri

Säädä videokuvaa mustavalkoisesta täysvärikuvaan.

Sävy

Säädä punaisen ja vihreän väritasapainoa.

BrilliantColor™

Tämä säädettävä kohta käyttää uutta väriprosessointialgoritmia ja parannuksia, jotka mahdollistavat korkeamman kirkkauden ja antavat samalla kuvalle luonnollisemmat, sävykkäämmät värit.

Värilämpötila

Valitse värilämpötila vaihtoehdoista Lämmin, Tavallinen, Kylmä tai Viileä.

CMS / Värin säätö

Valitse seuraavat valinnat:

- Väri: Säädä kuvan vihreä, sininen, syaani, keltainen, magenta ja valkoinen taso.
- Sävy: Säädä punaisen ja vihreän väritasapainoa.
- Värikylläisyys: Säädä videokuvaa mustavalkoisesta täysvärikuvaan.
- Arvo (Luminanssi): Säädä valitun värin luminanssiarvoa.
- Alkuasetukset: Palauta värisäädön oletustehdasasetukset.

Väriavaruus

Valitse seuraavista asianmukainen värimatriisityyppi: Auto, RGB (0–255), RGB (16–235) ja YUV.

Kuvan seinänvärivalikko

Suunniteltu projisoidun kuvan värien säätämiseen projisoitaessa kuvia seinään ilman valkokangasta. Asiantuntija-väritiimimme on hienosäätänyt kaikki tilat ylivoimaisen värisuorituskyvyn varmistamiseksi.

Valittavissa on useita seinällesi sopivia esimääritettyjä tiloja. Valitse vaihtoehdoista pois, liitutaulu, vaaleankeltainen, vaaleanvihreä, vaaleansininen, vaaleanpunainen ja Harmaa.

Huomautus: *Tarkkaa värintoistoa varten on suositeltavaa käyttää valkokangasta.*

PROJEKTORIN KÄYTTÖ

Kuvan 3D-valikko

Huomautus:

- *Tämä projektori on 3D ready -projektori, jossa on DLP-Link 3D -ratkaisu.*
- *Varmista, että 3D-laseissasi on käytössä DLP-Link 3D ennen kuin alat katsoa videota.*
- *Tämä projektori tukee frame sequential (sivun kääntö) 3D -ominaisuutta HDMI1/HDMI2-porttien kautta.*
- *3D-tilan ottamiseksi käyttöön, tulokuvanopeuden tulee olla asetettuna vain 60 Hz:iin, matalammat tai korkeammat kuvanopeudet eivät ole tuettuja.*
- *Parhaan suorituskyvyn saavuttamiseksi kuvatarkkuus 1920 x 1080 on suositeltava, huomaa, että kuvatarkkuus 4K (3840 x 2160) ei ole tuettu 3D-tilassa.*

3D-tila

Käytä tätä toimintoa ottaaksesi 3D-toiminnon käyttöön tai pois käytöstä.

- **Pois**: Valitse ”Pois” kytkeäksesi 3D-tilan pois päältä.
- **Päälle**: Valitse "Päälle" kytkeäksesi 3D-tilan päälle.

3D-synk. tyyppi

Käytä tätä valintaa 3D-teknologian valitsemiseen.

- **DLP-Link**: Valitse käyttääksesi DLP 3D -laseille optimoituja asetuksia.
- **3D-synkronointi**: Valitse käyttääksesi infrapuna-, radiotaajuus- tai polarisoitujen 3D-lasien optimoituja asetuksia.

3D-2D-muuntaminen

Käytä tätä valintaa määrittääksesi, kuinka 3D-sisällön tulee näkyä näytöllä.

- **3D**: Näyttö 3D-signaalia.
- **L**: Näyttö 3D-sisällön vasemman kuvan.
- **R**: Näyttö 3D-sisällön oikean kuvan.

3D-Muoto

Käytä tätä valintaa valitaksesi asianmukaisen 3D-muotosisällön.

- **Auto**: Kun 3D-yksilöintisignaali on tunnistettu, 3D-muoto valitaan automaattisesti.
- **Kuvapakkaus**: Näyttö 3D-signaali "Kuvapakkaus"-muodossa.
- **Vierekkäin**: Näyttö 3D-signaali "Vierekkäin"-muodossa.
- **Top and Bottom**: Näyttö 3D-signaali "Top and Bottom"-muodossa.
- **Frame Sequential**: Näyttö 3D-signaali "Frame Sequential"-muodossa.

3D-synk. kääntö

Käytä tätä valintaa ottaaksesi käyttöön / pois käytöstä 3D-synk. kääntö -toiminnon.

Alkuasetukset

Palauta 3D-asetukset tehtaan oletusasetuksiin.

- **Ei**: Valitse peruaksesi nollauksen
- **Kyllä**: Valitse palauttaaksesi 3D:n tehdasasetuksiin.

Kuvan nollausasetukset-valikko

Palauta kuva-asetukset tehtaan oletusasetuksiin.

PROJEKTORIN KÄYTTÖ

Näyttövalikko

Näytön projisoinnin suuntausvalikko

Valitse ensisijainen projisointi vaihtoehdoista etu, taka, katto-ylä ja taka-ylä.

Näytä valolähdetilavalikko

Valitse valolähdetila asennusvaatimusten mukaan.

Näytä dynaaminen musta -valikko

Käytä säätääksesi automaattisesti kuvan kirkkauden optimaalisen kontrastin saamiseksi.

Näytä pelitilavalikko

Ota tämä ominaisuus käyttöön vasteaikojen (syöttöviive) vähentämiseksi pelaamisen aikana 8,6 ms:iin (1080p@120Hz). Kaikki geometria-asetukset (esimerkki: Trapetsikorjaus, Four Corners) otetaan pois käytöstä, kun Parannettu pelitila on otettu käyttöön. Katso alta lisätietoja.

Huomautus:

- *Signaalien tuloviive on kuvattu seuraavassa taulukossa:*
- *Taulukon arvot voivat vaihdella hieman.*

Lähteen ajoitus	Pelitila	Lähdön ajoitus	Lähtöresoluutio	Tuloviive
1080p60	Päälle	1080p60Hz	1080p	17 ms
1080p120	Päälle	1080p120Hz	1080p	8,6 ms
4K60	Päälle	1080p60Hz	1080p	17 ms
1080p60	Pois	1080p60Hz	1080p	33,8 ms
1080p120	Pois	1080p120Hz	1080p	17 ms
4K60	Pois	1080p60Hz	1080p	33,7 ms

- *1080p120:lle ja 4K60:lle tuki vain 1080p-mallilla.*

Näytön näyttötyyppi -valikko

Valitse näyttötyyppi 4:3, 16:9, tai 16:10.

PROJEKTORIN KÄYTTÖ

Näyttö kuvasuhdevalikko

Valitse näytetyn kuvan kuvasuhde seuraavista vaihtoehdoista:

- **4:3**: Tämä muoto on 4:3-tulolähteille.
- **16:9**: Tämä muoto on 16:9-tulolähteille, kuten HDTV ja DVD, joita on parannettu laajakuvatelevisiota varten.
- **16:10**: Tämä muoto on 16:10 -tulolähteille.
- **Alkuperäinen**: Tämä muoto näyttää alkuperäisen kuvan ilman skaalausta.
- **Auto**: Valitsee sopivan näyttömuodon automaattisesti.

XGA-skaalaustaulukko:

16:9-näyttö	480i/p	576i/p	1080i/p	720p	PC
4x3	Skaalaa kokoon 1024 x 768.				
16x9	Skaalaa kokoon 1024 x 576.				
Alkuperäinen	Skaalausta ei tehdä; kuvat näytetään tulolähteeseen perustuvalla resoluutiolla.				
Auto	- Jos lähde on 4:3, näyttötyyppi skaalataan kokoon 1024 x 768. - Jos lähde on 16:9, näyttötyyppi skaalataan kokoon 1024 x 576. - Jos lähde on 15:9, näyttötyyppi skaalataan kokoon 1024 x 614. - Jos lähde on 16:10, näyttötyyppi skaalataan kokoon 1024 x 640.				

XGA-automaattinen määrityssääntö:

Auto	Tuloresoluutio		Auto/Skaalaa	
	V-resoluutio	P-resoluutio	1024	768
4:3	640	480	1024	768
	800	600	1024	768
	1024	768	1024	768
	1600	1200	1024	768
Laaja Kannettava	1280	720	1024	576
	1280	768	1024	614
	1280	800	1024	640
SDTV	720	576	1024	576
	720	480	1024	576
HDTV	1280	720	1024	576
	1920	1080	1024	576

PROJEKTORIN KÄYTTÖ

WXGA-skaalaustaulukko (näyttötyyppi 16x10):

16:10-näyttö	480i/p	576i/p	1080i/p	720p	PC
4x3	Skaalaa kokoon 1066 x 800.				
16x10	Skaalaa kokoon 1280 x 800.				
LBX	Skaalaa kokoon 1280 x 960 ja nouda sitten näytettävä keski- 1280x 800 -kuva.				
Alkuperäinen	Keskitetty 1:1-määritys.		1:1 määritysnäyttö 1280 x 800.	keskitetty 1280 x 720.	Keskitetty 1:1-määritys.
Auto	- Tulolähde sovitetaan 1280 x 800 -näyttöalueelle sen alkuperäinen kuvasuhde säilyy. - Jos lähde on 4:3, näyttötyyppi skaalataan kokoon 1066 x 800. - Jos lähde on 16:9, näyttötyyppi skaalataan kokoon 1280 x 720. - Jos lähde on 15:9, näyttötyyppi skaalataan kokoon 1280 x 768. - Jos lähde on 16:10, näyttötyyppi skaalataan kokoon 1280 x 800.				

Automaattinen WXGA-määrityssääntö (näyttötyyppi 16 x 10):

Auto	Tuloresoluutio		Auto/Skaalaa	
	V-resoluutio	P-resoluutio	1280	800
4:3	640	480	1066	800
	800	600	1066	800
	1024	768	1066	800
	1280	1024	1066	800
	1400	1050	1066	800
	1600	1200	1066	800
Laaja Kannettava	1280	720	1280	720
	1280	768	1280	768
	1280	800	1280	800
SDTV	720	576	1280	720
	720	480	1280	720
HDTV	1280	720	1280	720
	1920	1080	1280	720

WXGA-skaalaustaulukko (näyttötyyppi 16x9):

16:9-näyttö	480i/p	576i/p	1080i/p	720p	PC
4x3	Skaalaa kokoon 960 x 720.				
16x9	Skaalaa kokoon 1280 x 720.				
LBX	Skaalaa kokoon 1280 x 960 ja nouda sitten näytettävä keski- 1280 x 720 -kuva.				
Alkuperäinen	Keskitetty 1:1-määritys.		1:1 määritysnäyttö 1280 x 720.	keskitetty 1280 x 720.	Keskitetty 1:1-määritys.
Auto	- Jos automaattinen muoto on valittu, näyttötyypiksi tulee automaattisesti 16:9 (1 280 x 720). - Jos lähde on 4:3, näyttötyyppi skaalataan kokoon 960 x 720. - Jos lähde on 16:9, näyttötyyppi skaalataan kokoon 1280 x 720. - Jos lähde on 15:9, näyttötyyppi skaalataan kokoon 1200 x 720. - Jos lähde on 16:10, näyttötyyppi skaalataan kokoon 1152 x 720.				

PROJEKTORIN KÄYTTÖ

Automaattinen WXGA-määrityssääntö (näyttötyyppi 16 x 9):

Auto	Tuloresoluutio		Auto/Skaalaa	
	V-resoluutio	P-resoluutio	1280	720
4:3	640	480	960	720
	800	600	960	720
	1024	768	960	720
	1280	1024	960	720
	1400	1050	960	720
	1600	1200	960	720
Laaja Kannettava	1280	720	1280	720
	1280	768	1200	720
	1280	800	1152	720
SDTV	720	576	1280	720
	720	480	1280	720
HDTV	1280	720	1280	720
	1920	1080	1280	720

1080p-skaalaustaulukko:

16:9-ruutu	480i/p	576i/p	1080i/p	720p	PC
4x3	Skaalaa kokoon 1440 x 1080.				
16x9	Skaalaa kokoon 1920 x 1080.				
LBX	Skaalaa kokoon 1920 x 1440 ja nouda sitten näytettävä keski- 1920 x 1080 -kuva.				
Alkuperäinen	- Keskitetty 1:1-määritys. - Skaalausta ei tehdä; kuvat näytetään tulolähteeseen perustuvalla resoluutiolla.				
Auto	- Jos automaattinen muoto on valittu, näyttötyypiksi tulee automaattisesti 16:9 (1920x1080). - Jos lähde on 4:3, näyttötyyppi skaalataan kokoon 1440 x 1080. - Jos lähde on 16:9, näyttötyyppi skaalataan kokoon 1920 x 1080. - Jos lähde on 16:10, ruututyyppi muuttuu kokoon 1920 x 1200, josta leikataan näytettäväksi 1920 x 1080 -alue.				

1080p-automaattinen määrityssääntö:

Auto	Tuloresoluutio		Auto/Skaalaa	
	V-resoluutio	P-resoluutio	1920	1080
4:3	640	480	1440	1080
	800	600	1440	1080
	1024	768	1440	1080
	1280	1024	1440	1080
	1400	1050	1440	1080
	1600	1200	1440	1080
Laaja Kannettava	1280	720	1920	1080
	1280	768	1800	1080
	1280	800	1728	1080
SDTV	720	576	1350	1080
	720	480	1620	1080
HDTV	1280	720	1920	1080
	1920	1080	1920	1080

PROJEKTORIN KÄYTTÖ

Näytä geometrinen korjaus -valikko

Automaattinen trapetsikorjaus

Korjaa digitaalisesti projisoidun kuvan sovittamiseksesi alueelle, jolle projisoit.

Huomautus:

- *Kuvakoko pienenee hieman vaaka- ja pystytrapetsikorjausta säädettäessä.*
- *Automaattista trapetsikorjausta käytettäessä neljän kulman säätötoiminto on pois käytöstä.*

Pysty kuvankorjaus

Kuvan vääristymän säätämiseen pystysuunnassa ja kuvan muodon säätämiseen lähemmäs nelikulmiota. Pystytrapetsikorjausta käytetään sellaisen trapetsivääristyneen kuvamuodon korjaamisen, jossa kuvan ylä- ja alareuna ovat kallistuneen jommalle kummalle puolelle. Tämä on tarkoitettu käytettäväksi pystysuoralla akselilla.

H Keystone

Kuvan vääristymän säätämiseen vaakasuunnassa ja kuvan muodon säätämiseen lähemmäs nelikulmiota. Vaakatrapetsikorjausta käytetään sellaisen trapetsivääristyneen kuvamuodon korjaamisen, jossa kuvan vasen ja oikea reuna ovat eri pituiset. Tämä on tarkoitettu käytettäväksi vaakasuoralla akselilla.

Four Corner -säätö

Tämä asetus mahdollistaa projisoidun kuvan kaikkien kulmien säätämisen kuvan tekemiseksi suorakulmaiseksi, kun projisointipinta ei ole vaakasuora.

Alkuasetukset

Palauta Kuvamuodon korjausasetukset tehtaan oletusasetuksiin.

Näytä digitaalinen zoomi -valikko

Käytä kuvan pienentämiseen tai suurentamiseen projektiopinnalla. Digitaalinen zoomi ei ole sama kuin optinen zoomi ja se johtaa kuvanlaadun huonontumiseen.

Huomautus: *Zoomausasetukset säilytetään kun projektorin virta katkaistaan ja kytketään uudelleen päälle.*

Näyttö kuvansiirtovalikko

Säädä projisoidun kuvan sijaintia vaaka- (V) tai pystysuunnassa (P).

Näytön nollaus -valikko

Palauta näyttöasetukset ehtaan oletusasetuksiin.

PROJEKTORIN KÄYTTÖ

Asetusvalikko

Asetukset testikuvio -valikko

Valitse testikuvioksi vaihtoehdoista vihreä, magenta tai valkoinen ristikko tai ota tämä toiminto pois käytöstä (pois).

Aseta kielivalikko

Valitse monikielisestä OSD-valikosta Englanti, Saksa, Ranska, Italia, Espanja, Portugali, Puola, Hollanti, Ruotsi, Norja, Tanska, Suomi, Kreikka, Perinteinen kiina, Yksinkertaistettu kiina, Japani, Korea, Venäjä, Unkari, Tšekki, Arabia, Thai, Turkki, Farsi, Vietnam, Indonesia, Romania ja Slovakia.

Aseta valikko asetukset -valikko

Menu Timer

Aseta, kuinka kauan OSD-valikko pysyy näkyvissä näytöllä.

Tiedon piilotus

Ota tämä toiminto käyttöön piilottaaksesi tietoviestin.

Aseta korkea paikka -valikko

Kun ”Päälle” on valittu, tuulettimet pyörivät nopeammin. Tämä toiminto on hyödyllinen suurissa korkeuksissa, joissa ilma on ohutta.

Aseta virta-asetukset -valikko

Suorakäynnistys

Valitse ”Päälle” aktivoidaksesi Suorakäynnistystilan. Projektori kytkeytyy automaattisesti päälle, kun se yhdistetään verkkovirtaan, painamatta projektorin näppäimistön tai kaukosäätimen "Virta"-näppäintä.

Signaali Virta päälle

Valitse "Päälle" aktivoidaksesi Signaalikäynnistystilan. Projektori kytkeytyy automaattisesti päälle, kun signaali tunnistetaan, painamatta projektorin näppäimistön tai kaukosäätimen "Virta"-näppäintä.

Huomautus:

- *Jos ”Signaali Virta päälle”-valinta on kytketty ”Päälle”-tilaan, projektorin virrankulutus valmiustilassa on yli 3 W.*
- *Tämä toiminto on käytettävissä HDMI-lähteellä.*

Automaattinen virrankatkaisu (min)

Asettaa laskettavan ajanjakson. Ajastin alkaa laskea aikaa, kun projektori ei enää vastaanota signaaleja. Laskennan loputtua (minuuteissa) projektori sammuu automaattisesti.

Uniajastin (min)

Asettaa laskettavan ajanjakson. Ajastin alkaa laskea aikaa, vastaanotti projektori signaaleja tai ei. Laskennan loputtua (minuuteissa) projektori sammuu automaattisesti.

Huomautus: *Uniajastin nollataan joka kerta, kun projektorin virta kytketään pois päältä.*

PROJEKTORIN KÄYTTÖ

Asetukset suojaus -valikko

Turvallisuus

Ota tämä toiminto käyttöön ottaaksesi salasanakehotuksen käyttöön ennen projektorin käyttöä.

- **Päälle:** Valitse "Päälle" käyttääksesi suojausvarmennusta, kun projektori käynnistetään.
- **Pois:** Valitse "Pois" käynnistääksesi projektorin ilman salasanavarmistusta.

Huomautus: *Oletussalasana on "1234".*

Turva-ajastin

Mahdollistaa projektorin käyttötuntien määrän asettamisen aikatoiminnolla (Kuukausi/Päivä/Tunti). Kun aika on kulunut, salasanaa kysytään uudelleen.

Vaihda salasana

Käytä asettaaksesi tai muokataksesi salasanaa, jonka kehote tulee näkyviin projektorin käynnistyksen yhteydessä.

Aseta käynnistyslogo-valikko

Valitse haluamasi aloitusnäyttö tällä toiminnolla. Jos muutoksia tehdään, ne tulevat voimaan seuraavan kerran kun projektori käynnistetään.

- **Oletus:** Oletuskäynnistysruutu.
- **Neutraali:** Logoa ei näytetä käynnistysnäytöllä.
- **Käyttäjä:** Tarvitaan Logonsieppaustyökalu

  Huomautus: *Siirry verkkosivustolle lataamaan logonsieppaustyökalu.*
  Tuettu tiedostomuoto: png/bmp/jpg.

Aseta taustavärivalikko

Käytä tätä toimintoa näyttääksesi sinisen, punaisen, vihreän, harmaan värin, ei mitään tai logonäytön, kun signaalia ei ole käytettävissä.

Huomautus: *Jos taustaväriksi on asetettu "Ei mitään", taustaväri on musta.*

Aseta laitteen nollausvalikko

Nollaa OSD

Palauta kuvaruutuvalikon asetukset tehtaan oletusasetuksiin.

Nollaa kaikki asetukset

Palauta kaikki asetukset tehtaan oletusasetuksiin.

PROJEKTORIN KÄYTTÖ

Tulovalikko

Syötä automaattinen lähde -valikko

Valitse tämä valinta antaaksesi projektorin löytää automaattisesti käytettävissä olevan tulolähteen.

Syötä automaattinen tulon vaihto valikko

Kun HDMI-tulosignaali on tunnistettu, projektori vaihtaa tulolähteen automaattisesti.

Tulon HDMI CEC -asetukset -valikko

Huomautus: *Kun liität HDMI CEC -yhteensopivia laitteita projektoriin HDMI-kaapeleilla, voit ohjata niitä samassa Virta päällä - tai Virta pois -tilassa käyttämällä projektoriin OSD-valikon HDMI Link -ohjausominaisuutta. Tämä mahdollistaa yhden tai ryhmässä usean laitteen käynnistämisen tai sammuttamisen HDMI Link -ominaisuutta käyttämällä. Tyypillisessä määrityksessä DVD-soittimen voi liittää projektoriin vahvistimella tai kotiteatterijärjestelmällä.*

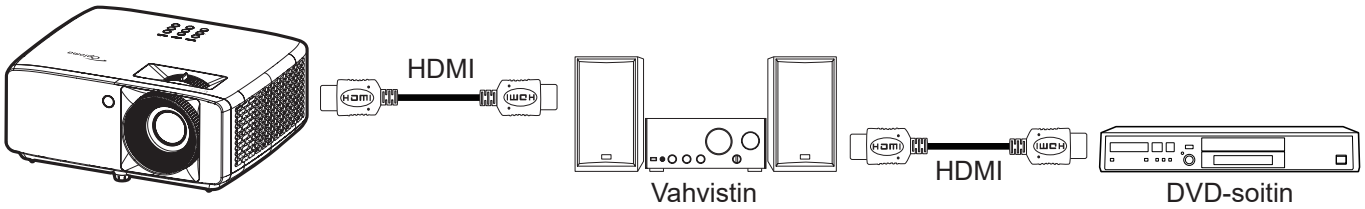

HDMI Link

Ota HDMI Link -toiminto käyttöön tai pois käytöstä.

Inclusive TV

Jos asetus on "Kyllä", power on - ja power off link -valinnat ovat käytettävissä.

Virta päälle -linkki

CEC-virta päälle -komento.

- **Mutual:** Projektori ja CEC-laite kytkeytyvät päälle samanaikaisesti.
- **PJ --> Laite:** CEC-laite käynnistyy vasta, kun projektori on kytketty päälle.
- **Laite --> PJ:** Projektori käynnistyy vasta, kun CEC-laite on kytketty päälle.

Virta pois -linkki

Ota tämä toiminto käyttöön salliaksesi sekä HDMI Link -toiminnon ja projektorin kytkeytyä pois päältä automaattisesti yhtä aikaa.

Tulon nollaus -valikko

Palauta tuloasetukset tehtaan oletusasetuksiin.

PROJEKTORIN KÄYTTÖ

Audiovalikko

Audion äänenvoimakkuus -valikko

Säädä äänenvoimakkuuden taso.

Audion mykistys -valikko

Käytä tätä toimintoa kytkeäksesi äänen tilapäisesti pois päältä.

- **Päälle:** Valitse ”Päälle” kytkeäksesi mykistyksen päälle.
- **Pois:** Valitse "Pois" kytkeäksesi mykistyksen pois päältä.

Huomautus: *"Mykistys"-toiminto vaikuttaa sekä sisäisten että ulkoisten kaiuttimien äänenvoimakkuuteen.*

Sisäinen audiokaiutin -valikko

Kytke sisäinen kaiutin päälle tai pois.

Audio audiolähtövalikko

Kytke ulkoinen audio päälle tai pois.

Audion nollaus -valikko

Palauta audioasetukset tehtaan oletusasetuksiin.

PROJEKTORIN KÄYTTÖ

Ohjausvalikko

Ohjauslaitteen tunnus -valikko

Tunnuksen määritys voidaan asettaa valikosta (0–99) ja käyttäjille voidaan määrittää yksittäisen projektorin hallinta RS232-komennolla.

Huomautus: *Katso koko RS232-komentoluettelo RS232-käyttöoppaasta verkkosivustollamme.*

Ohjaimen etäasetukset -valikko

IR-toiminto

Aseta Infrapunatoiminto-asetus.

- **Päälle:** Valitse "Päälle", projektoria voi käyttää kaukosäätimellä ylä- ja etu-infrapunavastaanottimesta.
- **Pois:** Valitse "Pois", projektoria ei voi käyttää kaukosäätimellä. Kun valitset ”Pois”, voit taas käyttää näppäimistön näppäimiä.

Ohjaimen näppäimistöasetukset -valikko

Näppäimistölukko

Kun näppäimistölukkotoiminto on ”Päälle”, näppäimistö on lukittu. Projektoria voi kuitenkin käyttää kaukosäätimellä. Kun valitset ”Pois”, voit taas käyttää näppäimistöä.

Ohjaimen nollaus-valikko

Palauta ohjaimen asetukset tehtaan oletusasetuksiin.

PROJEKTORIN KÄYTTÖ

Tiedot-valikko

Tiedot-valikko

Näytä alla luetellut projektorin tiedot:

- Regulatory
- Serial Number
- Lähde
- Väritiedot
- Valolähdetunnit
- Kuvatila
- Laitetunnus
- Suodattimen käyttötunnit
- Valolähdetila
- Laiteohjelmistoversio

LISÄTIETOJA

Yhteensopivat kuvatarkkuudet

HDMI:n tulosignaali

Signaali	Resolution	Virkistystaajuus (Hz)	Huomautuksia Mac:sta
VGA	640 x 480	60	Mac 60/72/85
SVGA	800 x 600	60(*2)/72/85/120(*2)	Mac 60/72/85
XGA	1024 x 768	48/50(*4)/60(*2)/70/75/85/120(*2)	Mac 60/70/75/85
SDTV (480I)	720 x 480	60	
SDTV (480P)	720 x 480	60	
SDTV (576I)	720 x 576	50	
SDTV (576P)	720 x 576	50	
WSVGA (1024X600)	1024 x 600	60 (*3)	
HDTV (720p)	1280 x 720	50(*2)/60/120(*2)	Mac 60
WXGA	1280 x 768	60/ 75/ 85	Mac 75
	1280 x 800	60 / 50 / 48 hz (*4)	Mac 60
WXGA(*5)	1366 x 768	60	
SXGA	1280 x 1024	60/ 75/ 85	Mac 60/75
	1440 x 900	60	
SXGA+	1400 x 1050	60	
UXGA	1600 x 1200	60	
HDTV (1080I)	1920 x 1080	50/60	
HDTV (1080p)	1920 x 1080	24/30/50/60	Mac 60
WUXGA	1920 x 1200(*1)	60/50(*4)	Mac 60

Huomautus:

- *(*1) 1920 x 1200 @ 60 Hz tuettu vain RB (reduced blanking) -tilassa.*
- *(*2) 3D-ajoitus 3D Ready -projektorille (STD) ja True 3D -projektorille (Valinnainen).*
- *(*3) New ERA - ja Data-projektorilla on oltava tämä ajoitus-WSVGA, Proscenellä ja Homella suositeltava.*
- *(*4) Proscene- ja Dataprojektori > 4,000 L, Natiiviresoluution on tuettava @ 50 Hz / 48 Hz -tarkkuutta.*
- *(*5) Windows 8 -vakioajoitus.*

LISÄTIETOJA

True 3D video -yhteensopivuus

Tuloresoluutiot	HDMI 1.4a 3D-tulo	Tuloajoitus		
		1280 x 720P @ 50Hz	Ylä ja ala	
		1280 x 720P @ 60Hz	Ylä ja ala	
		1280 x 720P @ 50Hz	Kuvapakkaus	
		1280 x 720P @ 60Hz	Kuvapakkaus	
		1920 x 1080i @ 50Hz	Side-by-Side (Puoli)	
		1920 x 1080i @ 60Hz	Side-by-Side (Puoli)	
		1920 x 1080P @ 24Hz	Ylä ja ala	
		1920 x 1080P @ 24Hz	Kuvapakkaus	
	HDMI 1.3	1920 x 1080i @ 50Hz	Side-by-Side (Puoli)	SBS-tila on päällä
		1920 x 1080i @ 60Hz		
		1280 x 720P @ 50Hz		
		1280 x 720P @ 60Hz		
		800 x 600 @ 60Hz		
		1024 x 768 @ 60Hz		
		1280 x 800 @ 60Hz		
		1920 x 1080i @ 50Hz	Ylä ja ala	TAB-tila on päällä
		1920 x 1080i @ 60Hz		
		1280 x 720P @ 50Hz		
		1280 x 720P @ 60Hz		
		800 x 600 @ 60Hz		
		1024 x 768 @ 60Hz		
		1280 x 800 @ 60Hz		
		1024 x 768 @ 120Hz	Frame Sequential	3D-muoto on Frame sequential
		1280x 720 @ 120Hz		

Huomautus:

- *Jos 3D-tulo on 1080p @ 24hz, DMD:n tulisi toistua kokonaisena monikertana 3D-tilalla.*
- *1080i @ 25 Hz ja 720p @ 50 Hz toimivat 100 Hz:llä; muut 3D-ajoitukset toimivat 120 Hz:llä.*
- *1080p @ 24Hz toimii 144 Hz:llä.*

LISÄTIETOJA

EDID (Digitaalinen)

XGA/WXGA				
B0/Määritetty ajastus	B0/ Standardiajoitus	B0/ Yksityiskohtainen ajastus	B1/Videotila	B1/Yksityiskohtainen ajastus
640 x 480 @ 60Hz	1600 x 1200 @ 60Hz	Alkuperäinen ajoitus:	640 x 480p @ 60Hz	XGA:
640 x 480 @ 67Hz	1440 x 900 @ 60Hz	XGA: 1024 x 768 @ 60Hz	720(1440) x 480i @ 60Hz	1280 x 720p @ 60Hz
640 x 480 @ 72Hz	1280 x 720 @ 60Hz	WXGA: 1280 x 800 @ 60Hz	720(1440) x 576i @ 50Hz	1366 x 768 @ 60Hz
640 x 480 @ 75Hz	1280 x 800 @ 60Hz		720 x 480p @ 60Hz	1920 x 1080p @ 50Hz
800 x 600 @ 56Hz	640 x 480 @ 120Hz		720 x 576p @ 50Hz	1920 x 1080p @ 60Hz
800 x 600 @ 60Hz	800 x 600 @ 120Hz		1280 x 720p @ 60Hz	
800 x 600 @ 72Hz	1024 x 768 @ 120Hz		1280 x 720p @ 50Hz	WXGA:
800 x 600 @ 75Hz	1280 x 720 @ 120Hz		1920 x 1080i @ 60Hz	1280 x 800p @ 120Hz
1024 x 768 @ 60Hz			1920 x 1080i @ 50Hz	1366 x 768 @ 60Hz
1024 x 768 @ 70Hz			1920 x 1080p @ 60Hz	1920 x 1080p @ 50Hz
1024 x 768 @ 75Hz			1920 x 1080p @ 50Hz	1920 x 1080p @ 60Hz
1280 x 1024 @ 75Hz			1920 x 1080p @ 24Hz	
1152 x 870 @ 75Hz			1920 x 1080p @ 25Hz	
			1920 x 1080p @ 30Hz	

1080p				
B0/Määritetty ajastus	B0/ Standardiajoitus	B0/ Yksityiskohtainen ajastus	B1/Videotila	B1/Yksityiskohtainen ajastus
640 x 480 @ 60Hz	1280 x 1024 @ 60Hz	Alkuperäinen ajoitus:	720 (1440) x 480i @ 60Hz 4:3	3840 x 2160p @ 60Hz
640 x 480 @ 67Hz	1400 x 1050@ 60Hz	1920 x 1080p @60Hz	720 (1440) x 576i @ 50Hz 4:3	
640 x 480 @ 72Hz	1024 x 768@ 120Hz		720 x 480p @ 60 Hz 4:3	
640 x 480 @ 75Hz	1280 x 720 @ 60Hz		720 x 576p @ 50 Hz 4:3	
800 x 600 @ 56Hz	1280 x 720 @ 120Hz		1280 x 720p @ 60 Hz 16:9	
800 x 600 @ 60Hz	1280 x 800 @ 60Hz		1280 x 720p @ 50 Hz 16:9	
800 x 600 @ 72Hz	1440 x 900@ 60Hz		1920 x 1080i @ 60 Hz 16:9	
800 x 600 @ 75Hz	1600 x1200 @ 60Hz		640 x 480p @ 60 Hz 4:3	
1024 x 768 @ 60Hz			1920 x 1080p @ 60 Hz 16:9	
1024 x 768 @ 70Hz			1920 x 1080p @ 50 Hz 16:9	
1024 x 768 @ 75Hz			1920 x 1080p @ 24 Hz 16:9	
1280 x 1024 @ 75Hz			1920 x 1080p @ 30 Hz 16:9	
1152 x 870 @ 75Hz			1920 x 1080p @ 120 Hz 16:9	
			3840 x 2160p @ 24 Hz 16:9	
			3840 x 2160p @ 25 Hz 16:9	
			3840 x 2160p @ 30 Hz 16:9	
			3840 x 2160p @ 50 Hz 16:9	
			3840 x 2160p @ 60 Hz 16:9	

LISÄTIETOJA

1080p				
B0/Määritetty ajastus	B0/ Standardiajoitus	B0/ Yksityiskohtainen ajastus	B1/Videotila	B1/Yksityiskohtainen ajastus
			4096 x 2160p @ 24 Hz 256:135	
			4096 x 2160p @ 25 Hz 256:135	
			4096 x 2160p @ 30 Hz 256:135	
			4096 x 2160p @ 50 Hz 256:135	
			4096 x 2160p @ 60 Hz 256:135	
			720 x 480p @ 60 Hz 16:9	
			720 (1440) x 480i @ 60Hz 16:9	
			720 x 576p @ 50 Hz 16:9	
			2880 x 480i @ 60 Hz 16:9	
			1440 x 480p @ 60 Hz 16:9	
			2880 x 576i @ 50 Hz 16:9	
			1440 x 576p @ 50 Hz 16:9	
			720 (1440) x 576i @ 50Hz 16:9	

LISÄTIETOJA

Kuvakoko ja projisointietäisyys

XGA

(16:9)-näytön halkaisijan pituus	Näytön koko (L x K)				Projektioetäisyys (E)				Offset (Hd)	
	(m)		(tuumaa)		(m)		(jalkaa)			
	Leveys	Korkeus	Leveys	Korkeus	Laaja	Tele	Laaja	Tele	(m)	(tuumaa)
25,4	0,52	0,39	20,32	15,24	1,00	1,11	3,28	3,64	0,06	2,36
30	0,61	0,46	24,00	18,00	1,18	1,32	Ei sovellettavissa	4,33	0,07	2,76
40	0,81	0,61	32,00	24,00	1,58	1,76	5,18	5,77	0,09	3,54
50	1,02	0,76	40,00	30,00	1,97	2,19	6,46	7,19	0,12	4,72
60	1,22	0,91	48,00	36,00	2,37	2,63	7,78	8,63	0,14	5,51
70	1,42	1,07	56,00	42,00	2,76	3,07	9,06	10,07	0,16	6,30
80	1,63	1,22	64,00	48,00	3,15	3,51	10,33	11,52	0,18	7,09
90	1,83	1,37	72,00	54,00	3,55	3,95	11,65	12,96	0,21	8,27
100	2,03	1,52	80,00	60,00	3,94	4,39	12,93	14,40	0,23	9,06
120	2,44	1,83	96,00	72,00	4,73	5,27	15,52	17,29	0,27	10,63
150	3,05	2,29	120,00	90,00	5,91	6,58	19,39	21,59	0,34	13,39
180	3,66	2,74	144,00	108,00	7,10	7,90	23,29	25,92	0,41	16,14
200	4,06	3,05	160,00	120,00	7,88	8,78	25,85	28,81	0,46	18,11
250	5,08	3,81	200,00	150,00	9,86	10,97	32,35	35,99	0,57	22,44
300	6,10	4,57	240,00	180,00	11,83	Ei sovellettavissa	38,81	Ei sovellettavissa	0,69	27,17

Huomautus: *Zoomaussuhde: 1.1x*

WXGA

(16:9)-näytön halkaisijan pituus	Näytön koko (L x K)				Projektioetäisyys (E)				Offset (Hd)	
	(m)		(tuumaa)		(m)		(jalkaa)			
	Leveys	Korkeus	Leveys	Korkeus	Laaja	Tele	Laaja	Tele	(m)	(tuumaa)
30	0,65	0,4	25,44	15,90	1,00	1,11	Ei sovellettavissa	3,64	0,05	1,97
40	0,86	0,54	33,92	21,20	1,33	1,48	4,36	4,86	0,06	2,36
50	1,08	0,67	42,40	26,50	1,66	1,85	5,45	6,07	0,08	3,15
60	1,29	0,81	50,88	31,80	2,00	2,22	6,56	7,28	0,09	3,54
70	1,51	0,94	59,36	37,10	2,33	2,59	7,64	8,50	0,12	4,72
80	1,72	1,08	67,84	42,40	2,66	2,96	8,73	9,71	0,13	5,12
90	1,94	1,21	76,32	47,70	2,99	3,33	9,81	10,93	0,15	5,91
100	2,15	1,35	84,80	53,00	3,33	3,70	10,93	12,14	0,16	6,30
120	2,58	1,62	101,76	63,60	3,99	4,45	13,09	14,60	0,19	7,48
150	3,23	2,02	127,20	79,50	4,99	5,56	16,37	18,24	0,24	9,45
180	3,88	2,42	152,64	95,40	5,99	6,67	19,65	21,88	0,29	11,42
200	4,31	2,69	169,60	106,00	6,65	7,41	21,82	24,31	0,33	12,99
250	5,38	3,37	212,00	132,50	8,31	9,26	27,26	30,38	0,40	15,75
300	6,46	4,04	254,40	159,00	9,98	Ei sovellettavissa	32,74	Ei sovellettavissa	0,48	18,90

Huomautus: *Zoomaussuhde: 1.1x*

LISÄTIETOJA

1080p

(16:9)-näytön halkaisijan pituus	Näytön koko (L x K)				Projektioetäisyys (E)				Offset (Hd)	
	(m)		(tuumaa)		(m)		(jalkaa)			
	Leveys	Korkeus	Leveys	Korkeus	Laaja	Tele	Laaja	Tele	(m)	(tuumaa)
24,5	0,54	0,31	21,35	12,01	0,80	0,88	Ei sovellettavissa	2,89	0,04	1,57
30	0,66	0,37	26,15	14,71	0,98	1,08	Ei sovellettavissa	3,54	0,06	2,36
40	0,89	0,5	34,86	19,6	1,31	1,43	4,30	4,69	0,08	3,15
50	1,11	0,62	43,58	24,5	1,63	1,79	5,35	5,87	0,10	3,94
60	1,33	0,75	52,29	29,4	1,96	2,15	6,43	7,05	0,12	4,72
70	1,55	0,87	61,01	34,3	2,29	2,51	7,51	8,23	0,14	5,51
80	1,77	1	69,73	39,2	2,61	2,87	8,56	9,42	0,16	6,30
90	1,99	1,12	78,44	44,1	2,94	3,23	9,65	10,60	0,18	7,09
100	2,21	1,25	87,16	49	3,27	3,58	10,73	11,75	0,19	7,48
120	2,66	1,49	104,59	58,8	3,92	4,30	12,86	14,11	0,24	9,45
150	3,32	1,87	130,74	73,5	4,90	5,38	16,08	17,65	0,30	11,81
180	3,98	2,24	156,88	88,2	5,88	6,45	19,29	21,16	0,36	14,17
200	4,43	2,49	174,32	98,1	6,54	7,17	21,46	23,52	0,40	15,75
250	5,53	3,11	217,89	122,6	8,17	8,96	26,80	29,40	0,50	19,69
300	6,64	3,74	261,47	147,1	9,80	10,75	32,15	35,27	0,59	23,23
306	6,77	3,81	266,70	150	10,00	Ei sovellettavissa	32,81	Ei sovellettavissa	0,61	24,02

Huomautus: *Zoomaussuhde: 1.1x*

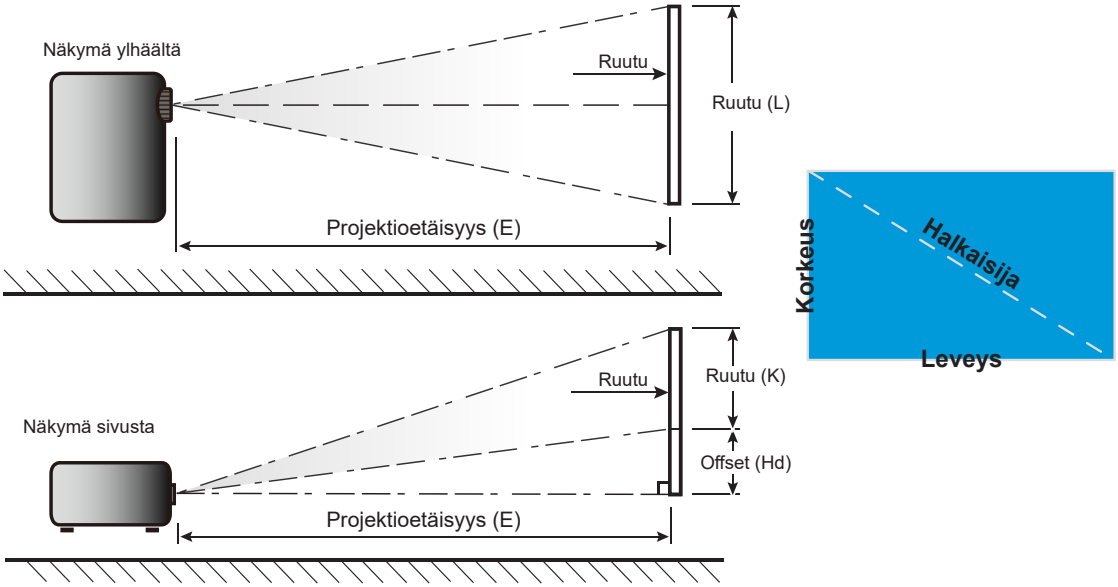

LISÄTIETOJA

Projektorin mitat ja kattokiinnitysasennus

1. Käytä Optoma-kattopidikettä projektorin vahingoittumisen välttämiseksi.
2. Jos haluat käyttää kolmannen osapuolen kattoasennussarjaa, varmista, että projektorin kiinnittämiseen käytettävät ruuvit ovat seuraavien teknisten tietojen mukaisia:

- Ruuvityyppi: M4*10 mm
- Ruuvin vähimmäispituus: 10 mm

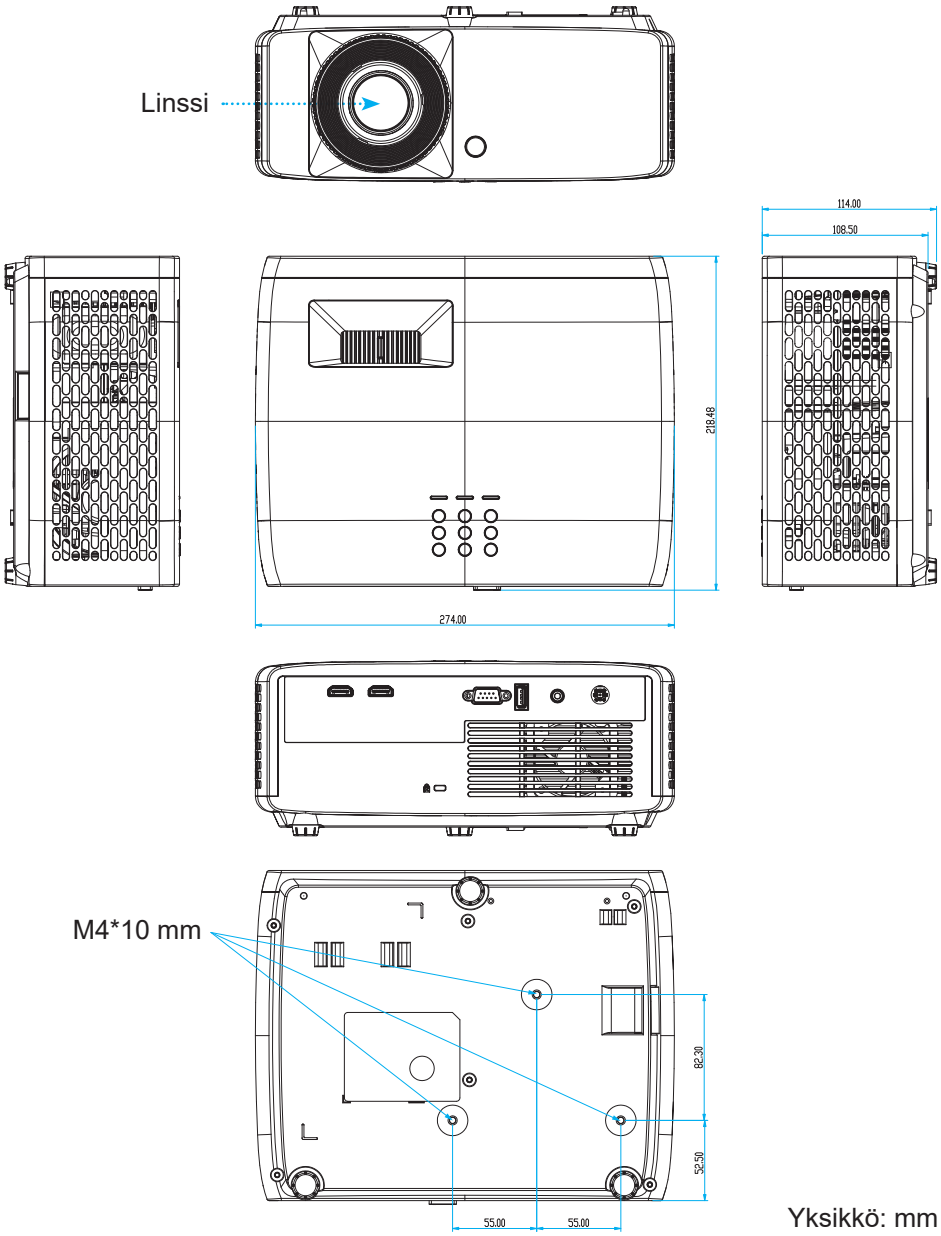

Yksikkö: mm

Huomautus: *Vääränlaisesta asennuksesta aiheutuneet vahingot eivät kuulu takuun piiriin.*

Varoitus:

- Jos ostat kattoasennussarjan muulta yhtiöltä, varmista että se käyttää oikeankokoisia ruuveja. Ruuvikokoon vaikuttaa kiinnityslevyn paksuus.
- Varmista, että katon ja projektorin pohjan välillä on vähintään 10 cm.
- Vältä asentamasta projektoria lämmönlähteen lähelle.

LISÄTIETOJA

Kattokiinnitystä varten voi ostaa verkkolaitteen kiinnittämiseen kaapelisiteen, jonka pituus on yli 250 mm.

1. Asenna kaapeliside sille varattuihin reikiin projektorin pohjassa. Aseta sitten verkkolaite paikalleen.

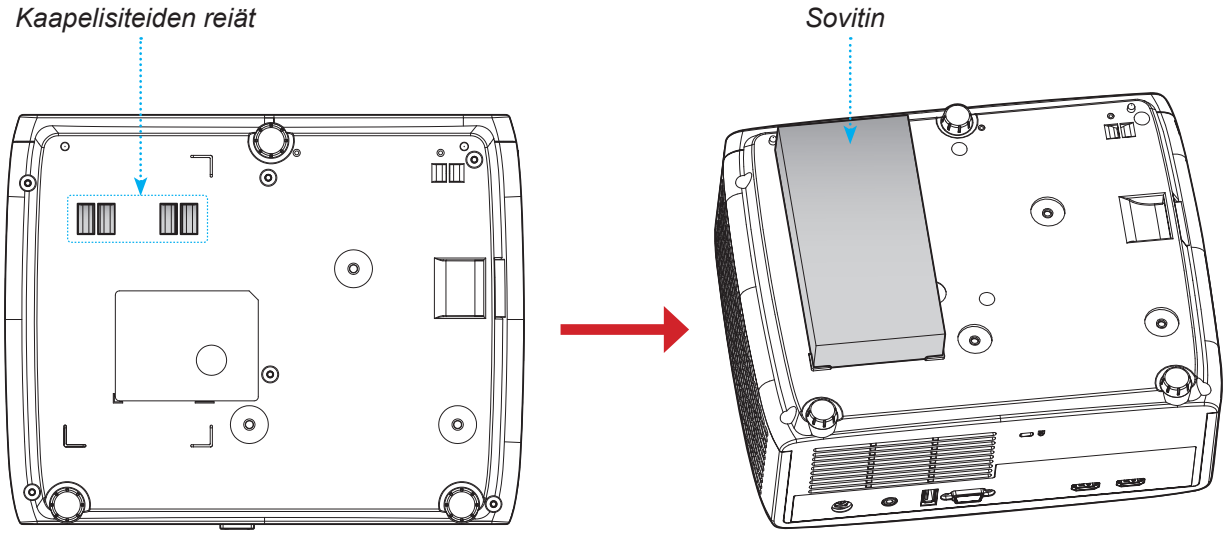

2. Kiinnitä verkkolaite kaapelisiteellä.

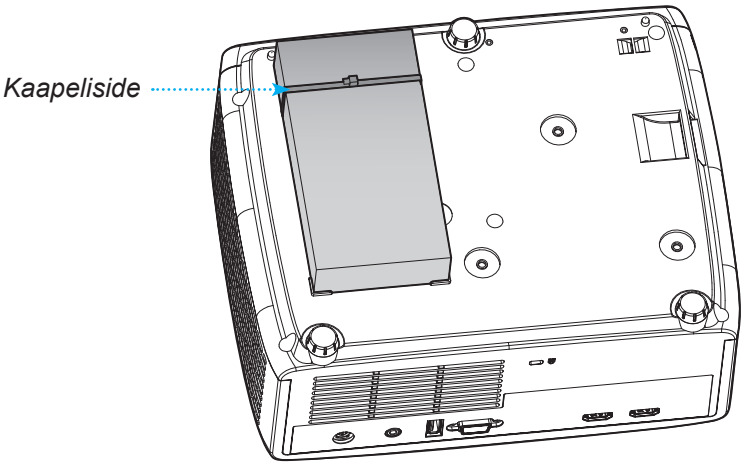

LISÄTIETOJA

Infrapunakaukosäädinkoodit

Näppäin		NEC-muoto	Asiakaskoodi		Näppäinkoodi		Kuvaus
			Tavu 1	Tavu 2	Tavu 3	Tavu 4	
Virta	⏻	Muoto 1	32	CD	02	FD	Paina kytkeäksesi projektorin päälle/pois.
Kuvasuhde	⤡	Muoto 1	32	CD	64	9B	Paina muuttaaksesi näytetyn kuvan kuvasuhdetta.
Lähde	⇥	Muoto 1	32	CD	C3	3C	Paina valitaksesi tulosignaalin.
Tila	🖵	Muoto 1	32	CD	5	FA	Paina vaihtaaksesi näytetyn kuvan Kuvatilan.
Nelisuuntaiset valintanäppäimet (Ylös)	∧	Muoto 2	32	CD	11	EE	Paina valitaksesi kohteita tai säätääksesi valintaasi.
Nelisuuntaiset valintanäppäimet (Vasen)	<	Muoto 2	32	CD	10	EF	
Nelisuuntaiset valintanäppäimet (Oikea)	>	Muoto 2	32	CD	12	ED	
Nelisuuntaiset valintanäppäimet (Alas)	∨	Muoto 2	32	CD	14	EB	
Enter	○	Muoto 1	32	CD	0F	F0	Vahvista valinta.
Asetukset/ Asetus-valikko	⚙	Muoto 1	32	CD	A8	57	Paina siirtyäksesi Asetukset-valikkoon.
Paluu	↩	Muoto 1	32	CD	0D	F2	Paina palataksesi edelliseen valikkoon.
Valikko	≡	Muoto 1	32	CD	0E	F1	Paina näyttääksesi OSD-valikon tai sulkeaksesi sen.

LISÄTIETOJA

Näppäin		NEC-muoto	Asiakaskoodi		Näppäinkoodi		Kuvaus
			Tavu 1	Tavu 2	Tavu 3	Tavu 4	
Äänenvoimakkuus -		Muoto 2	32	CD	8F	70	Paina vähentääksesi äänenvoimakkuutta.
Mykistys		Muoto 1	32	CD	52	AD	Paina kytkeäksesi audion hetkellisesti pois/päälle.
Äänenvoimakkuus +		Muoto 2	32	CD	8C	73	Paina lisätäksesi äänenvoimakkuutta.
Pysäytä		Muoto 1	32	CD	06	F9	Paina pysäyttääksesi projisoidun kuvan.
Kuvankorjaus		Muoto 1	32	CD	7	F8	Paina säätääksesi projektorin kallistuman aiheuttamaa kuvavääristymää.
AV-mykistys		Muoto 1	32	CD	03	FC	Paina piilottaaksesi/paljastaaksesi näyttökuvan ja kytkeäksesi audion päälle/pois.

LISÄTIETOJA

Vianmääritys

Jos projektoria käyttäessäsi esiintyy ongelmia, katso seuraavia ohjeita. Jos ongelma ei poistu, ota yhteyttä paikalliseen jälleenmyyjään tai huoltokeskukseen.

Kuvaongelmat

Ruudulle ei ilmesty kuvaa

- Varmista, että kaikki kaapelit ja virtaliitännät on liitetty kunnolla "Asennus"-osiossa kuvatulla tavalla.
- Tarkista, että liittimet ovat ehjiä.
- Varmista, että "Mykistys"-ominaisuutta ei ole kytketty päälle.

Kuva ei ole tarkka

- Kierrä tarkennusrengasta myötäpäivään tai vastapäivään, kunnes kuva on tarkka ja selvä. Katso sivu *17*.
- Varmista, että heijastusnäyttö on vaaditun etäisyyden päässä projektorista. (Katso sivut *46~47*).

Kuva on venynyt tilassa näytettäessä 16:9 DVD:tä

- Kun toista anamorfista DVD:tä tai 16:9 DVD:tä, projektori näyttää parhaan kuvan 16: 9 muodossa projektoripuolella.
- Jos toistat P-venytys-muotoista DVD-levyä, vaihda muodoksi P-venytys projektorin kuvaruutuvalikossa.
- Jos toistat 4:3 -muotoista DVD:tä, vaihda muoto 4:3 :ksi projektorin näyttövalikossa.
- Aseta näyttömuodoksi 16:9-laajakuvasuhde DVD-soittimesta.

Kuva on liian pieni tai iso

- Kierrä zoomausvipua myötä- tai vastapäivään kasvattaaksesi tai pienentääksesi projisoidun kuvan kokoa. Katso sivu *17*.
- Siirrä projektoria lähemmäs tai kauemmas valkokankaasta.
- Paina "Valikko" projektorin paneelista ja siirry kohtaan "Näyttö → Kuvasuhde". Kokeile eri asetuksia.

Kuva on kallistunut sivuilta:

- Jos mahdollista, sijoita projektori uudelleen niin, että se on keskitetty valkokankaaseen ja sijaitsee sen alareunan alapuolella.

Kuva näkyy peilikuvana

- Valitse kuvaruutuvalikon kohta "Näyttö → Projisoinnin suuntaus" ja säädä heijastuksen suunta.

LISÄTIETOJA

Muita ongelmia

Projektori lopettaa vastaamisen kaikkiin ohjaimiin

- Jos mahdollista, sulje monitori ja irrota virtajohto ja odota vähintään 20 sekuntia, ennen kuin yhdistät virtajohdon uudelleen.

Kaukosäädinongelmat

Jos kaukosäädin ei toimi

- Tarkista, että kaukosäädintä osoitetaan ±15° kulmassa projektorin infrapunavastaanottimista.
- Tarkista, ettei kaukosäätimen ja projektorin välillä ole esteitä. Siirrä 6 metrin säteelle projektorista.
- Varmista, että paristot on asetettu oikein.
- Vaihda paristot, jos ne ovat vanhentuneet.

LISÄTIETOJA

Varoitusvalo

Kun varoitusosoittimet (katso seuraavasta) syttyvät tai vilkkuvat, projektori sammuu automaattisesti:

- "Lamppu"-LED-merkkivalo palaa punaisena, ja jos "Virta"-merkkivalo vilkkuu punaisena.
- ”Lämpötila"-LED-merkkivalo palaa punaisena, ja jos "Virta"-merkkivalo vilkkuu punaisena. Tämä osoittaa, että projektori on ylikuumentunut. Tavallisissa oloissa projektori voidaan kytkeä takaisin päälle.
- "Lämpötila"-LED-merkkivalo vilkkuu punaisena ja jos "Virta"-merkkivalo vilkkuu punaisena.

Irrota virtajohto projektorista, odota 30 sekuntia ja yritä uudelleen. Jos varoitusvalo syttyy uudelleen tai vilkkuu, ota yhteyttä lähimpään huoltokeskukseen saadaksesi tukea.

LED-merkkivalojen selitys

Viesti	Virran merkkivalo		Lämpötilan merkkivalo	Lampun merkkivalo
	(Punainen)	(Sininen)	(Punainen)	(Punainen)
Valmiustila (Virtajohto)	Tasainen valo			
Virta päällä (lämmitys)		Vilkkuu (0,5 s pois / 0,5 s päälle)		
Virta päällä ja lamppu palaa		Tasainen valo		
Virta pois (jäähdytys)		Vilkkuu (0,5 s pois / 0,5 s päällä). Palaa takaisin tasaiseen punaiseen valoon, kun jäähdytintuuletin kytkeytyy pois päältä.		
Virhe (lamppuvika)	Vilkkuu			Tasainen valo
Virhe (tuuletinvika)	Vilkkuu		Vilkkuu	
Virhe (ylikuumentunut)	Vilkkuu		Tasainen valo	

- Virta pois:

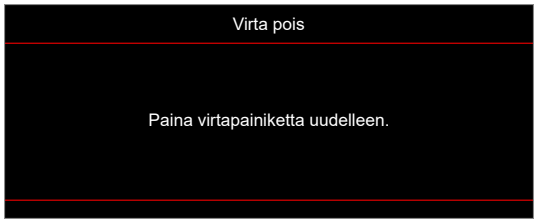

- Lämpötilavaroitus:

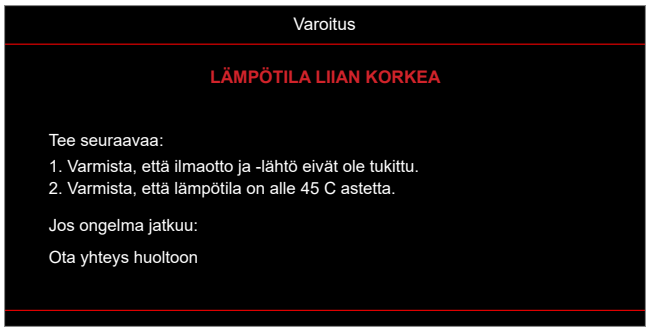

LISÄTIETOJA

Tekniset tiedot

Kohde		Kuvaus
Teknologia		• XGA: Texas Instrument DMD, 0,55" S450 DMD • WXGA: Texas Instrument DMD, 0.65" S450 DMD • 1080p: Texas Instrument DMD, 0,65" S600 DMD
Natiiviresoluutio		• XGA: 1024 x 768 • WXGA: 1280 x 800 • 1080p: 1920 x 1080
Linssi	Heittosuhde	• XGA: 1,94–2,16 (60"@2,37m) • WXGA: 1,54–1,72 (60"@2,37m) • 1080p: 1,48–1,62 (61"@2,0m)
	F-pysäytys	• XGA/WXGA: 2,41~2,53 • 1080p: 2,5~2,67
	Polttoväli	• XGA: 21,85–24,01 mm • WXGA: 21,85–24,00 mm • 1080p: 12,81–16,74 mm
	Zoomausalue	1.1x
Siirtymä		• XGA: 115 % @60", toleranssi ±5 % • WXGA: 100–112 % @60", toleranssi ±5 % • 1080p: 100–116 % @60", toleranssi±5 %
Kuvakoko		• XGA/WXGA: Optimoitu 60” -leveydelle @2,37 m • 1080p: Optimoitu 61” -leveydelle @2,0 m
Heijastusetäisyys		• XGA: 1–11,8 m mekanismilla 1–10 m optimoitu optinen alue • WXGA: 1–10 m mekanismilla 1–10 m optimoitu optinen alue • 1080p: 0,8–10 m mekanismilla 1–5 m optimoitu optinen alue
I/Os		• HDMI 1 (HDMI 1.4b [XGA/WXGA-malli] / HDMI 2.0 [1080p-malli]) • HDMI 2 (HDMI 2.0 [XGA/WXGA-malli] / HDMI 2.2 [1080p-malli]) • USB Type-A virtaa varten USB 5 V / 1,5 A • Audiolähtö 3,5 mm • RS-232
Väri		1073,4 miljoonaa väriä
Skannausnopeus		• Vaakasuora skannausnopeus: 15–140 KHz • Pystysuora skannausnopeus: 24–120 Hz
Kaiutin		15 W
Virrankulutus		• ECO-tila: 89 W (tyypillinen) @110 VAC; 887 W @220 VAC • Kirkas tila: 140 W (tyypillinen) @110 VAC; 139 W @220 VAC
Tuleva virta		DC 19,5 V, 9,23 A
Asennussuuntaus		Etu, Taka, Katto, Taka-ylä
Mitat (L x S x K)		• Ilman jalkoja: 274 x 216 x 108,5 mm • Jalkojen kanssa: 274 x 216 x 114 mm
Paino		3,0 ±0,2 kg
Ympäristöolosuhteet		Käyttö 0–40 °C, 80 % kosteus (maks. ei-kondensoituva)

Huomautus: *Kaikki tekniset tiedot voivat muuttua ilman ilmoitusta.*

LISÄTIETOJA

Optoman maailmanlaajuiset toimistot

Jos laite tarvitsee huoltoa, ota yhteys paikalliseen myyntipisteeseen.

Yhdysvallat
Optoma Technology, Inc.
47697 Westinghouse Drive.
Fremont, Ca 94539

888-289-6786
510-897-8601
services@optoma.com

Kanada
Optoma Technology, Inc.
47697 Westinghouse Drive.
Fremont, Ca 94539

888-289-6786
510-897-8601
services@optoma.com

Latinalainen Amerikka
Optoma Technology, Inc.
47697 Westinghouse Drive.
Fremont, Ca 94539

888-289-6786
510-897-8601
services@optoma.com

Eurooppa
Unit 1, Network 41, Bourne End Mills
Hemel Hempstead, Herts,
HP1 2UJ, United Kingdom
www.optoma.eu
Huoltopuh.: +44 (0)1923 691865

+44 (0) 1923 691 800
+44 (0) 1923 691 888
service@tsc-europe.com

Benelux BV
Randstad 22-123
1316 BW Almere
The Netherlands
www.optoma.nl

+31 (0) 36 820 0252
+31 (0) 36 548 9052

Ranska
Bâtiment E
81-83 avenue Edouard Vaillant
92100 Boulogne Billancourt, France

+33 1 41 46 12 20
+33 1 41 46 94 35
savoptoma@optoma.fr

Espanja
C/ José Hierro,36 Of. 1C
28522 Rivas VaciaMadrid,
Espanja

+34 91 499 06 06
+34 91 670 08 32

Deutschland
Am Nordpark 3
41069 Mönchengladbach
Germany

+49 (0) 2161 68643 0
+49 (0) 2161 68643 99
info@optoma.de

Skandinavia
Lerpeveien 25
3040 Drammen
Norja

+47 32 98 89 90
+47 32 98 89 99
info@optoma.no

PO.BOX 9515
3038 Drammen
Norja

Korea
https://www.optoma.com/kr/

Japani
https://www.optoma.com/jp/

Taiwan
https://www.optoma.com/tw/

Kiina
Room 2001, 20F, Building 4,
No.1398 Kaixuan Road,
Changning District
Shanghai, 200052, China

+86-21-62947376
+86-21-62947375
www.optoma.com.cn

Australia
https://www.optoma.com/au/