DLP®-projektori

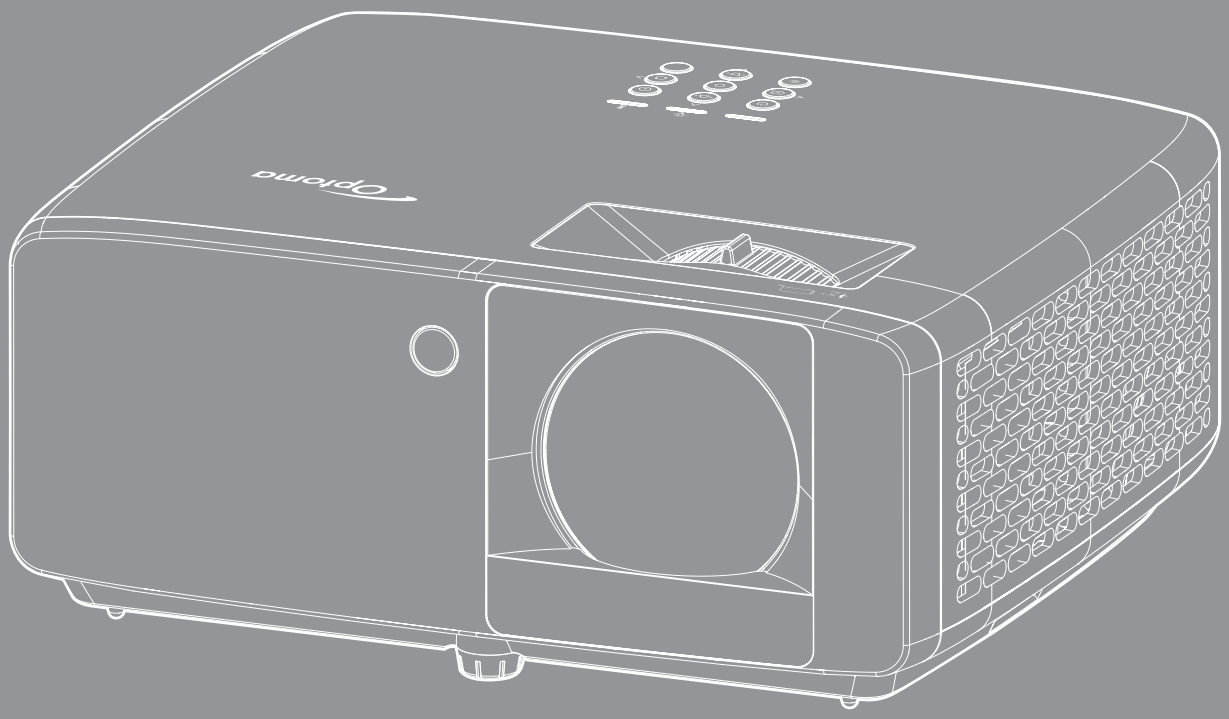

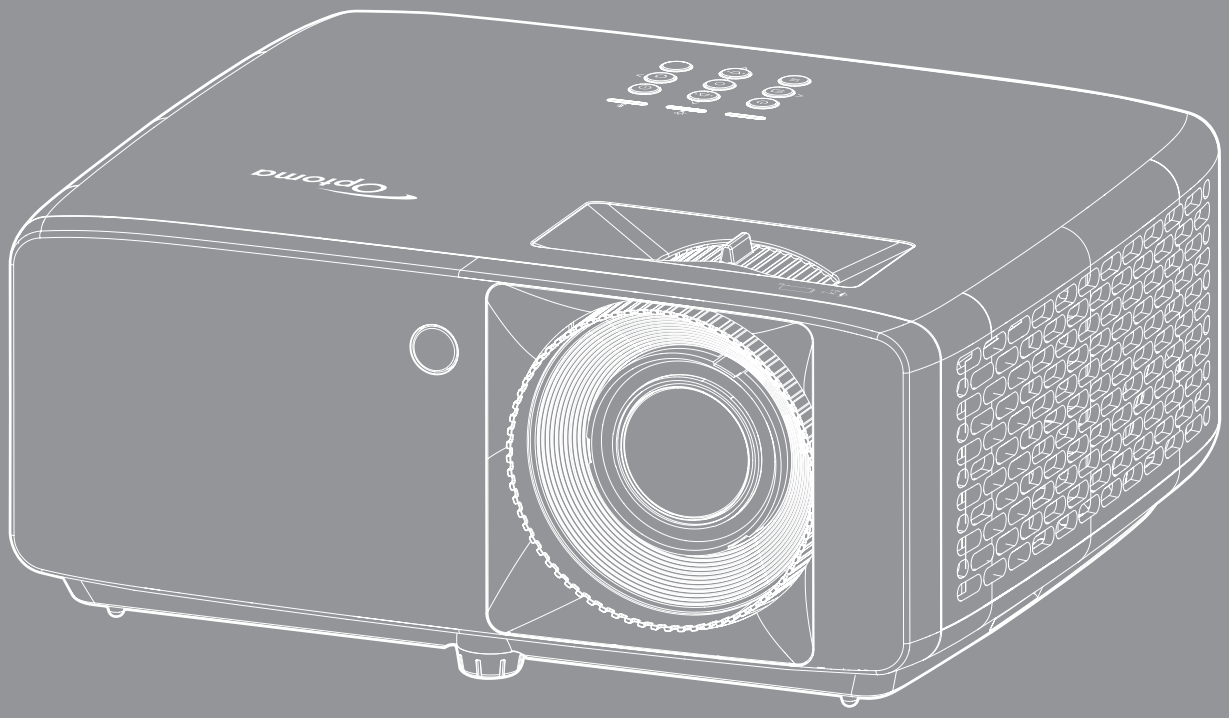

Käyttöopas

SISÄLTÖ

TURVALLISUUS 4

Tärkeä turvaohje 4
Lasersäteilyn turvallisuustiedot 5
Laser-ilmoitus 6
Tekijänoikeudet 7
Vastuuvapauslauseke 7
Tavaramerkkien tunnustaminen 7
FCC 7
Vaatimustenmukaisuusvakuutus EU-maissa 8
WEEE 8
Linssin puhdistaminen 8

JOHDANTO 9

Pakkaus 9
Vakiolisävarusteet 9
Tuotekuvaus 10
Liitännät 11
Näppäimistö 12
Kaukosäädin 13

ASETUKSET JA ASENNUS 14

Projektorin asennus 14
Lähteiden yhdistäminen projektoriin 16
Heijastetun kuvan säätäminen 17
Etäasetus 19

PROJEKTORIN KÄYTTÖ 21

Projektorin virran kytkeminen päälle/pois päältä 21
Tulolähteen valitseminen 22
Valikossa navigointi ja ominaisuudet 23
Kuvaruutuvalikkopuu 24
Kuva kuvatilavalikko 30
Kuvan dynaaminen alue -valikko 30
Kuvan kirkkausvalikko 30
Kuvan kontrastivalikko 31
Kuvan terävyysvalikko 31
Kuvan gammavalikko 31
Kuvan väriasetukset -valikko 31
Kuvan seinänvärivalikko 31
Kuvan 3D-valikko 32
Kuvan nollausasetukset-valikko 32
Näytön projisoinnin suuntausvalikko 33
Näytä valolähdetilavalikko 33

Näytä dynaaminen musta -valikko ... 33
Näytä pelitilavalikko ... 33
Näytön näyttötyyppi -valikko ... 33
Näyttö kuvasuhdevalikko ... 34
Näytä geometrinen korjaus -valikko ... 37
Näytä digitaalinen zoomi -valikko ... 37
Näyttö kuvansiirtovalikko ... 37
Näytön nollaus -valikko ... 37
Asetukset testikuvio -valikko ... 38
Aseta kielivalikko ... 38
Aseta Valikkoasetukset -valikko ... 38
Aseta suuri korkeus -valikko ... 38
Aseta suodatinasetukset -valikko ... 38
Aseta virta-asetukset -valikko ... 39
Asetukset suojaus -valikko ... 39
Aseta näppäimistön asetukset-valikko ... 39
Aseta käynnistyslogo-valikko ... 40
Aseta taustavärivalikko ... 40
Aseta laitteen nollausvalikko ... 40
Syötä automaattinen lähde -valikko ... 41
Syötä automaattinen tulon vaihto valikko ... 41
Tulon HDMI CEC -asetukset -valikko ... 41
Tulon nollaus -valikko ... 41
Audion äänenvoimakkuus -valikko ... 42
Audion mykistys -valikko ... 42
Audion nollaus -valikko ... 42
Ohjauslaitteen tunnus -valikko ... 43
Ohjaimen etäasetukset -valikko ... 43
Ohjaimen näppäimistöasetukset -valikko ... 43
Ohjaus-LAN-valikko ... 43
Control-ohjausvalikko ... 45
Aseta verkon ohjausasetukset -valikko ... 46
Ohjaimen nollaus-valikko ... 53
Tiedot-valikko ... 54

LISÄTIETOJA ... 55

Yhteensopivat kuvatarkkuudet ... 55
Kuvakoko ja projisointietäisyys ... 59
Projektorin mitat ja kattokiinnitysasennus ... 63
Infrapunakaukosäädinkoodit ... 65
Vianmääritys ... 67
Varoitusvalo ... 69
Tekniset tiedot ... 70
Optoman maailmanlaajuiset toimistot ... 72

TURVALLISUUS

	Tasasivuisessa kolmiossa olevan nuolipäisen salaman tarkoitus on varoittaa käyttäjää tuotteen kotelon sisässä olevasta eristämättömästä "vaarallisesta jännitteestä", joka on riittävän suuri muodostamaan sähköiskun vaaran.
	Tasasivuisen kolmion sisällä olevan huutomerkin tarkoitus on ilmoittaa käyttäjälle sovelluksen mukana tulevassa kirjallisessa materiaalissa olevista tärkeistä käyttö- ja ylläpito (huolto) -ohjeista.

Noudata kaikkia tässä käyttöoppaassa suositeltuja varoituksia, varotoimia ja huoltotoimenpiteitä.

Tärkeä turvaohje

- Älä tuki tuuletusaukkoja. Jotta voisit varmistaa projektorin luotettavan käytön ja suojata sitä ylikuumenemiselta, on suositeltavaa sijoittaa se niin, että sen tuuletus ei esty. Älä esimerkiksi aseta projektoria täydelle kahvipöydälle, sohvalle, sänkyyn jne. Älä aseta projektoria syvennykseen, kuten kirjahyllyyn tai hyllyyn, joka rajoittaa ilman virtausta.
- Tulipalon tai sähköiskun vaaran vähentämiseksi älä altista projektoria sateelle tai kosteudelle. Älä asenna laitetta lähelle lämmönlähteitä (esim. lämpöpattereita, lämmittimiä ja liesiä) tai muita lämpöä tuottavia laitteita (esim. vahvistimia).
- Älä anna esineiden tai nesteiden joutua projektorin sisään. Ne saattavat koskettaa vaarallisia jännitepisteitä tai oikosulkea osia, mistä saattaa seurata tulipalo tai sähköisku.
- Älä käytä seuraavanlaisissa olosuhteissa:
  - Äärimmäisen kuumassa, viileä tai kosteassa ympäristössä.
    - (i) Varmista, että ympäristön huonelämpötila on välillä 0–40 °C
    - (ii) Suhteellinen kosteus on enintään 80 %
  - Pölyisessä tai likaisessa ympäristössä.
  - Älä käytä laitetta voimakkaita magneettikenttiä muodostavien laitteiden läheisyydessä.
  - Suorassa auringonvalossa.
- Älä käytä laitetta, jos se on fyysisesti vahingoittunut tai vaurioitunut. Fyysisiin vahinkoihin tai vaurioihin kuuluu (rajoittamatta):
  - Laite on pudotettu.
  - Virtajohto tai -pistoke on vahingoittunut.
  - Nestettä on läikkynyt projektoriin.
  - Projektori on ollut alttiina sateelle tai kosteudelle.
  - Jotain on pudonnut projektorin sisään tai sen sisällä on jotain irtonaista.
- Älä sijoita projektoria epävakaalle alustalle. Projektori voi kaatua ja aiheuttaa vamman tai projektori voi vahingoittua.
- Älä estä valoa tulemasta läpi projektorin linssistä käytön aikana. Valo kuumentaa kohteen ja se voi sulaa, aiheuttaa palovammoja tai tulipalon.
- Älä avaa tai pura tuotetta, sillä se voi aiheuttaa sähköiskun.
- Älä yritä huoltaa laitetta itse. Kansien avaaminen saattaa altistaa sinut vaarallisille jännitteille tai muille vaaroille. Soita Optomalle ennen kuin lähetät laitteen korjattavaksi.
- Katso projektorin kotelosta turvallisuuteen liittyvät merkinnät.
- Vain valtuutettu huoltohenkilöstö saa korjata laitteen.
- Käytä vain valmistajan määrittämiä liitäntöjä/lisälaitteita.
- Älä katso suoraan projektorin linssiin käytön aikana. Kirkas valo saattaa vahingoittaa silmiäsi.
- Tämä projektori tunnistaa valolähteen käyttöiän itse.

- Laittaessasi projektorin pois päältä, varmista että sen jäähdytyskierto on suoritettu ennen virran katkaisemista. Anna projektorin jäähtyä 90 sekuntia.
- Sammuta laite ja irrota virtapistoke pistorasiasta, ennen kuin puhdistat tuotteen.
- Käytä kotelon puhdistamiseen pehmeää, kuivaa liinaa, joka on kostutettu miedolla pesuaineella. Älä käytä laitteen puhdistamiseen hankaavia puhdistusaineita, vahoja tai liuottimia.
- Irrota virtajohto pistorasiasta, jos laitetta ei käytetä pitkään aikaan.
- Älä aseta projektoria paikkoihin, joissa se voi altistua tärinälle tai iskuille.
- Älä koske linssiin paljain käsin.
- Poista paristo(t) kaukosäätimestä ennen varastointia. Jos paristo(t) jäävät kaukosäätimeen pitkiksi ajoiksi, ne voivat vuotaa.
- Älä käytä tai varastoi projektoria paikoissa, joissa voi olla öljyn tai tupakan savua, se voi heikentää projektorin suorituskyvyn laatua.
- Noudata oikeaa projektorin suuntausasennusta. Muu kuin vakioasennus voi heikentää projektorin suorituskykyä.
- Käytä jatkojohtoa ja/tai ylijännitesuojaa. Virtakatkokset ja jännitteen laskut voivat RIKKOA laitteita.

Lasersäteilyn turvallisuustiedot

- Tämän tuotteen on luokiteltu kuuluvan normin IEC60825-1:2014 LUOKKA 1 LASERTUOTE - RISKIRYHMÄ 2:n ja se on myös normien 21 CFR 1040.10 ja 1040.11 mukainen Riskiryhmä 2, LIP (Laser Illuminated Projector) -tuotteena, kuten on määritetty normissa IEC 62471:5:Ed.1.0. Katso lisätietoja 8. toukokuussa 2019 julkaistusta laserilmoituksesta No.57.

IEC 60825-1:2014, EN 60825-1:2014+A11:2021, EN 50689:2021 CLASS 1 CONSUMER LASER PRODUCT RISK GROUP 2, Complies with 21 CFR 1040.10 and 1040.11 except for conformance as a Risk Group 2 LIP as defined in IEC 62471-5:Ed.1.0. For more information see Laser Notice No. 57, dated May 8, 2019.
IEC 60825-1:2014 等級1雷射產品RG2危險等級
IEC 60825-1:2014 1类激光产品RG2危险等级

"WARNING: MOUNT ABOVE THE HEADS OF CHILDREN."
Additional warning against eye exposure for close exposures less than 1 m.

"AVERTISSEMENT : INSTALLER AU-DESSUS DE LA TÊTE DES ENFANTS."
Avertissement supplémentaire contre l'exposition oculaire pour des expositions à une distance de moins de 1 m.

「警告:安裝在高於兒童頭部處」 針對1m以下近距離眼睛接觸的額外警告

"警告:安裝在高于孩童头顶处" 关于小于1m近距离眼睛暴露的附加警告

- Kuten minkä tahansa kirkkaan valonlähteen kanssa, älä katso suoraan säteeseen, RG2 IEC 62471-5:2015
- Tämä projektori on normin EC/EN 60825-1:2014 mukainen luokan 1 lasertuote ja se kuuluu riskiryhmä 2:n normin IEC 62471-5:2015 vaatimusten mukaan.
- Valvo lapsia: ei saa tuijottaa ja on vältettävä optisia apuvälineitä!
- Lapsia on valvottava eikä heidän saa antaa katsoa suoraan projektorin säteeseen miltään etäisyydeltä projektorista.
- On oltava varovainen, kun käytetään kaukosäädintä projektorin käynnistämiseen projektorin linssin edessä ollessa.
- Käyttäjää kehoteen välttämään optisten apuvälineiden, kuten kiikarien ja teleskooppien käyttö säteen sisällä.
- Kun kytket projektorin päälle, varmista, ettei kukaan projisointialueella oleva katso linssiin.
- Pidä kaikki esineet (suurennuslasi jne.) poissa projektorin valoreitiltä. Linssistä projisoitu valoreitti on kattava, sen vuoksi mitkä tahansa poikkeavat kohteet, jotka voivat suunnata linssistä tulevaa valoa muualle, voivat aiheuttaa odottamattomia seurauksia, kuten tulipalo tai silmävamma.
- Kaikki käyttö tai säätäminen, jota ei ole erikseen selitetty käyttöoppaassa, luo vaaralliselle lasersäteilylle altistumisen vaaran.

- Älä avaa tai pura projektoria, tämä voi aiheuttaa vahinkoa lasersäteilylle altistumisen johdosta.
- Älä katso säteeseen, kun projektori on päällä. Kirkas valo voi johtaa pysyvään silmävaurioon.

Ohjaus-, säätö- tai käyttötoimenpiteiden noudattamatta jättäminen voi aiheuttaa vahinkoa lasersäteilylle altistumisen vuoksi.

Laser-ilmoitus

IEC 60825-1:2014: LUOKAN 1 LASER-TUOTE - RISKIRYHMÄ 2.

Tuotteen käyttötarkoitus kuluttajalaser- ja EN 50689:2021-normin mukaisena tuotteena.

LUOKAN 1 KULUTTJALASERTUOTE

EN 50689:2021

Tekijänoikeudet

Tämä julkaisu, mukaan lukien kaikki valokuvat, kuvitus ja ohjelmisto, on suojattu kansainvälisillä tekijänoikeuslaeilla. Kaikki oikeudet pidätetään. Tätä käyttöopasta tai mitään sen sisältämää materiaalia ei saa monistaa ilman tekijän kirjallista lupaa.

© Copyright 2022

Vastuuvapauslauseke

Tämän asiakirjan tiedot voivat muuttua ilman ilmoitusta. Valmistaja ei anna mitään esityksiä tai takuita tämän asiakirjan sisällölle ja erityisesti sanoutuu irti kaikista epäsuorista takuista myytävyydestä tai soveltuvuudesta johonkin tiettyyn tarkoitukseen. Valmistaja pidättää oikeudet tarkistaa tätä julkaisua ja tehdä aika-ajoin muutoksia sen sisältöön ilman velvoitetta ilmoittaa tällaisista tarkistuksista tai muutoksista kenellekään.

Tavaramerkkien tunnustaminen

Kensington on ACCO Brand Corporationin Yhdysvalloissa rekisteröity tavaramerkki, jolle on myönnetty rekisteröinti, ja jolle on vireillä hakemuksia muissa maissa eri puolilla maailmaa.

HDMI, HDMI-logo ja High-Definition Multimedia Interface ovat HDMI Licensing LLC:n tavaramerkkejä tai rekisteröityjä tavaramerkkejä Yhdysvalloissa ja muissa maissa.

DLP®, DLP Link ja DLP logo ovat Texas Instrumentsin rekisteröityjä tavaramerkkejä ja BrilliantColor™ on Texas Instrumentsin tavaramerkki.

Kaikki muut tässä käyttöoppaassa käytetyt tuotenimet ovat niiden vastaavien omistajien omaisuutta, mikä täten tunnustetaan.

FCC

Tämä laite on testattu, ja se on todettu luokan B digitaalisia laitteita koskevien rajoitusten FCC:n sääntökohdan 15 mukaiseksi. Nämä raja-arvot on tarkoitettu turvaamaan riittävä häiriösuojaus asutussa ympäristössä. Tämä laite tuottaa ja käyttää radioaaltoja ja saattaa säteillä niitä ympäristöönsä. Jos laitetta ei asenneta tai käytetä ohjeiden mukaan, se voi aiheuttaa häiriöitä radioliikenteelle.

On kuitenkin mahdollista, että häiriöitä esiintyy tietyn asennuksen yhteydessä. Jos tämä laite häiritsee radio- tai televisiovastaanottoa, minkä voi todeta sulkemalla laitteen ja käynnistämällä sen uudelleen, tilannetta voi yrittää korjata seuraavilla toimenpiteillä:

- Suuntaa vastaanottoantenni uudelleen.
- Siirrä laite kauemmas radio- tai televisiovastaanottimesta.
- Kytke laite pistorasiaan, joka kuuluu eri jakopiiriin kuin pistorasia, johon radio tai televisio on kytketty.
- Kysy neuvoa laitteen myyjältä tai kokeneelta radio- tai tv-asentajalta.

Huomautus: Suojatut kaapelit

Kaikki liitännät muihin tietokonelaitteisiin on tehtävä suojatuilla kaapeleilla, jotta säilytetään FCC-säädöstenmukaisuus.

Huomio

Sellaisten muutosten tai mukautusten tekeminen, joita valmistaja ei ole nimenomaisesti hyväksynyt, voi mitätöidä FCC:n myöntämän käyttäjän valtuutuksen käyttää tätä laitetta.

Käyttöehdot

Tämä laite on FCC-säännösten osan 15 mukainen. Käytölle on kaksi seuraavaa ehtoa:

1. Tämä laite ei saa aiheuttaa haitallista häiriötä, ja

2. Tämän laitteen on hyväksyttävä kaikki vastaanotettu häiriö, mukaan luettuna häiriö, joka saattaa aiheuttaa epätoivottavaa toimintaa.

Huomautus: Käyttö Kanadassa

Tämä luokan B digitaalinen laite on Kanadan ICES-003-säädöksen mukainen.

Remarque à l'intention des utilisateurs canadiens

Cet appareil numérique de la classe B est conforme à la norme NMB-003 du Canada.

Vaatimustenmukaisuusvakuutus EU-maissa

- EMC-direktiivi 2014/30/EU (lisäyksineen)
- Matalajännitedirektiivi 2014/35/EU
- RED 2014/53/EU (jos tuotteessa on RF-toiminto)

WEEE

Hävitysohjeet

Älä hävitä tätä elektronista laitetta heittämällä sitä roskiin. Minimoidaksesi saastumisen ja varmistaaksesi parhaan mahdollisen ympäristön suojelun, kierrätä laite.

Linssin puhdistaminen

- Varmista ennen linssin puhdistamista, että sammutat projektorin ja irrotat virtajohdon antaaksesi laitteen jäähtyä kokonaan.
- Poista pöly paineilmasuihkeella.
- Käytä linssin puhdistamiseen erikoisliinaa ja pyyhi linssi kevyesti. Älä koske linssiin paljain sormin.
- Älä käytä linssin puhdistamiseen emäksisiä/hapollisia pesuaineita tai syttyviä ohentimia, kuten alkoholia. Jos linssi vahingoittuu puhdistuksen seurauksena, takuu ei kata sitä.

Varoitus: Älä käytä syttyviä kaasuja sisältäviä suihkeita pölyn tai lian poistamiseen linssistä. Tämä voi aiheuttaa tulipalon projektorin sisäpuolen korkean kuumuuden johdosta.

Varoitus: Älä puhdista linssiä, jos projektori on lämpenemässä, tämä voi aiheuttaa linssin pintakalvon irtoamisen.

Varoitus: Älä pyyhi tai napauta linssiä kovalla esineellä.

Sähköiskun välttämiseksi laite ja sen oheislaitteet on maadoitettava oikein.

JOHDANTO

Kiitos, kun valitsit Optoma laser -projektorin. Katso koko ominaisuuslista verkkosivustomme tuotesivulta. Löydät sieltä myös lisätietoja ja dokumentaatiot aiheista, kuten ääniohjausasetus ja Usein kysyttyä.

Pakkaus

Pura pakkaus varovasti ja tarkista, että kaikki alla listatut vakiolisävarusteet ovat mukana. Joitakin vaihtoehtoisten lisävarusteiden kohteita ei ehkä ole käytettävissä mallin, teknisten tietojen ja ostoalueen mukaan. Tarkista sisältö ostopaikkasi mukaisesti. Jotkut lisävarusteet voivat vaihdella alueittain.

Takuukortti kuuluu toimitukseen vai määrätyillä alueilla. Kysy lisätietoja jälleenmyyjältä.

Vakiolisävarusteet

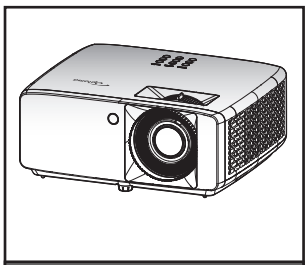

Projektori

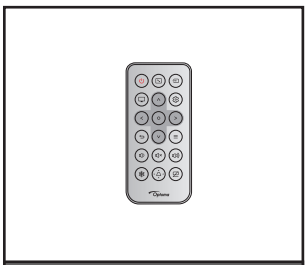

Kaukosäädin

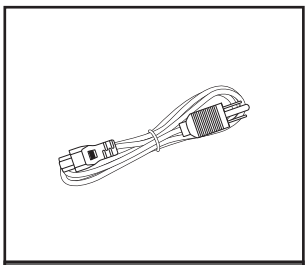

Virtakaapeli

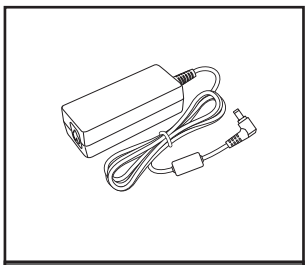

Verkkolaite

☑ Pikakäynnistys-käyttöopas

Asiakirjat

Huomautus:

- *Käyttääksesi asetustietoja, käyttöopasta, takuutietoja ja tuotepäivityksiä – skannaa QR-koodi tai siirry seuraavaan URL-osoitteeseen: https://www.optoma.com/support/download*

JOHDANTO

Tuotekuvaus

1080p 1.3x/1080p 1.6x -malli

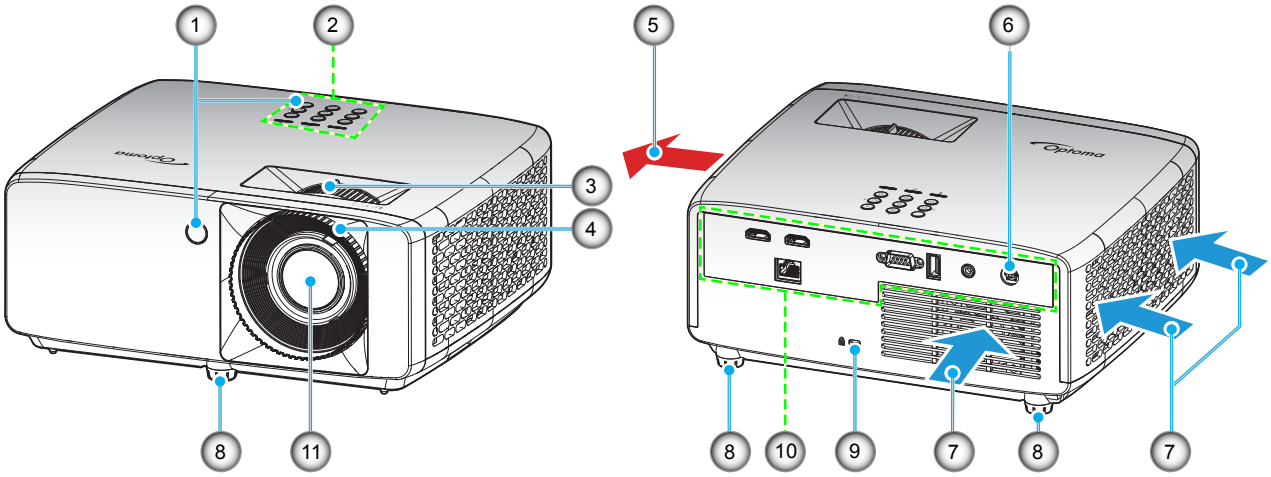

XGA/WXGA/1080p Short Throw/1080p Short Throw ilman verkkomallia

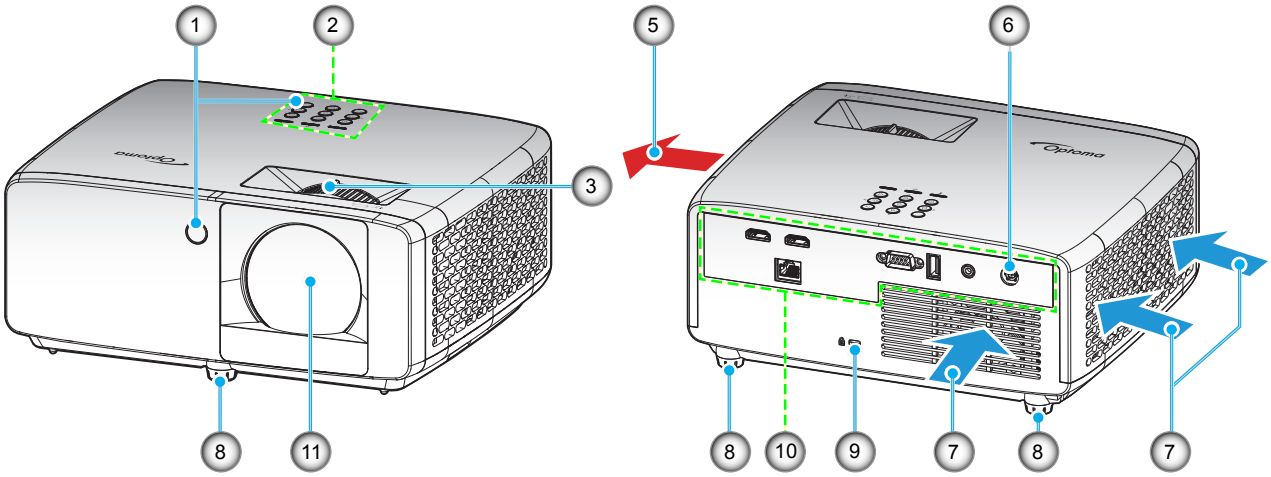

Huomautus:

- *Älä tuki projektorin ilmanotto- ja poistoaukkoja.*
- *Kun käytät projektoria suljetussa tilassa, jätä vähintään 30 cm:n väli ilmaotto- ja poistoaukkojen ympärille.*
- *1080p Short Throw ilman verkkomallia ei tue LAN-liitäntää.*

Nro	Kohde	Nro	Kohde
1.	Infrapunavastaanottimet	7.	Tuuletus (tuloilma)
2.	Näppäimistö	8.	Kallistuksen säätöjalka
3.	Zoomin vipu	9.	Kensington™-lukkoportti
4.	Tarkennusrengas	10.	Tulo-/lähtö
5.	Tuuletus (poistoilma)	11.	Linssi
6.	DC-liitin		

JOHDANTO

Liitännät

1080p 1.3x/1080p 1.6x -malli

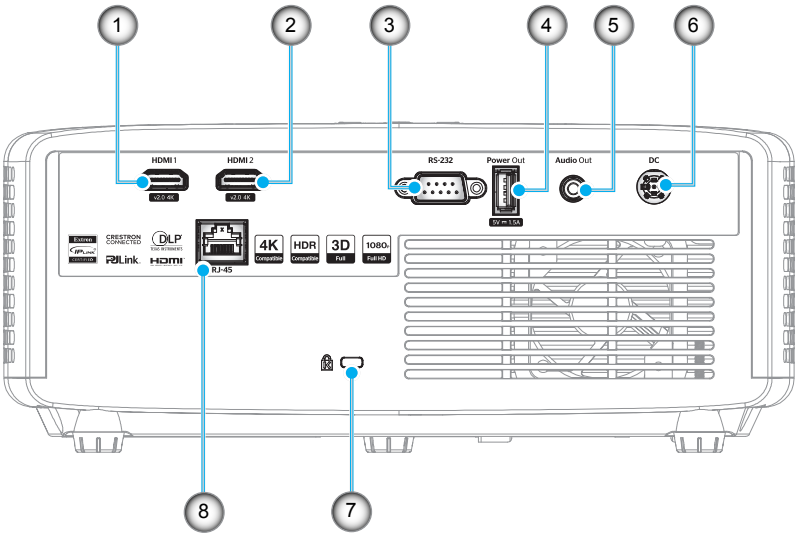

XGA/WXGA/1080p Short Throw/1080p Short Throw ilman verkkomallia

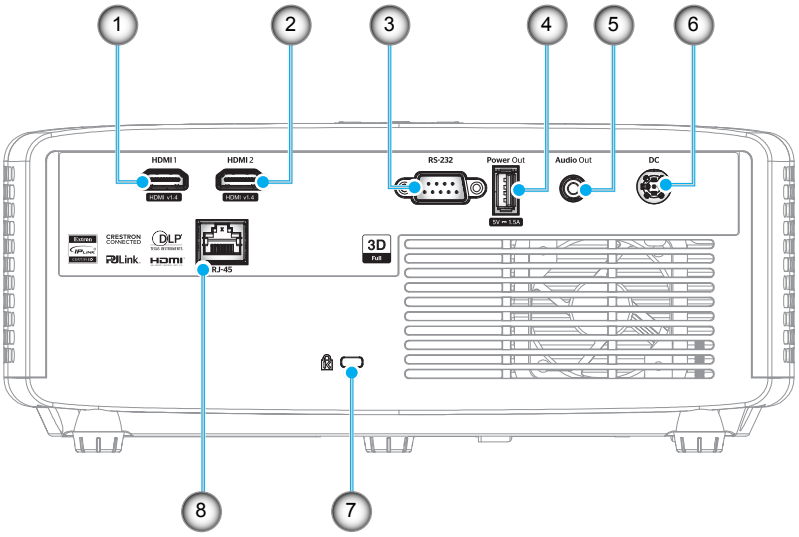

Nro	Kohde	Nro	Kohde
1.	HDMI 1 -liitäntä	5.	Audio-lähtöliitäntä
2.	HDMI 2 -liitäntä	6.	DC-liitin
3.	RS-232-liitäntä	7.	Kensington™-lukkoportti
4.	USB-virransyöttö (5 V⎓1,5 A) Liitäntä	8.	RJ-45-liitäntä*

Huomautus:

- *Signaalitila vaihtelee malleittain eri myyntialueilla.*
- **1080p Short Throw ilman verkkomallia ei tue verkkotoimintoa.*

JOHDANTO

Näppäimistö

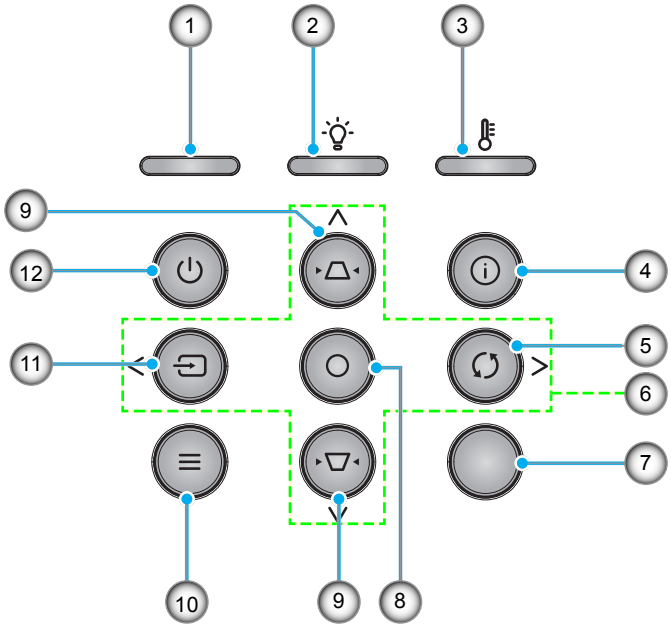

Nro	Kohde	Nro	Kohde
1.	Virran merkkivalo	7.	Infrapunavastaanotin
2.	Lampun merkkivalo	8.	Enter
3.	Lämpötilan merkkivalo	9.	Trapetsikorjaus
4.	Tiedot	10.	Valikko
5.	Re-Sync	11.	Lähde
6.	Nelisuuntaiset valintanäppäimet	12.	Virta

JOHDANTO

Kaukosäädin

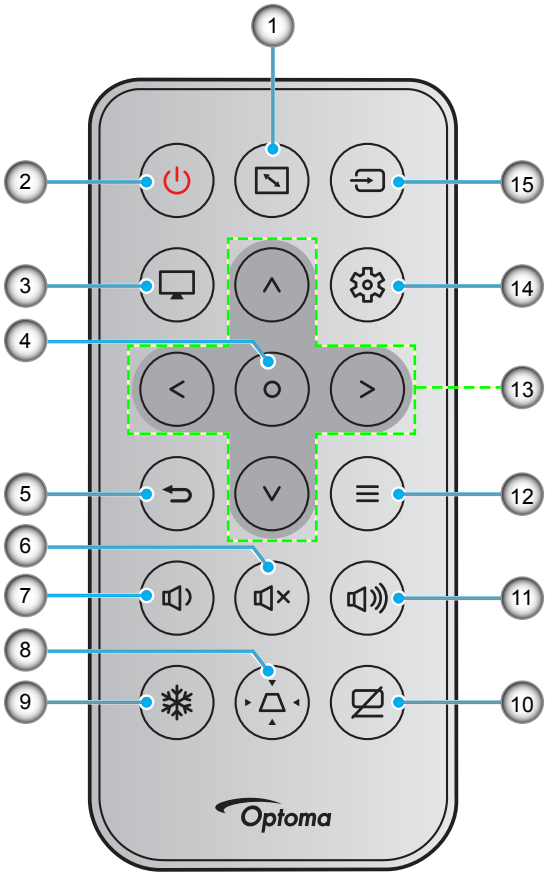

Nro	Kohde	Nro	Kohde
1.	Kuvasuhde	9.	Jäädyttää
2.	Virta Päälle/Pois	10.	AV-mykistys
3.	Tila	11.	Äänenvoimakkuus +
4.	Enter	12.	Valikko
5.	Paluu	13.	Nelisuuntaiset valintanäppäimet
6.	Mykistä	14.	Asetukset/Asetus-valikko
7.	Äänenvoimakkuus -	15.	Lähde
8.	Trapetsikorjaus		

Huomautus:

- *Joillakin näppäimillä ei ehkä ole toimintoa malleissa, jotka eivät tue näitä toimintoja.*
- *Ennen kuin käytät kaukosäädintä ensimmäistä kertaa, irrota läpinäkyvä eristysteippi. Katso akun asennus sivu 19.*
- *Kaukosäätimen pariston sisällyttäminen voi vaihdella aluekohtaisesti.*

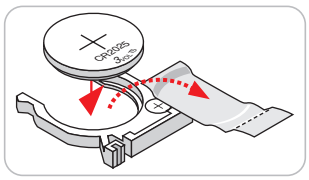

ASETUKSET JA ASENNUS

Projektorin asennus

Tämä projektori on suunniteltu asennettavaksi neljään mahdolliseen asentoon.

Huonetila ja henkilökohtainen mieltymys ratkaisee, minkä asennussijainnin valitset. Ota huomioon valkokankaan koko ja sijainti, sopivan pistorasian sijainti sekä projektorin ja muiden laitteiden välinen etäisyys ja sijainti.

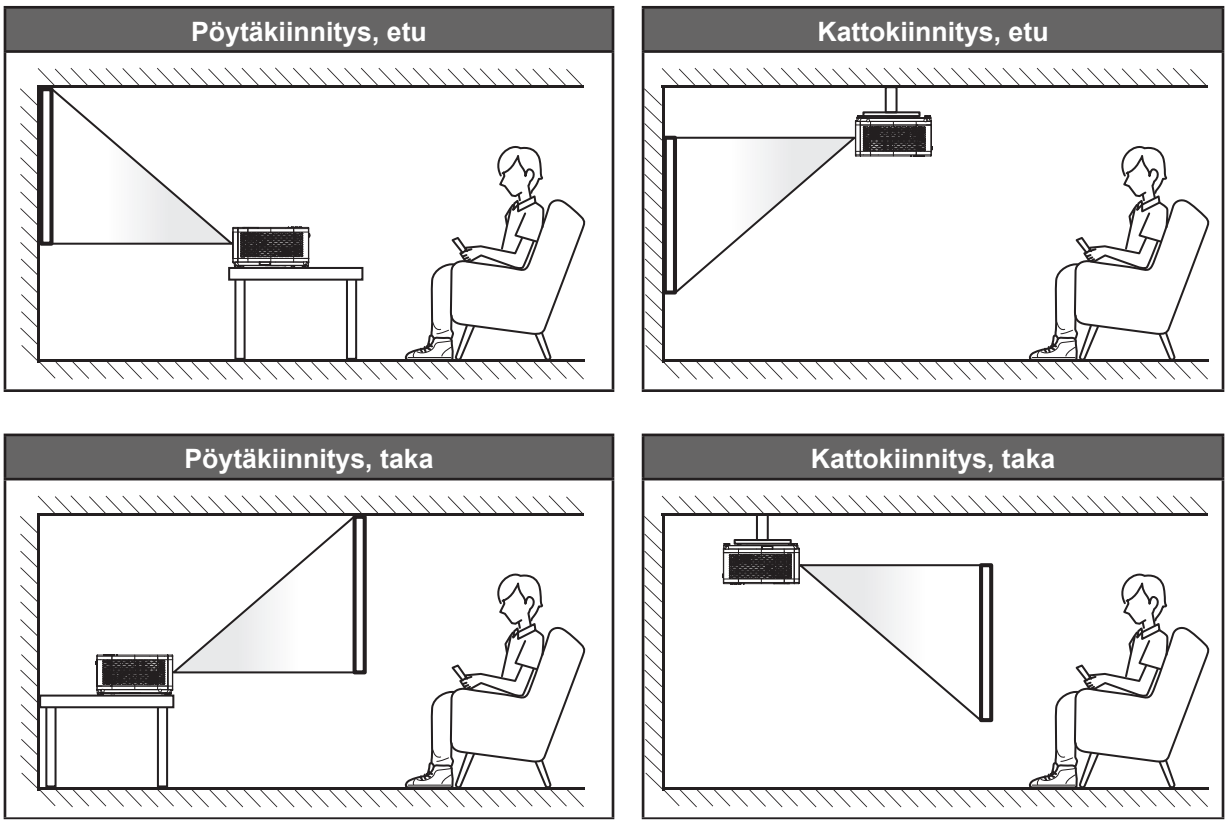

Projektori tulee asettaa tasaiselle pinnalle ja 90 astetta / kohtisuorassa heijastusnäyttöön nähden.

- Katso projektorin sijainnin määrittäminen tietylle heijastusnäyttökoolle etäisyystaulukosta sivuilla *59~62*.
- Katso näytön koon määrittäminen annetulle etäisyydelle etäisyystaulukosta sivuilla *59~62*.

Huomautus: *Mitä etäämmälle projektori sijoitettaan näytöstä, sitä suuremmaksi kuvan koko kasvaa ja myös pystysuuntainen siirtymä lisääntyy suhteessa.*

ASETUKSET JA ASENNUS

Projektorin asennusilmoitus

- 360° vapaa suuntaustoiminta

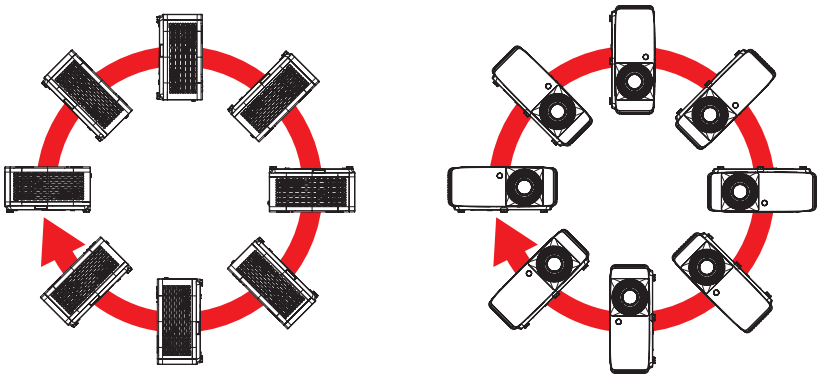

- Jätä vähintään 30 cm tyhjää tilaa poistoilma-aukon ympärille.

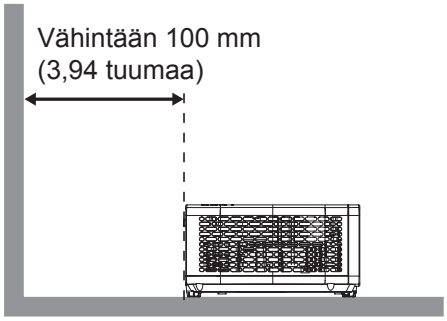

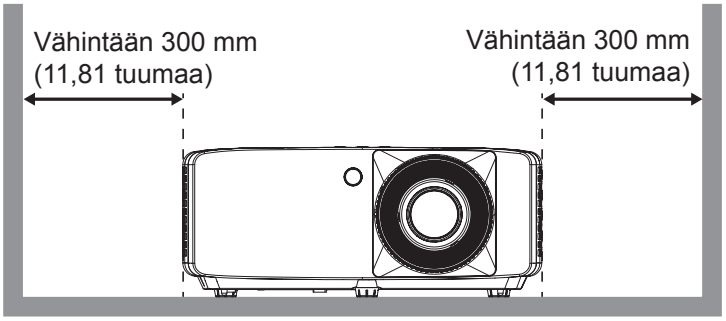

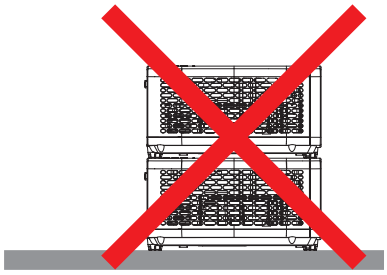

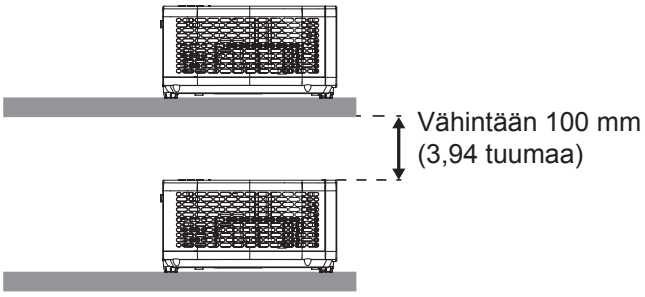

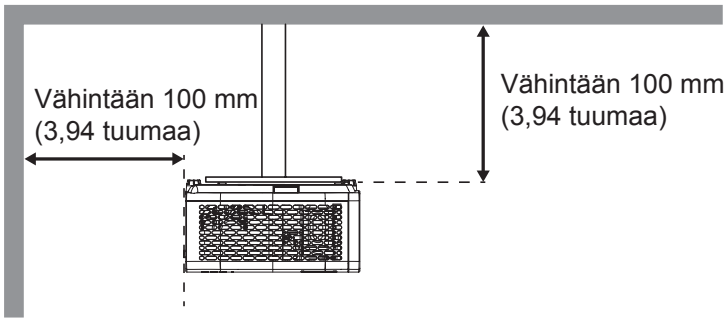

- Varmista, että tuloilma-aukot eivät kierrätä kuumaa ilmaa poistoilma-aukosta,
- Käytettäessä projektoria suljetussa tilassa, varmista, ettei ympäröivän ilman lämpötila ylitä käyttölämpötilaa projektorin ollessa käynnissä, ja että ilmanotto- ja poistoaukot ovat esteettömiä.
- Kaikkien suljettujen tilojen tulee läpäistä sertifioitu lämpöarviointi, jotta varmistetaan, ettei projektori kierrätä poistoilmaa, sillä tämä voi aiheuttaa projektorin sammumisen, vaikka suljetun tilan lämpötila olisi hyväksyttävällä käyttölämpötila-alueella.

ASETUKSET JA ASENNUS

Lähteiden yhdistäminen projektoriin

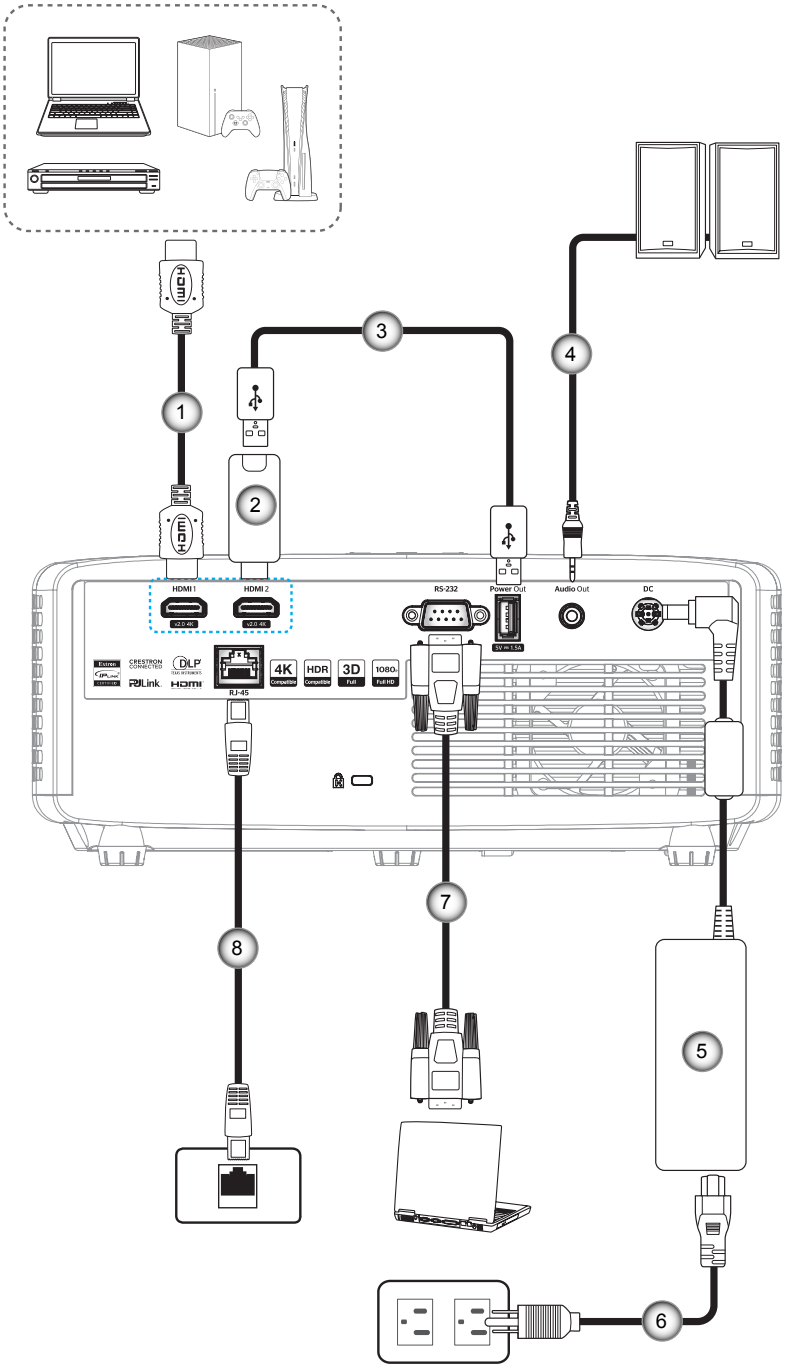

Nro	Kohde	Nro	Kohde
1.	HDMI-kaapeli	5.	Verkkolaite
2.	HDMI-käyttöavain	6.	Virtakaapeli
3.	USB-virtakaapeli	7.	RS232-kaapeli
4.	Audiolähtökaapeli	8.	RJ-45-kaapeli*

Huomautus:

- *Parhaan kuvanlaadun varmistamiseksi ja yhteysvirheiden välttämiseksi on suositeltavaa käyttää enintään 5 metrin mittaisia suurinopeuksisia tai korkealaatuisia, sertifioituja HDMI-kaapeleita.*
- **Vain XGA, WXGA, 1080P 1.3x, 1080P 1.6x ja 1080P Short Throw -mallit tukevat verkkotoimintoa.*

ASETUKSET JA ASENNUS

Heijastetun kuvan säätäminen

Kuvan korkeus

Tämä projektori on varustettu kuvan korkeuden säädön mahdollistavalla nostojalalla.

1. Paikanna projektorin alta säädettävä jalka, jota haluat säätää.
2. Nosta tai laske projektoria kiertämällä säädettävää jalkaa myötä- tai vastapäivään.

1080p 1.3x/1080p 1.6x -malli:

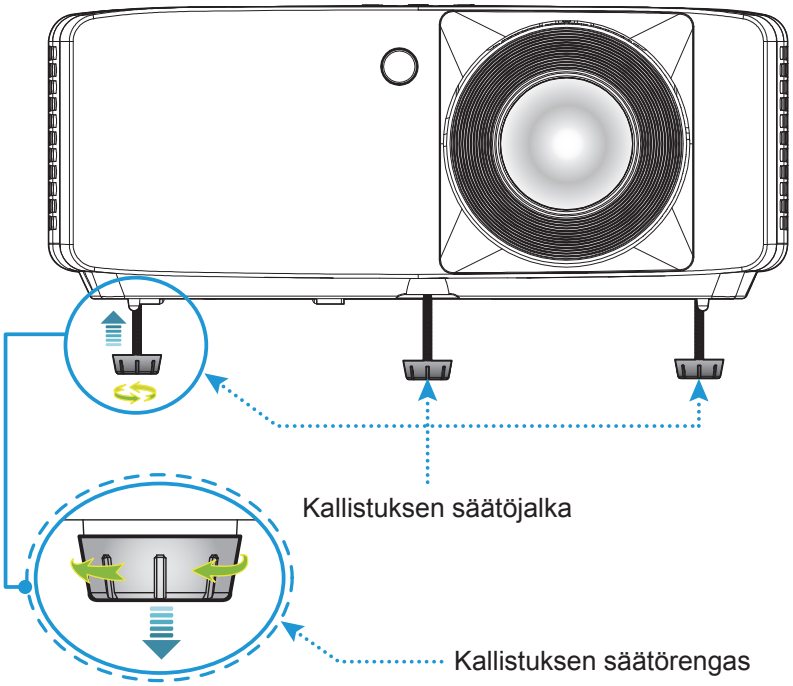

XGA/WXGA/1080p Short Throw/1080p Short Throw ilman verkkomallia:

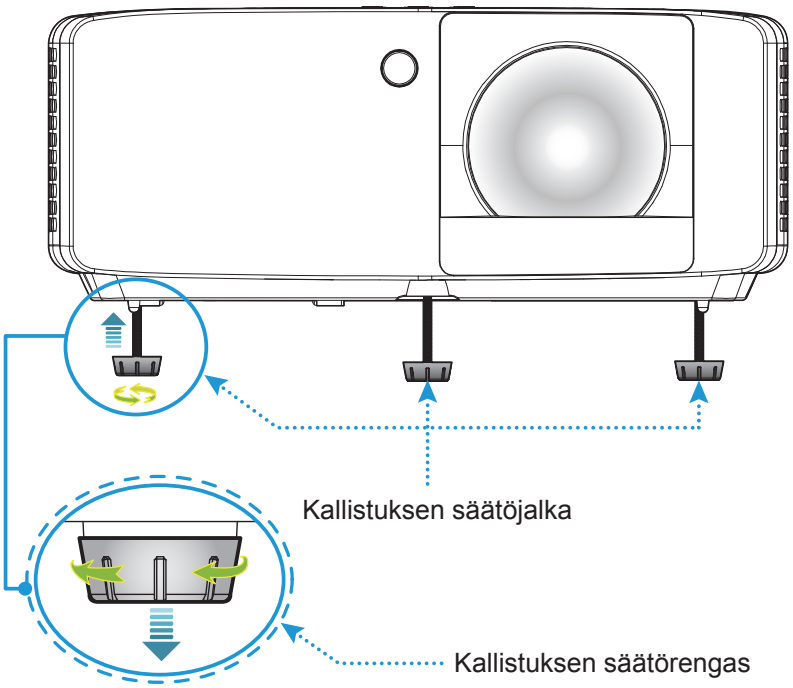

ASETUKSET JA ASENNUS

Zoomi ja tarkennus

- Säätääksesi kuvan kokoa, kierrä zoomausvipua myötäpäivään tai vastapäivään lisätäksesi tai vähentääksesi projisoidun kuvan kokoa.
- Säätääksesi tarkennusta, kierrä tarkennusrengasta myötäpäivään tai vastapäivään, kunnes kuva on tarkka ja selvä.

1080p 1.3x/1080p 1.6x -malli:

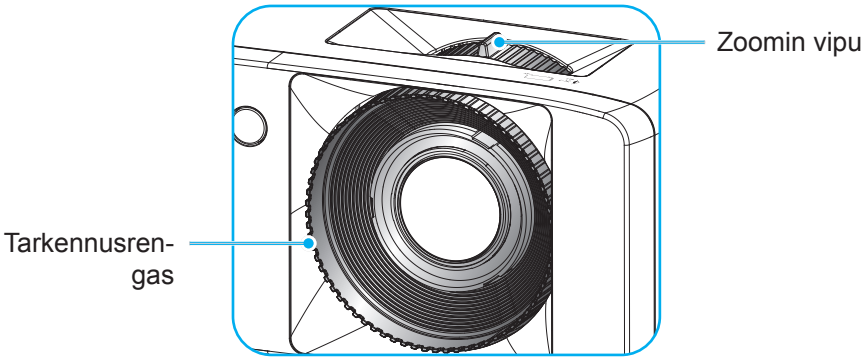

XGA/WXGA/1080p Short Throw/1080p Short Throw ilman verkkomallia:

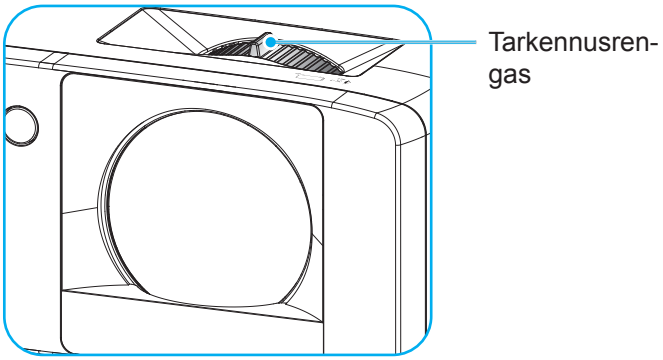

ASETUKSET JA ASENNUS

Etäasetus

Paristojen asennus/vaihto

1. Paina paristokantta lujasti ja liu'uta se irti.

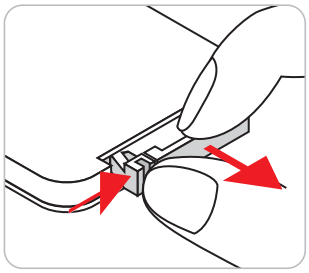

2. Asenna lokeroon uusi paristo. Poista vanha paristo ja asenna uusi (CR2025). Varmista, että "+"-puoli on ylöspäin.

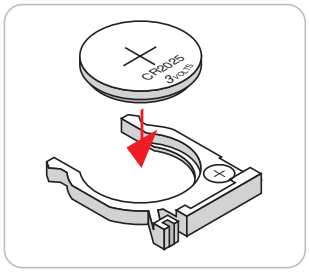

3. Aseta kansi takaisin paikalleen.

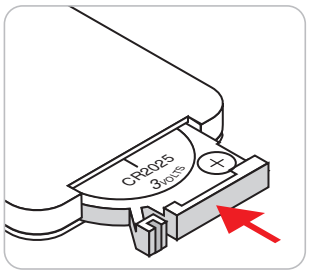

VAARA: Varmistaaksesi turvallisen käytön, huomioi seuraavat varotoimet:

- Käytä CR2025-tyyppistä paristoa.
- Vältä altistumista vedelle tai muille nesteille.
- Älä altista kaukosäädintä kosteudelle tai kuumuudelle.
- Älä pudota kaukosäädintä.
- Jos paristo on vuotanut kaukosäätimessä, pyyhi kotelo varovasti puhtaaksi ja asenna uusi paristo.
- Räjähdysvaara, jos paristo on vaihdettu vääräntyyppiseen.
- Hävitä käytetty paristo ohjeiden mukaisesti.

Huomautus: *Kaukosäätimen pariston sisällyttäminen voi vaihdella aluekohtaisesti.*

ASETUKSET JA ASENNUS

Toimivuusalue

Infrapuna (IR) kaukosäädinanturit sijaitsevat projektorin ylä- ja alasivuilla. Varmista, että kaukosäädintä pidetään 30 asteen pystysuorassa kulmassa projektorin infrapunakaukosäädinanturiin nähden oikean toiminnan varmistamiseksi. Etäisyys kaukosäätimen ja anturin välillä ei saa olla yli 6 metriä.

- Varmista, ettei kaukosäätimen ja projektorin infrapuna-anturin välissä ole mitään esteitä, jotka voivat estää infrapunasädettä.
- Varmista, ettei kaukosäätimen infrapunalähettimeen osu suoraan auringon tai loistelampun valoa.
- Pidä kaukosäädintä yli 2 metrin etäisyydellä loistelampuista, muuten kaukosäätimeen voi tulla toimintahäiriöitä.
- Jos kaukosäädin on lähellä invertterityyppisiä loistelamppuja, siitä voi tulla ajoittain toimimaton.
- Jos kaukosäädin ja projektori ovat hyvin lähellä toisiaan, kaukosäädin ei ehkä toimi.

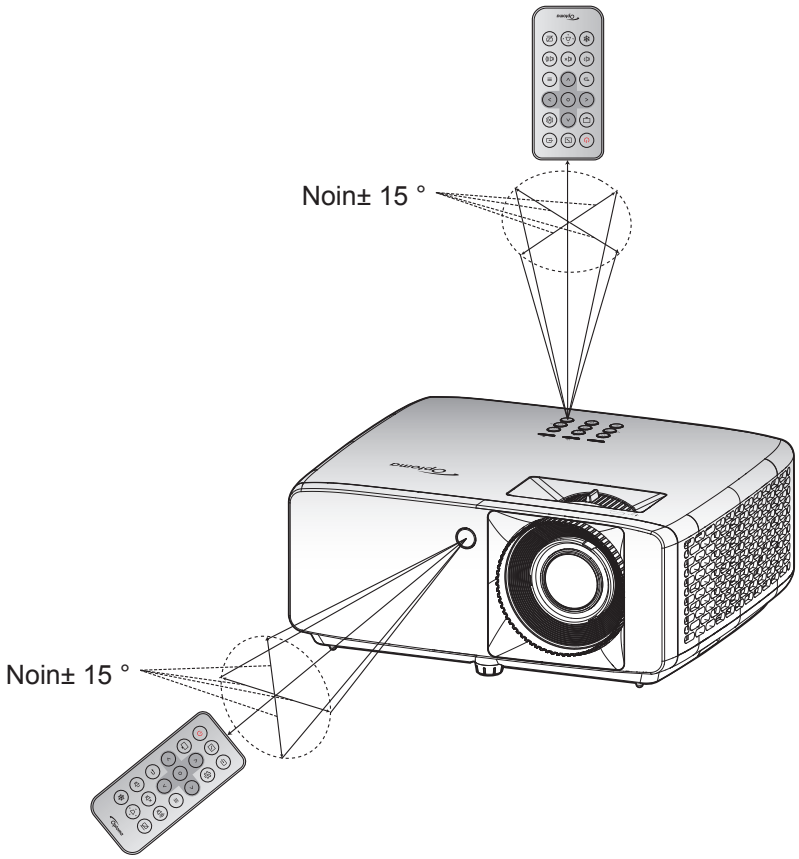

PROJEKTORIN KÄYTTÖ

Projektorin virran kytkeminen päälle/pois päältä

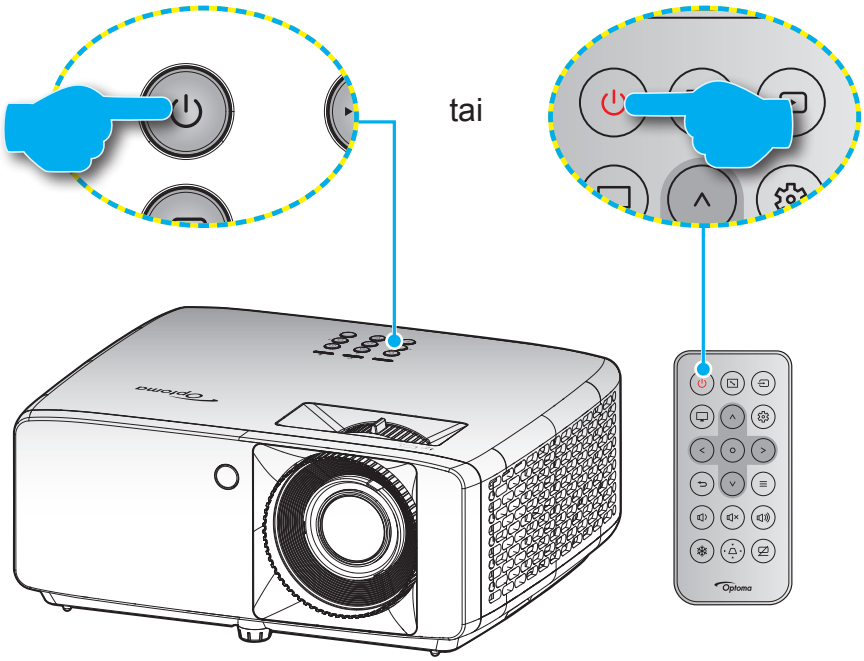

Virta päälle

1. Kiinnitä virtajohto ja signaali/lähdekaapeli tiukasti. Kun johto on liitetty, virran LED-merkkivalo muuttuu punaiseksi.
2. Kytke projektori päälle painamalla projektorin näppäimistön ⏻ -painiketta tai kaukosäätimen ⏻ -painiketta.
3. Käynnistysnäyttö tulee näkyviin noin 10 sekunniksi ja Virran LED-merkkivalo vilkkuu vihreänä tai sinisenä.

Huomautus: *Kun projektori kytketään päälle ensimmäistä kertaa, sinua kehotetaan valitsemaan haluamasi kieli, projisoinnin suunta ja muita asetuksia.*

Virta pois

1. Kytke projektori pois päältä painamalla projektorin näppäimistön ⏻ -painiketta tai kaukosäätimen ⏻ -painiketta.
2. Seuraava viesti tulee näkyviin näyttöön:

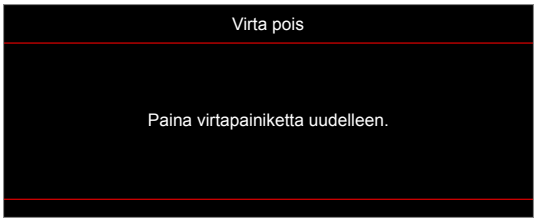

3. Vahvista painamalla ⏻/⏻ -painiketta uudelleen, muuten viesti poistuu 15 sekunnin kuluessa. Kun painat ⏻/⏻ -painiketta toistamiseen, projektori sammuu.
4. Jäähdytystuulettimien toiminta jatkuu noin 10 sekunnin ajan jäähdytystä varten ja virran LED-merkkivalo vilkkuu vihreänä tai sinisenä. Kun virran LED-merkkivalo palaa tasaisesti punaisena, projektori on siirtynyt valmiustilaan. Jos haluat kytkeä projektorin takaisin päälle, sinun on odotettava, kunnes jäähdytyskierto on suoritettu ja projektori siirtynyt valmiustilaan. Kun projektori on valmiustilassa, paina vain ⏻/⏻-painiketta uudelleen kytkeäksesi projektorin päälle.
5. Irrota virtajohto pistorasiasta ja projektorista.

Huomautus: *Ei ole suositeltavaa kytkeä projektoria heti takaisin päälle virransammutuksen jälkeen.*

ASETUKSET JA ASENNUS

Tulolähteen valitseminen

Kytke päälle liitetty lähde, jonka haluat näyttää heijastusnäytöllä, kuten tietokone, kannettava, videosoitin jne. Projektori tunnistaa lähteen automaattisesti. Jos useita lähteitä on liitetty, paina projektorin näppäimistön tai kaukosäätimen ⊡-painiketta valitaksesi halutun tulon.

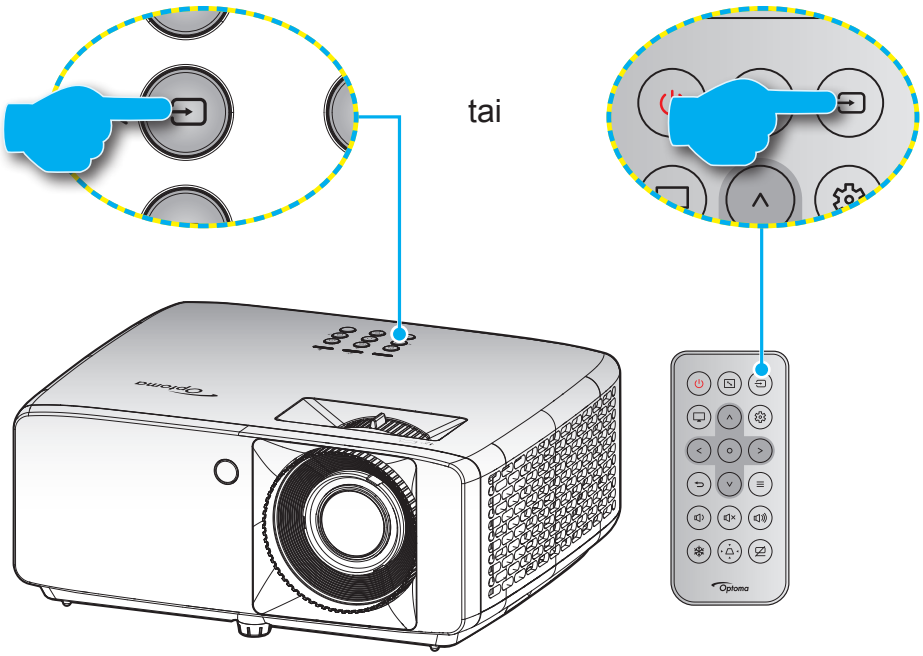

ASETUKSET JA ASENNUS

Valikossa navigointi ja ominaisuudet

Projektorissa on monikielisiä näyttövalikkoja, joiden avulla voit säätää kuvia ja muuttaa useita asetuksia. Projektori löytää lähteen automaattisesti.

1. Avataksesi OSD-valikon, paina projektorin näppäimistön tai kaukosäätimen ≡ -painiketta.
2. Kun kuvaruutuvalikko tulee näkyviin, käytä ∧ / ∨ -näppäimiä valitaksesi minkä tahansa päävalikkokohteen. Kun teet valinnan määrätyllä sivulla, pain projektorin näppäimistön tai kaukosäätimen O -painiketta siirtyäksesi alavalikkoon.
3. Käytä < / > -näppäimiä valitaksesi halutun kohteen alavalikossa ja paina sitten O -painiketta näyttääksesi lisää asetuksia. Säädä asetuksia ∧ / ∨ / < / > -näppäimillä.
4. Valitse seuraava säädettävä kohta alivalikosta ja säädä sitä edellä kuvatulla tavalla.
5. Vahvista painamalla O -painiketta, näyttö palaa päävalikkoon.
6. Voit poistua painamalla ≡ painiketta uudelleen. Näyttövalikko sulkeutuu ja projektori tallentaa uudet asetukset automaattisesti.

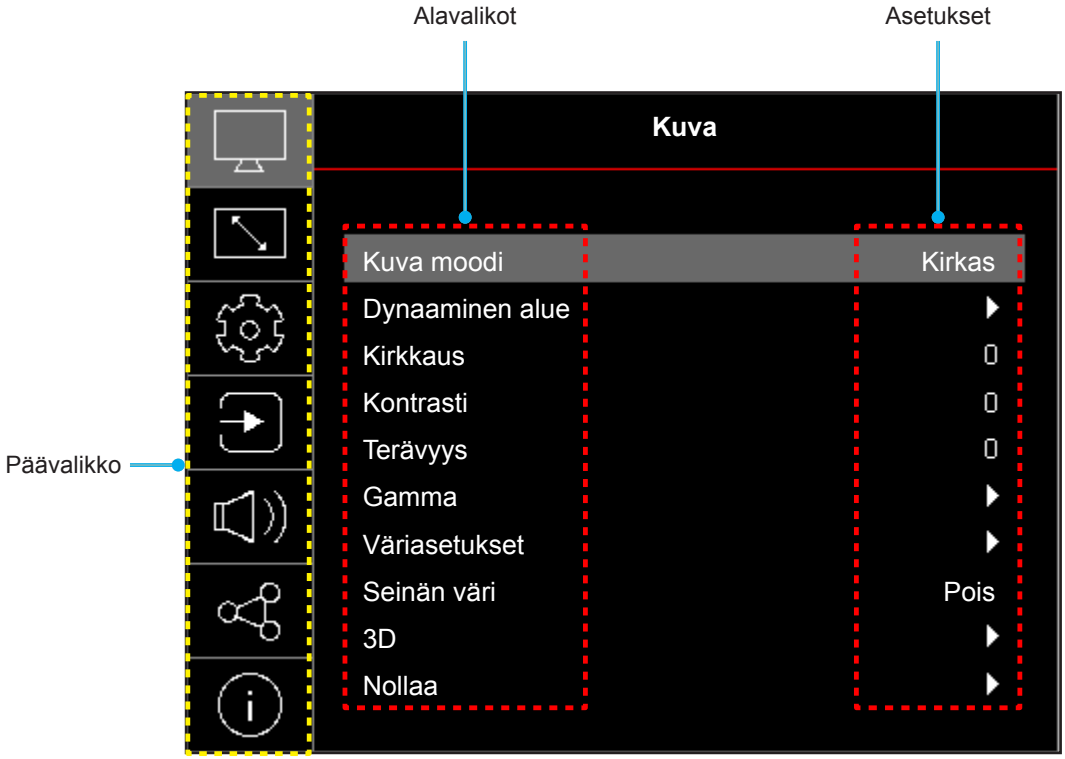

ASETUKSET JA ASENNUS

Kuvaruutuvalikkopuu

Huomautus: OSD-valikkopuukohteet ja ominaisuudet ovat mallin ja alueen mukaisia. Optoma pidättää tuotteen suorituskyvyn parantamiseksi oikeuden lisätä tai poistaa kohteita ilman ilmoitusta.

Päävalikko	Alivalikko	Alavalikko 2	Alavalikko 3	Alavalikko 4	Arvot
Kuva	Kuva moodi				Eloisa
					HDR [HDMI 2.0 -malleille]
					HLG [HDMI 2.0 -malleille]
					Elokuvateatteri
					Peli
					Urheilu
					Referenssi
					Kirkas
					DICOM SIM.
					3D
	Dynaaminen alue [HDMI 2.0 -malleille]	HDR / HLG			Auto
					Pois
	Kirkkaus				-50–50
	Kontrasti				-50–50
	Terävyys				1–15
	Gamma				Filmi
					Grafiikka
					1,8
					2,0
					2,2
					2,4
					EOTF-Piilota
					3D-Piilota
	Väriasetukset	Väri			-50–50
		Sävy			-50–50
		BrilliantColor™			1–10
		Värilämpötila			Lämmin
					Standardi
					Kylmä
					Viileä
		CMS	Väri		Valkoinen / Punainen / Vihreä / Sininen / Syaani / Magenta / Keltainen
			Värisävy		-50–50
			Saturaatio		-50–50
			Arvo (Luminanssi)		-50–50
			Nollaa		Ei
					Kyllä
		Väriavaruus			HDMI-tulo: Auto / RGB (0–255) / RGB (16–235) / YUV

ASETUKSET JA ASENNUS

Päävalikko	Alivalikko	Alavalikko 2	Alavalikko 3	Alavalikko 4	Arvot
Kuva	Seinän väri				Pois
					Liitutaulu
					Vaaleankeltainen
					Vaaleanvihreä
					Vaaleansininen
					Vaaleanpunainen
					Harmaa
	3D	3D-tila			Pois
					Päälle
		3D-synk. tyyppi			DLP-Linkki
					3D-synkronointi
		3D-2D muunnos			3D
					L
					R
		3D-Muoto			Auto
					Rinnakkain (SBS)
					Ylä ja alapuoli
					Kuva peräkkäinen
					Kuvapakkaus
		3D-synkronoinnin Kääntö			Pois
					Päälle
		Nollaa			Ei
					Kyllä
	Nollaa				
Näyttö	Projektiosuuntaus				Etu
					Taka
					Katto-Ylä
					Taka-Ylä
	Valonlähdetila				Eco
					Virta =100% / 95% / 90% / 85% / 80% / 75% / 70% / 65% / 60% / 55% / 50% (100–20 %)- Salasanalukko
	Dynaaminen musta				Pois
					Päälle
	Pelimoodi				Pois
					Päälle
	Näyttötyyppi				4:3
					16:9
					16:10
	Kuvasuhde				4:3 [Näyttötyyppi: 4:3]
					16:9 [Näyttötyyppi: 16:9]
					16:10 [Näyttötyyppi: 16:10]
					Natiivi
					Auto
	Kuvamuodon korjaus	Pysty kuvankorjaus			-15–15 [-30 - 30, 1080p-malli]

ASETUKSET JA ASENNUS

Päävalikko	Alivalikko	Alavalikko 2	Alavalikko 3	Alavalikko 4	Arvot
Näyttö	Kuvamuodon korjaus	Vaaka kuvankorjaus			-15–15 [-30 - 30, 1080p-malli]
		Neljän Kulman säätö			
		Nollaa			
	Digitaalinen zoomi	Zoomi			-5–25
	Kuvan siirtymä	H			-100–100
		V			-100–100
		Nollaa			
	Nollaa				
Asetukset	Testikuvio				Vihreä ruudukko
					Magenta ruudukko
					Valkoinen ruudukko
					Valkoinen
					Pois
	Kieli				English
					Deutsch
					Français
					Italiano
					Español
					Português
					Polski
					Nederlands
					Svenska
					Norsk
					Dansk
					Suomi
					ελληνικά
					繁體中文
					簡体中文
					日本語
					한국어
					Русский
					Magyar
					Čeština
					عـربي
					ไทย
					Türkçe

ASETUKSET JA ASENNUS

Päävalikko	Alivalikko	Alavalikko 2	Alavalikko 3	Alavalikko 4	Arvot
Asetukset	Kieli				فارســـی
					Tiếng Việt
					Bahasa Indonesia
					Română
	Valikkoasetukset	Valikko Ajastin			Pois
					5s
					10s
					20s
					30s
		Tiedon piilotus			Pois
					Päälle
	Suuri korkeus				Pois
					Päälle
	Suodattimen asetukset	Suodattimen käyttötunnit			(vain luku)
		Valinnainen suodatin asennettu			Ei
					Kyllä
		Suodattimen muistutus			Pois
					300hr
					500hr
					800hr
					1000hr
		Suodattimen nollaus			Ei
					Kyllä
	Virta-asetukset	Suorakäynnistys			Pois
					Päälle
		Signaali Virta päälle			Pois
					Päälle
		Automaattinen virrankatkaisu (min)			0 - 180 (1 min lisäyksin)
		Uniajastin (min)			0 - 990 (30 min lisäyksin)
		Virtatila (Valmiustila)			**Huomautus:** *Virtatila (Valmiustila) on käytettävissä vain tiloissa, jotka tukevat verkkotoimintoa.*
	Suojaus	Suojaus			Pois
					Päälle
		Turva-ajastin	Kuukausi		
			Päivä		
			Tunti		
		Vaihda salasana			
	Näppäimistön asetukset	Näppäimistölukko			Pois
					Päälle
	Käynnistyslogo	Logo			Oletus
					Neutraali

ASETUKSET JA ASENNUS

Päävalikko	Alivalikko	Alavalikko 2	Alavalikko 3	Alavalikko 4	Arvot
Asetukset	Taustaväri				Ei yhtään
					Sininen
					Punainen
					Vihreä
					Harmaa
					Logo
	Laitteen nollaus	Nollaa OSD			Ei
					Kyllä
		Nollaa kaikki asetukset			Ei
					Kyllä
Syöte	Automaattinen lähde				Pois
					Päälle
	Automaattinen tulokytkin				Pois
					Päälle
	HDMI CEC -asetukset	HDMI Linkki			Pois
					Päälle
		Sisältää TV			Ei
					Kyllä
		Virta päälle -linkki			Molemminpuolinen
					PJ --> Laite
					Laite --> PJ
		Virta pois linkki			Pois
					Päälle
	Nollaa				Ei
					Kyllä
Audio	Äänenvoimakkuus				0–100
	Mykistä				Pois
					Päälle
	Nollaa				
Ohjaus	Laitetunnus				0–99
	Kaukosäädinasetukset	IR-toiminto			Päälle
					Pois
	Näppäimistön asetukset	Näppäimistölukko			Pois
					Päälle
	LAN	Network Status			(vain luku)
		MAC-osoite			(vain luku)
		DHCP			Pois / Päälle
		IP-osoite			192.168.0.100
		Aliverkon peite			255.255.255.0
		Yhdyskäytävä			192.168.0.254
		DNS			192.168.0.51
		Nollaa			

ASETUKSET JA ASENNUS

Päävalikko	Alivalikko	Alavalikko 2	Alavalikko 3	Alavalikko 4	Arvot
Ohjaus	Ohjaus	Crestron (Portti 41794)			Pois
					Päälle
		Extron (Portti 2023)			Pois
					Päälle
		PJ Linkki (Portti 4352)			Pois
					Päälle
		AMX Device Discovery (Portti 9131)			Pois
					Päälle
		Telnet (Portti 23)			Pois
					Päälle
		HTTP (Portti 80)			Pois
					Päälle
	Nollaa				
Info.	Sääntely				
	Sarjanumero				
	Lähde				
	Väritiedot				
	Valonlähdetunnit				
	Kuva moodi				
	Laitetunnus				
	Suodattimen käyttötunnit **Huomautus:** *Valinnainen pölysuodatin voi vaihdella alueittain. Ota yhteyttä paikalliseen edustajaan.*				
	Valonlähdetila				
	FW versio	DDP			
		MCU			

ASETUKSET JA ASENNUS

Kuvavalikko

Kuva kuvatilavalikko

Valittavissa on useita sinulle sopivia esimääritettyjä näyttötiloja. Asiantuntija-väritiimimme on hienosäätänyt kaikki tilat ylivoimaisen värisuorituskyvyn varmistamiseksi laajalle sisältöalueelle.

- **Eloisa**: Tässä tilassa värikylläisyys ja kirkkaus ovat hyvin tasapainotettuja. Valitse tämä tila pelien pelaamiseen.
- **HDR / HLG**: Dekoodaa ja näyttää High Dynamic Range (HDR) / Hybrid Log Gamma (HLG) -sisältöä tuoden esiin syvimmät mustat, kirkkaimmat valkoiset ja eloisimmat elokuvalliset värit käyttämällä REC.2020-väriasteikkoa. Tämä tila otetaan automaattisesti käyttöön, jos HDR/HLG on asetettu Automaattinen-tilaan (ja HDR/HLG-sisältöä lähetetään projektoriin – 4K UHD Blu-ray, 1080p/4K UHD HDR/HLG Games, 4K UHD Streaming Video). Kun HDR/HLG-tila on aktiivinen, muita näyttötiloja (Elokuva, Referenssi jne.) ei voi valita, koska HDR/HLG tarjoaa värin, joka erittäin tarkka ja ylittää muiden näyttötilojen värisuorituskyvyn.

  Huomautus: *Tämä valinta on käytettävissä vain 1080p-mallissa.*
- **Elokuvateatteri**: Tarjoaa parhaan yksityiskohtien ja värien tasapainon elokuvien katseluun.
- **Peli**: Optimoi projektorin maksimikontrastin ja eloisat värit mahdollistaen varjojen yksityiskohtien näkymisen videopeliä pelatessa.
- **Urheilu**: Optimoi projektorin urheilun toista katsomiseen tai urheilupelien pelaamiseen.
- **Referenssi**: Tämän tila toistaa värit mahdollisimman tarkasti tavalla, jolla elokuvan ohjaaja on sen tarkoittanut. Väri-, värilämpötila-, kirkkaus-, kontrasti- ja gamma-asetukset on kaikki määritetty Rec.709-väriasteikolla. Valitse tämä tila tarkinta värintoistoa varten elokuvia katsoessasi.
- **Kirkas**: Tämä tila on sopiva ympäristöissä, joissa vaaditaan erityisen korkeaa kirkkautta, kuten käytettäessä projektoria hyvin valaistuissa tiloissa.
- **DICOM SIM.**: Tämä tila on luotu harmaasävykuvien katseluun, sopii täydellisesti röntgensädekuvien ja skannausten katseluun lääketieteellisessä koulutuksessa*.

  Huomautus: **Tämä projektori ei sovellu käytettäväksi lääketieteelliseen diagnoosiin.*
- **3D**: Optimoidut asetukset 3D.sisällön katsomiseen.

  Huomautus: *3D-vaikutelman kokemiseen tarvitaan yhteensopivat DLP Link -3D-lasit. Katso lisätietoja 3D-osasta.*

Kuvan dynaaminen alue -valikko

HDR / HLG

Määritä High Dynamic Range (HDR) / Hybrid Log Gamma (HLG) -asetus ja sen vaikutus näytettäessä videota 4K Blu-ray -soittimista ja suoratoistolaitteista.

- **Auto**: Tunnista HDR/HLG-signaali automaattisesti.
- **Pois**: Kytke HDR/HLG-käsittely pois käytöstä. Asetettuna Pois päältä, projektori EI koodaa HDR/HLG-sisältöä.

Huomautus: *Tämä valinta on käytettävissä vain 1080p-mallissa.*

Kuvan kirkkausvalikko

Säädä kuvan kirkkaus.

ASETUKSET JA ASENNUS

Kuvan kontrastivalikko

Kontrasti säätelee kuvien tummimpien ja vaaleimpien kohtien välistä suhdetta.

Kuvan terävyysvalikko

Säädä kuvan terävyyttä.

Kuvan gammavalikko

Aseta gammakäyrätyyppi. Kun aloitusasennus ja hienosäätö ovat valmiit, käytä hyväksesi Gammasäätövaiheita optimoidaksesi kuvaulostulon.

- **Filmi**: Kotiteatterille.
- **Grafiikka**: PC-/Valokuvalähteelle.
- **1.8 / 2.0 / 2.2 / 2.4**: Määrätylle PC-/Valokuvalähteelle.
- **EOTF-Piilota/3D-Piilota**: Paras HDR-lähdettä varten.
  Huomautus: *Tämä valinta on käytettävissä vain 1080p-mallissa.*

Kuvan väriasetukset -valikko

Väri

Säädä videokuvaa mustavalkoisesta täysvärikuvaan.

Sävy

Säädä punaisen ja vihreän väritasapainoa.

BrilliantColor™

Tämä säädettävä kohta käyttää uutta väriprosessointialgoritmia ja parannuksia, jotka mahdollistavat korkeamman kirkkauden ja antavat samalla kuvalle luonnollisemmat, sävykkäämmät värit.

Värilämpötila

Valitse värilämpötilaksi Lämmin, Normaali, Viileä tai Kylmä.

CMS

Valitse seuraavat valinnat:

- Väri: Säädä kuvan vihreä, sininen, syaani, keltainen, magenta ja valkoinen taso.
- Värisävy: Säädä punaisen ja vihreän väritasapainoa.
- Saturaatio: Säädä videokuvaa mustavalkoisesta täysvärikuvaan.
- Arvo (Luminanssi): Säädä valitun värin luminanssiarvoa.
- Nollaa: Palauta värisäädön oletustehdasasetukset.

Väriavaruus

Valitse seuraavista asianmukainen värimatriisityyppi: Auto, RGB (0–255), RGB (16–235) ja YUV.

Kuvan seinänvärivalikko

Suunniteltu projisoidun kuvan värien säätämiseen projisoitaessa kuvia seinään ilman valkokangasta. Asiantuntija-väritiimimme on hienosäätänyt kaikki tilat ylivoimaisen värisuorituskyvyn varmistamiseksi.

Valittavissa on useita seinällesi sopivia esimääritettyjä tiloja. Valitse vaihtoehdoista Pois, Liitutaulu, Vaaleankeltainen, Vaaleanvihreä, Vaaleansininen, Vaaleanpunainen ja Harmaa.

Huomautus: *Tarkkaa värintoistoa varten on suositeltavaa käyttää valkokangasta.*

ASETUKSET JA ASENNUS

Kuvan 3D-valikko

Huomautus:

- *Tämä projektori on 3D ready -projektori, jossa on DLP-Link 3D -ratkaisu.*
- *Varmista ennen videon katsomista, että 3D-lasit ovat käytössä DLP-Link 3D -sisällölle.*
- *Tämä projektori tukee Kuva peräkkäinen (sivun kääntö) 3D -ominaisuutta HDMI1/HDMI2-porttien kautta.*
- *3D-tilan ottamiseksi käyttöön, tulokuvanopeuden tulee olla asetettuna vain 60 Hz:iin, matalammat tai korkeammat kuvanopeudet eivät ole tuettuja.*
- *Parhaan suorituskyvyn saavuttamiseksi kuvatarkkuus 1920 x 1080 on suositeltava. Huomaa, että kuvatarkkuus 4K (3840 x 2160) ei ole tuettu 3D-tilassa.*

3D-tila

Käytä tätä toimintoa ottaaksesi 3D-toiminnon käyttöön tai pois käytöstä.

- **Pois**: Valitse ”Pois” kytkeäksesi 3D-tilan pois päältä.
- **Päälle**: Valitse "Päälle" kytkeäksesi 3D-tilan päälle.

3D-synk. tyyppi

Käytä tätä valintaa 3D-teknologian valitsemiseen.

- **DLP-Linkki**: Valitse käyttääksesi DLP 3D -laseille optimoituja asetuksia.
- **3D-synkronointi**: Valitse käyttääksesi infrapuna-, radiotaajuus- tai polarisoitujen 3D-lasien optimoituja asetuksia.

3D-2D muunnos

Käytä tätä valintaa määrittääksesi, kuinka 3D-sisällön tulee näkyä näytöllä.

- **3D**: Näyttö 3D-signaalia.
- **L**: Näyttö 3D-sisällön vasemman kuvan.
- **R**: Näyttö 3D-sisällön oikean kuvan.

3D-Muoto

Käytä tätä valintaa valitaksesi asianmukaisen 3D-muotosisällön.

- **Auto**: Kun 3D-yksilöintisignaali on tunnistettu, 3D-muoto valitaan automaattisesti.
- **Rinnakkain**: Näyttö 3D-signaali "Rinnakkain"-muodossa.
- **Ylä ja alapuoli**: Näyttö 3D-signaali "Ylä ja alapuoli"-muodossa.
- **Kuva peräkkäinen**: Näyttö 3D-signaali "Kuva peräkkäinen"-muodossa.
- **Kuvapakkaus**: Näyttö 3D-signaali "Kuvapakkaus"-muodossa.

3D-synkronoinnin Kääntö

Käytä tätä valintaa ottaaksesi käyttöön / pois käytöstä 3D-synk. kääntö -toiminnon.

Nollaa

Palauta 3D-asetukset tehtaan oletusasetuksiin.

- **Ei**: Valitse peruaksesi nollauksen
- **Kyllä**: Valitse palauttaaksesi 3D:n tehdasasetuksiin.

Kuvan nollausasetukset-valikko

Palauta kuva-asetukset tehtaan oletusasetuksiin.

ASETUKSET JA ASENNUS

Näyttövalikko

Näytön projisoinnin suuntausvalikko

Valitse ensisijainen projisointi vaihtoehdoista etu, taka, katto-ylä ja taka-ylä.

Näytä valolähdetilavalikko

Valitse valolähdetila asennusvaatimusten mukaan.

Näytä dynaaminen musta -valikko

Käytä säätääksesi automaattisesti kuvan kirkkauden optimaalisen kontrastin saamiseksi.

Näytä pelitilavalikko

Ota tämä ominaisuus käyttöön vasteaikojen (syöttöviive) vähentämiseksi pelaamisen aikana 8,6 ms:iin (1080p@120Hz). Kaikki geometria-asetukset (esimerkki: Trapetsikorjaus, Neljän Kulman) otetaan pois käytöstä, kun Parannettu pelitila on otettu käyttöön. Katso alta lisätietoja.

Huomautus:

- *Signaalien tuloviive on kuvattu seuraavassa taulukossa:*
- *Taulukon arvot voivat vaihdella hieman.*

Lähteen ajoitus	Pelimoodi	Lähdön ajoitus	Lähtöresoluutio	Tuloviive
1080p60	Päälle	1080p60Hz	1080p	17 ms
1080p120	Päälle	1080p120Hz	1080p	8,6 ms*
4K60	Päälle	1080p60Hz	1080p	17 ms*
1080p60	Pois	1080p60Hz	1080p	33,8 ms
1080p120	Pois	1080p120Hz	1080p	17 ms*
4K60	Pois	1080p60Hz	1080p	33,7 ms*

- *1080p120:lle ja 4K60:lle tuki vain 1080p-mallilla.*
- **Tuettu vain 1080p Short Throw ilman verkkoa -,1080p 1.3x, 1080p Short Throw -mallilla ja 1080p 1.6x -malleilla.*

Näytön näyttötyyppi -valikko

Valitse näyttötyyppi 4:3, 16:9, tai 16:10.

ASETUKSET JA ASENNUS

Näyttö kuvasuhdevalikko

Valitse näytetyn kuvan kuvasuhde seuraavista vaihtoehdoista:

- **4:3**: Tämä muoto on 4:3-tulolähteille.
- **16:9**: Tämä muoto on 16:9-tulolähteille, kuten HDTV ja DVD, joita on parannettu laajakuvatelevisiota varten.
- **16:10**: Tämä muoto on 16:10 -tulolähteille.
- **Natiivi**: Tämä muoto näyttää alkuperäisen kuvan ilman skaalausta.
- **Auto**: Valitsee sopivan näyttömuodon automaattisesti.

XGA-skaalaustaulukko:

Lähde	480i/p	576i/p	1080i/p	720p
4x3	Skaalaa kokoon 1024 x 768.			
16x9	Skaalaa kokoon 1024 x 576.			
Natiivi	Skaalausta ei tehdä; kuvat näytetään tulolähteeseen perustuvalla resoluutiolla.			
Auto	- Jos lähde on 4:3, näyttötyyppi skaalataan kokoon 1024 x 768. - Jos lähde on 16:9, näyttötyyppi skaalataan kokoon 1024 x 576. - Jos lähde on 15:9, näyttötyyppi skaalataan kokoon 1024 x 614. - Jos lähde on 16:10, näyttötyyppi skaalataan kokoon 1024 x 640.			

XGA-automaattinen määrityssääntö:

Auto	Tuloresoluutio		Auto/Skaalaa	
	V-resoluutio	P-resoluutio	1024	768
4:3	640	480	1024	768
	800	600	1024	768
	1024	768	1024	768
	1600	1200	1024	768
Laaja Kannettava	1280	720	1024	576
	1280	768	1024	614
	1280	800	1024	640
SDTV	720	576	1024	576
	720	480	1024	576
HDTV	1280	720	1024	576
	1920	1080	1024	576

ASETUKSET JA ASENNUS

WXGA-skaalaustaulukko (näyttötyyppi 16x10):

16:10-ruutu	480i/p	576i/p	1080i/p	720p	PC
4x3	Skaalaa kokoon 1066 x 800.				
16x10	Skaalaa kokoon 1280 x 800.				
LBX	Skaalaa kokoon 1280 x 960 ja nouda sitten näytettävä keski- 1280x 800 -kuva.				
Natiivi	Keskitetty 1:1-määritys.		1:1 määritysnäyttö 1280 x 800.	keskitetty 1280 x 720.	Keskitetty 1:1-määritys.
Auto	- Tulolähde sovitetaan 1280 x 800 -näyttöalueelle sen alkuperäinen kuvasuhde säilyy. - Jos lähde on 4:3, näyttötyyppi skaalataan kokoon 1066 x 800. - Jos lähde on 16:9, näyttötyyppi skaalataan kokoon 1280 x 720. - Jos lähde on 15:9, näyttötyyppi skaalataan kokoon 1280 x 768. - Jos lähde on 16:10, näyttötyyppi skaalataan kokoon 1280 x 800.				

Automaattinen WXGA-määrityssääntö (näyttötyyppi 16 x 10):

Auto	Tuloresoluutio		Auto/Skaalaa	
	V-resoluutio	P-resoluutio	1280	800
4:3	640	480	1066	800
	800	600	1066	800
	1024	768	1066	800
	1280	1024	1066	800
	1400	1050	1066	800
	1600	1200	1066	800
Laaja Kannettava	1280	720	1280	720
	1280	768	1280	768
	1280	800	1280	800
SDTV	720	576	1280	720
	720	480	1280	720
HDTV	1280	720	1280	720
	1920	1080	1280	720

WXGA-skaalaustaulukko (näyttötyyppi 16x9):

16:9-ruutu	480i/p	576i/p	1080i/p	720p	PC
4x3	Skaalaa kokoon 960 x 720.				
16x9	Skaalaa kokoon 1280 x 720.				
LBX	Skaalaa kokoon 1280 x 960 ja nouda sitten näytettävä keski- 1280 x 720 -kuva.				
Natiivi	Keskitetty 1:1-määritys.		1:1 määritysnäyttö 1280 x 720.	keskitetty 1280 x 720.	Keskitetty 1:1-määritys.
Auto	- Jos automaattinen muoto on valittu, näyttötyypiksi tulee automaattisesti 16:9 (1280x720). - Jos lähde on 4:3, näyttötyyppi skaalataan kokoon 960 x 720. - Jos lähde on 16:9, näyttötyyppi skaalataan kokoon 1280 x 720. - Jos lähde on 15:9, näyttötyyppi skaalataan kokoon 1200 x 720. - Jos lähde on 16:10, näyttötyyppi skaalataan kokoon 1152 x 720.				

ASETUKSET JA ASENNUS

Automaattinen WXGA-määrityssääntö (näyttötyyppi 16 x 9):

Auto	Tuloresoluutio		Auto/Skaalaa	
	V-resoluutio	P-resoluutio	1280	720
4:3	640	480	960	720
	800	600	960	720
	1024	768	960	720
	1280	1024	960	720
	1400	1050	960	720
	1600	1200	960	720
Laaja Kannettava	1280	720	1280	720
	1280	768	1200	720
	1280	800	1152	720
SDTV	720	576	1280	720
	720	480	1280	720
HDTV	1280	720	1280	720
	1920	1080	1280	720

1080p-skaalaustaulukko:

16:9-ruutu	480i/p	576i/p	1080i/p	720p	PC
4x3	Skaalaa kokoon 1440 x 1080.				
16x9	Skaalaa kokoon 1920 x 1080.				
LBX	Skaalaa kokoon 1920 x 1440 ja nouda sitten näytettävä keski- 1920 x 1080 -kuva.				
Natiivi	- Keskitetty 1:1-määritys. - Skaalausta ei tehdä; kuvat näytetään tulolähteeseen perustuvalla resoluutiolla.				
Auto	- Jos automaattinen muoto on valittu, näyttötyypiksi tulee automaattisesti 16:9 (1920x1080). - Jos lähde on 4:3, näyttötyyppi skaalataan kokoon 1440 x 1080. - Jos lähde on 16:9, näyttötyyppi skaalataan kokoon 1920 x 1080. - Jos lähde on 16:10, ruututyyppi muuttuu kokoon 1920 x 1200, josta leikataan näytettäväksi 1920 x 1080 -alue.				

1080p-automaattinen määrityssääntö:

Auto	Tuloresoluutio		Auto/Skaalaa	
	V-resoluutio	P-resoluutio	1920	1080
4:3	640	480	1440	1080
	800	600	1440	1080
	1024	768	1440	1080
	1280	1024	1440	1080
	1400	1050	1440	1080
	1600	1200	1440	1080
Laaja Kannettava	1280	720	1920	1080
	1280	768	1800	1080
	1280	800	1728	1080
SDTV	720	576	1350	1080
	720	480	1620	1080
HDTV	1280	720	1920	1080
	1920	1080	1920	1080

ASETUKSET JA ASENNUS

Näytä geometrinen korjaus -valikko

Pysty kuvankorjaus

Kuvan vääristymän säätämiseen pystysuunnassa ja kuvan muodon säätämiseen lähemmäs nelikulmiota. Pystytrapetsikorjausta käytetään sellaisen trapetsivääristyneen kuvamuodon korjaamisen, jossa kuvan ylä- ja alareuna ovat kallistuneen jommalle kummalle puolelle. Tämä on tarkoitettu käytettäväksi pystysuoralla akselilla.

Vaaka kuvankorjaus

Kuvan vääristymän säätämiseen vaakasuunnassa ja kuvan muodon säätämiseen lähemmäs nelikulmiota. Vaakatrapetsikorjausta käytetään sellaisen trapetsivääristyneen kuvamuodon korjaamisen, jossa kuvan vasen ja oikea reuna ovat eri pituiset. Tämä on tarkoitettu käytettäväksi vaakasuoralla akselilla.

Huomautus: *Vaakatrapetsitoiminto ei ole käytettävissä XGA- ja WXGA-malleissa.*

Neljän Kulman säätö

Tämä asetus mahdollistaa projisoidun kuvan kaikkien kulmien säätämisen kuvan tekemiseksi suorakulmaiseksi, kun projisointipinta ei ole vaakasuora.

Huomautus: *Neljän Kulman säätötoiminto ei ole käytettävissä XGA- ja WXGA-malleissa.*

Nollaa

Palauta Kuvamuodon korjausasetukset tehtaan oletusasetuksiin.

Näytä digitaalinen zoomi -valikko

Käytä kuvan pienentämiseen tai suurentamiseen projektiopinnalla. Digitaalinen zoomi ei ole sama kuin optinen zoomi ja se voi johtaa kuvanlaadun huonontumiseen.

Huomautus: *Zoomausasetukset säilytetään kun projektorin virta katkaistaan ja kytketään uudelleen päälle.*

Näyttö kuvansiirtovalikko

Säädä projisoidun kuvan sijaintia vaaka- (V) tai pystysuunnassa (P).

Näytön nollaus -valikko

Palauta näyttöasetukset ehtaan oletusasetuksiin.

ASETUKSET JA ASENNUS

Asetusvalikko

Asetukset testikuvio -valikko

Valitse testikuvioksi vaihtoehdoista vihreä, magenta tai valkoinen ristikko tai ota tämä toiminto pois käytöstä (pois).

Aseta kielivalikko

Valitse monikielisestä OSD-valikosta Englanti, Saksa, Ranska, Italia, Espanja, Portugali, Puola, Hollanti, Ruotsi, Norja, Tanska, Suomi, Kreikka, Perinteinen kiina, Yksinkertaistettu kiina, Japani, Korea, Venäjä, Unkari, Tšekki, Arabia, Thai, Turkki, Farsi, Vietnam, Indonesia, Romania ja Slovakia.

Aseta Valikkoasetukset -valikko

Valikko Ajastin

Aseta, kuinka kauan OSD-valikko pysyy näkyvissä näytöllä.

Tiedon piilotus

Ota tämä toiminto käyttöön piilottaaksesi tietoviestin.

Aseta suuri korkeus -valikko

Kun ”Päälle” on valittu, tuulettimet pyörivät nopeammin. Tämä toiminto on hyödyllinen suurissa korkeuksissa, joissa ilma on ohutta.

Aseta suodatinasetukset -valikko

Suodattimen käyttötunnit

Näyttää suodatinajan.

Valinnainen suodatin asennettu

Huomautus: *Ota yhteyttä paikalliseen edustajaan tämän valinnaisen suodattimen saatavuudesta.*

Aseta varoitusviestiasetus.

- **Kyllä:** Näytä varoitusviesti 500 käyttötunnin jälkeen.

Huomautus: *"Suodattimen käyttötunnit / Suodattimen muistutus / Suodattimen nollaus” tulee näkyviin vain, kun "Valinnainen suodatin asennettu” on ”Kyllä”.*

- **Ei:** Kytke varoitusviesti pois päältä.

Suodattimen muistutus

Valitse tämä toiminto näyttääksesi tai piilottaaksesi varoitusviestin suodattimenvaihtoilmoituksen tullessa esiin. Käytettävissä olevat valinnat ovat Pois, 300hr, 500hr, 800hr ja 1000hr.

Suodattimen nollaus

Nollaa pölysuodattimen laskuri pölysuodattimen vaihdon tai puhdistuksen jälkeen.

ASETUKSET JA ASENNUS

Aseta virta-asetukset -valikko

Suorakäynnistys

Valitse ”Päälle” aktivoidaksesi Suorakäynnistystilan. Projektori kytkeytyy automaattisesti päälle, kun se yhdistetään verkkovirtaan, painamatta projektorin näppäimistön tai kaukosäätimen "Virta"-näppäintä.

Signaali Virta päälle

Valitse "Päälle" aktivoidaksesi Signaalikäynnistystilan. Projektori kytkeytyy automaattisesti päälle, kun signaali tunnistetaan, painamatta projektorin näppäimistön tai kaukosäätimen "Virta"-näppäintä.

Huomautus:

- *Jos ”Signaali Virta päälle”-valinta on kytketty ”Päälle”-tilaan, projektorin virrankulutus valmiustilassa on yli 3 W.*
- *Tämä toiminto on käytettävissä HDMI-lähteellä.*

Automaattinen virrankatkaisu (min)

Asettaa laskettavan ajanjakson. Ajastin alkaa laskea aikaa, kun projektori ei enää vastaanota signaaleja. Laskennan loputtua (minuuteissa) projektori sammuu automaattisesti.

Uniajastin (min)

Asettaa laskettavan ajanjakson. Ajastin alkaa laskea aikaa, vastaanotti projektori signaaleja tai ei. Laskennan loputtua (minuuteissa) projektori sammuu automaattisesti.

Huomautus: *Uniajastin nollataan joka kerta, kun projektorin virta kytketään pois päältä.*

Virtatila (Valmiustila)

Aseta virtatila-asetus.

- **Aktiivinen:** Valitse "Aktiivinen" palataksesi normaaliin valmiustilaan.
- **Eco:** Valitse "Eco” säästääksesi lämmönhaihdutusta lisää < 0,5 W.

Huomautus: *Virtatila (Valmiustila) on käytettävissä vain malleissa, jotka tukevat verkkotoimintoa, kuten XGA, WXGA, 1080p 1.3x, 1080p Short Throw -malli ja 1080p 1.6x.*

Asetukset suojaus -valikko

Suojaus

Ota tämä toiminto käyttöön ottaaksesi salasanakehotuksen käyttöön ennen projektorin käyttöä.

- **Päälle:** Valitse "Päälle" käyttääksesi suojausvarmennusta, kun projektori käynnistetään.
- **Pois:** Valitse "Pois" käynnistääksesi projektorin ilman salasanavarmistusta.

Huomautus: *Oletussalasana on "1234".*

Turva-ajastin

Valitse aikatoiminto (Kuukausi/Päivä/Tunti) asettaaksesi projektorin käytettävissä olevan tuntimäärän. Kun tämä aika on kulunut, sinua pyydetään syöttämään salasana uudelleen.

Vaihda salasana

Käytä asettaaksesi tai muokataksesi salasanaa, jonka kehote tulee näkyviin projektorin käynnistyksen yhteydessä.

Aseta näppäimistön asetukset-valikko

Näppäimistölukko

Kun näppäimistölukkotoiminto on ”Päälle”, näppäimistö on lukittu. Projektoria voi kuitenkin käyttää kaukosäätimellä. Kun valitset ”Pois”, voit taas käyttää näppäimistöä.

ASETUKSET JA ASENNUS

Aseta käynnistyslogo-valikko

Logo

Valitse haluamasi aloitusnäyttö tällä toiminnolla. Jos muutoksia tehdään, ne tulevat voimaan seuraavan kerran kun projektori käynnistetään.

- **Oletus:** Oletuskäynnistysruutu.
- **Neutraali:** Logoa ei näytetä käynnistysnäytöllä.

Aseta taustavärivalikko

Käytä tätä toimintoa näyttääksesi sinisen, punaisen, vihreän, harmaan värin, ei mitään tai logonäytön, kun signaalia ei ole käytettävissä.

Huomautus: *Jos taustaväriksi on asetettu "Ei yhtään", taustaväri on musta.*

Aseta laitteen nollausvalikko

Nollaa OSD

Palauta kuvaruutuvalikon asetukset tehtaan oletusasetuksiin.

Nollaa kaikki asetukset

Palauta kaikki asetukset tehtaan oletusasetuksiin.

ASETUKSET JA ASENNUS

Tulovalikko

Syötä automaattinen lähde -valikko

Valitse tämä valinta antaaksesi projektorin löytää automaattisesti käytettävissä olevan tulolähteen.

Syötä automaattinen tulon vaihto valikko

Kun HDMI-tulosignaali on tunnistettu, projektori vaihtaa tulolähteen automaattisesti.

Tulon HDMI CEC -asetukset -valikko

Huomautus: *Kun liität HDMI CEC -yhteensopivia laitteita projektoriin HDMI-kaapeleilla, voit ohjata niitä samassa Virta päällä - tai Virta pois -tilassa käyttämällä projektoriin OSD-valikon HDMI linkki -ohjausominaisuutta. Tämä mahdollistaa yhden tai ryhmässä usean laitteen käynnistämisen tai sammuttamisen HDMI linkki -ominaisuutta käyttämällä. Tyypillisessä määrityksessä DVD-soittimen voi liittää projektoriin vahvistimella tai kotiteatterijärjestelmällä.*

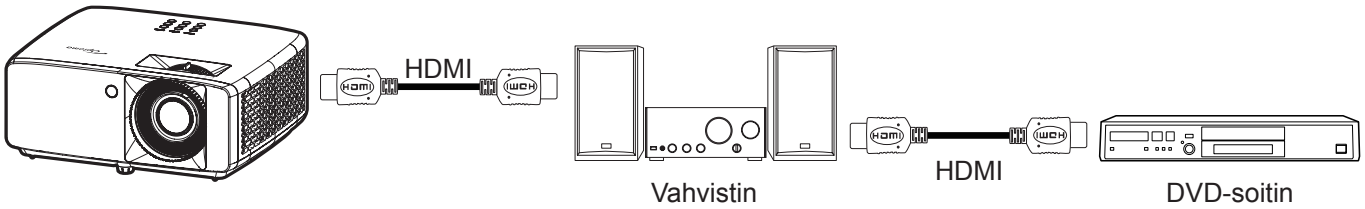

HDMI Linkki

Ota HDMI linkki -toiminto käyttöön tai pois käytöstä.

Sisältää TV

Jos asetus on "Kyllä", power on - ja Virta pois linkki -valinnat ovat käytettävissä.

Virta päälle -linkki

CEC-virta päälle -komento.

- **Molemminpuolinen:** Projektori ja CEC-laite kytkeytyvät päälle samanaikaisesti.
- **PJ --> Laite:** CEC-laite käynnistyy vasta, kun projektori on kytketty päälle.
- **Laite --> PJ:** Projektori käynnistyy vasta, kun CEC-laite on kytketty päälle.

Virta pois linkki

Ota tämä toiminto käyttöön salliaksesi sekä HDMI linkki -toiminnon ja projektorin kytkeytyä pois päältä automaattisesti yhtä aikaa.

Tulon nollaus -valikko

Palauta tuloasetukset tehtaan oletusasetuksiin.

ASETUKSET JA ASENNUS

Audiovalikko

Audion äänenvoimakkuus -valikko

Säädä äänenvoimakkuuden taso.

Audion mykistys -valikko

Käytä tätä toimintoa kytkeäksesi äänen tilapäisesti pois päältä.

- **Päälle:** Valitse ”Päälle” kytkeäksesi mykistyksen päälle.
- **Pois:** Valitse "Pois" kytkeäksesi mykistyksen pois päältä.

Huomautus: *"Mykistä"-toiminto vaikuttaa sekä sisäisten että ulkoisten kaiuttimien äänenvoimakkuuteen.*

Audion nollaus -valikko

Palauta audioasetukset tehtaan oletusasetuksiin.

ASETUKSET JA ASENNUS

Ohjausvalikko

Ohjauslaitteen tunnus -valikko

Tunnuksen määritys voidaan asettaa valikosta (0–99) ja käyttäjille voidaan määrittää yksittäisen projektorin hallinta RS232-komennolla.

Huomautus: *Katso koko RS232-komentoluettelo RS232-käyttöoppaasta verkkosivustollamme.*

Ohjaimen etäasetukset -valikko

IR-toiminto

Aseta Infrapunatoiminto-asetus.

- **Päälle:** Valitse "Päälle", projektoria voi käyttää kaukosäätimellä ylä- ja etu-infrapunavastaanottimesta.
- **Pois:** Valitse "Pois", projektoria ei voi käyttää kaukosäätimellä. Valitsemalla "Pois", voit taas käyttää näppäimistön näppäimiä.

Ohjaimen näppäimistöasetukset -valikko

Näppäimistölukko

Kun näppäimistölukkotoiminto on ”Päälle”, näppäimistö on lukittu. Projektoria voi kuitenkin käyttää kaukosäätimellä. Kun valitset ”Pois”, voit taas käyttää näppäimistöä.

Ohjaus-LAN-valikko

Määritä projektorin verkkoasetukset

Network Status

Näyttää verkkoyhteyden tilan. (Vain luku)

MAC-osoite

Näytä MAC-osoite. (Vain luku)

DHCP

Kytke DHCP päälle hakemaan automaattisesti IP-osoitteen, aliverkon peiton, yhdyskäytävän ja DNS:n.

IP-osoite

Määritä projektorin IP-osoite.

Aliverkon peite

Määritä projektorin aliverkon peite.

Yhdyskäytävä

Määritä projektorin yhdyskäytävä.

DNS

Määritä projektorin DNS.

ASETUKSET JA ASENNUS

Verkkoselaimen käyttö projektorin hallinnassa

1. Kytke "Päälle" DHCP-valinta päälle projektorissa salliaksesi DHCP-palvelimen määrittää IP-osoitteen automaattisesti.
2. Avaa web-selain PC-tietokoneessa ja näppäile projektorin IP-osoite ("Ohjaus > LAN > IP-osoite").
3. Syötä käyttäjätunnus ja salasana ja napsauta "Kirjaudu sisään".
   Projektorin määritys-web-liittymä avautuu.

Huomautus:

- *Oletuskäyttäjänimi ja -salasana on "admin".*
- *Tämän osan vaiheet perustuvat Windows 10 -käyttöjärjestelmään.*

Luotaessa suora yhteys tietokoneesta projektoriin*

1. Kytke "Pois" DHCP-valinta päälle projektorissa.
2. Määritä projektorin IP-osoite, aliverkon peite, yhdyskäytävä ja DNS ("Ohjaus > LAN").
3. Avaa ***Verkko ja internet*** -sivu PC:ssäsi ja määritä PC:lle samat verkkoparametrit kuin projektoriin asetetut. Napsauta "OK" tallentaaksesi parametrit.

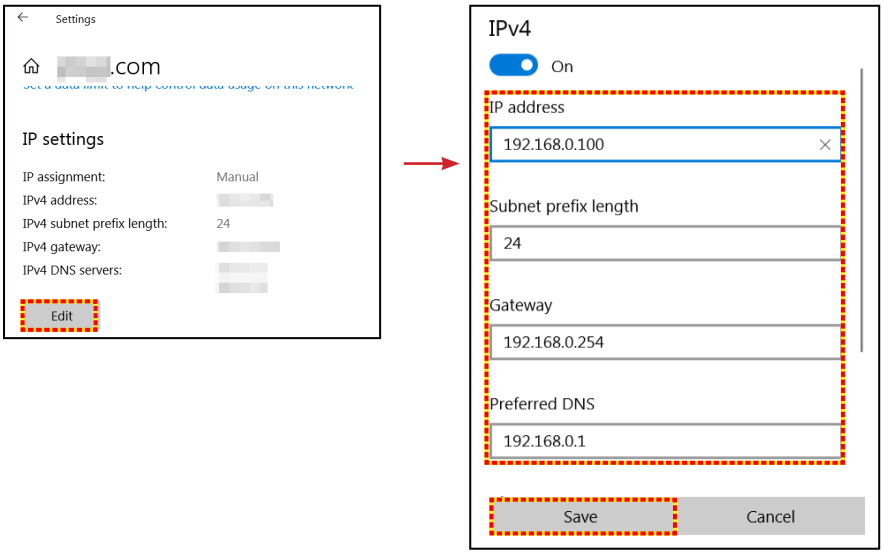

4. Avaa web-selain PC-tietokoneessa ja näppäile URL-kenttään vaiheessa 3 määritetty IP-osoite. Paina sitten "Enter"-näppäintä.

Nollaa

Nollaa verkkoasetukset tehtaan oletusarvoihin.

ASETUKSET JA ASENNUS

Control-ohjausvalikko

Tätä projektoria voi ohjata etänä tietokoneella tai muulla ulkoisella laitteella langallisella verkkoyhteydellä. Se antaa käyttäjän ohjata yhtä tai useaa projektoria kaukosäädinkeskuksesta, kuten projektorin kytkeminen päälle tai pois ja kuvan kirkkauden tai kontrastin säätäminen.

Valitse projektorin ohjauslaite Ohjaus-alavalikolla.

Crestron

Ohjaa projektoria Crestron-ohjaimella ja siihen liittyvällä ohjelmistolla. (Portti: 41794)

Katso lisätietoja osoitteesta http://www.crestron.com.

Extron

Ohjaa projektoria Extron-laitteilla. (Portti: 2023)

Katso lisätietoja osoitteesta http://www.extron.com.

PJ Linkki

Ohjaa projektoria PJLink v2.0 -komennoilla. (Portti: 4352)

Katso lisätietoja osoitteesta http://pjlink.jbmia.or.jp/english.

AMX Device Discovery

Ohjaa projektoria AMX-laitteilla. (Portti: 9131)

Katso lisätietoja osoitteesta http://www.amx.com.

Telnet

Ohjaa projektoria RS232-komennoilla Telnet-yhteydellä. (Portti: 23)

Katso lisätietoja ”RS232 by Telnet Function” sivulla 53.

HTTP

Ohjaa projektoria verkkoselaimella. (Portti: 80)

Katso lisätietoja ”Verkkoselaimen käyttö projektorin hallinnassa” sivulla 44.

Huomautus:

- *Crestron on Crestron Electronics, Inc:in rekisteröity tavaramerkki Yhdysvalloissa.*
- *Extron on Extron Electronics, Inc:in rekisteröity tavaramerkki Yhdysvalloissa.*
- *AMX on AMX LLC:n rekisteröity tavaramerkki Yhdysvalloissa.*
- *JBMIA on hakenut PJLink-tavaramerkin ja -logon rekisteröintiä Japanissa, Yhdysvalloissa ja muissa maissa.*
- *Saat lisätietoa erityyppisistä ulkoisista laitteista, jotka voidaan liittää LAN/RJ45 -porttiin ja ohjata projektoria etänä sekä antaa tuettuja komentoja näille ulkoisille laitteille ottamalla yhteyttä suoraan Tukipalveluun.*

ASETUKSET JA ASENNUS

Aseta verkon ohjausasetukset -valikko

LAN_RJ45-toiminto

Käytön yksinkertaistamiseksi ja helpottamiseksi projektorissa on erilaisia verkko- ja etähallintaominaisuuksia. Projektorin LAN/RJ45-toiminto verkon kautta, kuten etähallinta: Virta Päälle/Pois, kirkkaus- ja kontrastiasetukset. Voit näyttää myös projektorin tilatiedot, kuten Videolähde, Ääni-mykistys jne.

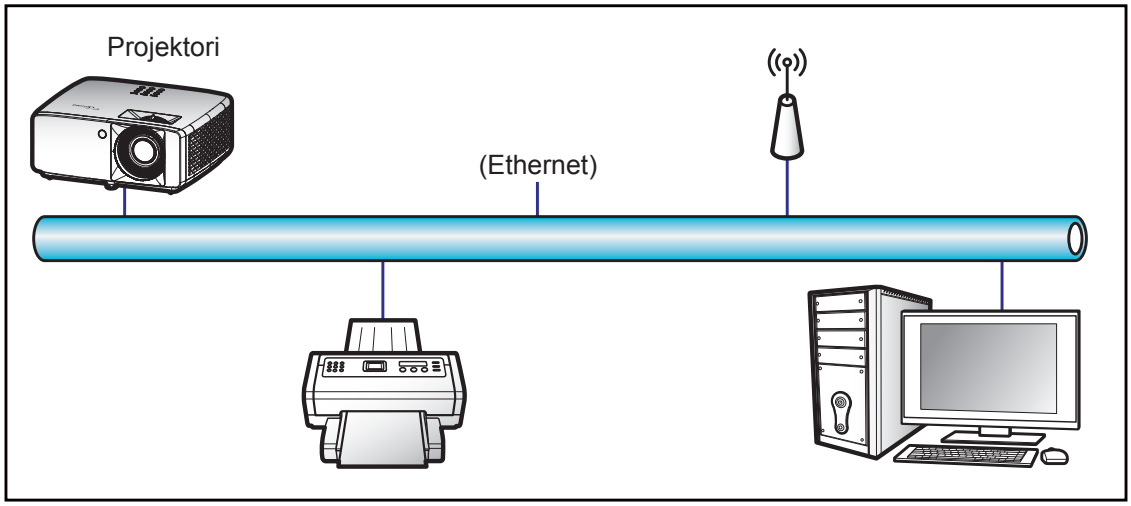

Langallisen LAN-päätteen toiminnot

Tätä projektoria voi ohjata PC-tietokoneella (kannettavalla) tai muulla ulkoisella laitteella LAN/RJ45-portin kautta, ja se on yhteensopiva Crestron / Extron / AMX (Device Discovery) / PJLink -sovellusten kanssa.

- Crestron on Crestron Electronics, Inc:in rekisteröity tavaramerkki Yhdysvalloissa.
- Extron on Extron Electronics, Inc:in rekisteröity tavaramerkki Yhdysvalloissa.
- AMX on AMX LLC:n rekisteröity tavaramerkki Yhdysvalloissa.
- JBMIA on hakenut PJLink-tavaramerkin ja -logon rekisteröintiä Japanissa, Yhdysvalloissa ja muissa maissa.

Tämä projektori tukee tiettyjä Crestron Electronics -ohjaimen ja asiaan kuuluvan ohjelmiston komentoja (esim. RoomView®).

http://www.crestron.com/

Tässä projektorissa on yhteensopivuustuki Extron-viitelaitteille.

http://www.extron.com/

Tämä projektori tukee AMX (Device Discovery) -sovellusta.

http://www.amx.com/

Tämä projektori tukee kaikkia PJLink Class1 (Version 1.00) -komentoja.

http://pjlink.jbmia.or.jp/english/

Saadaksesi lisätietoja eri tyyppisistä ulkoisista laitteista, jotka voi liittää LAN/RJ45-porttiin ja etäohjata projektoria, sekä ulkoisten laitteiden tuetuista ohjauskomennoista, ota yhteys suoraan Tukikeskukseen.

ASETUKSET JA ASENNUS

LAN RJ45

1. Liitä RJ45-kaapeli projektorin ja PC-tietokoneen (kannettavan) RJ45-portteihin.

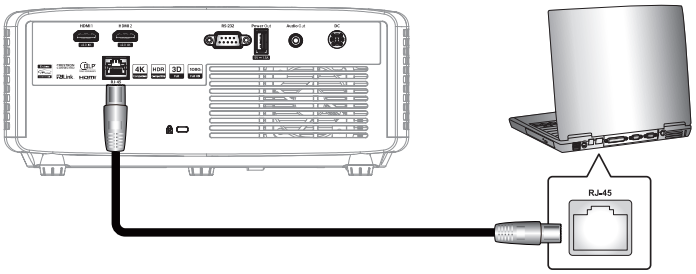

2. Valitse PC:ssä (kannettava) **Käynnistä** > **Asetukset** > **Verkko ja internet**.

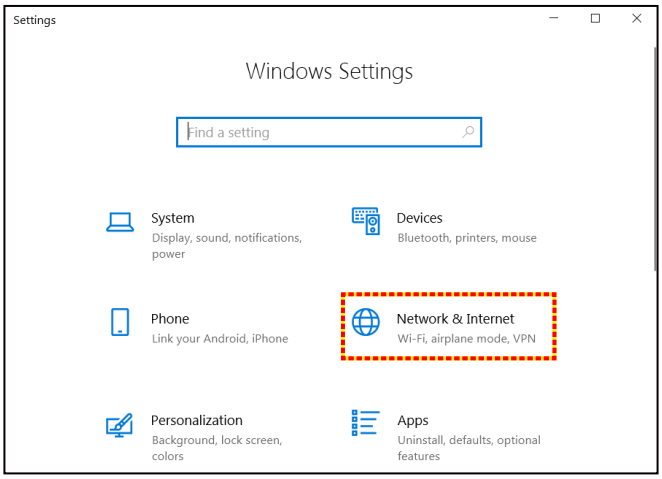

3. Valitse **Ethernet**-osassa **Ominaisuudet.**

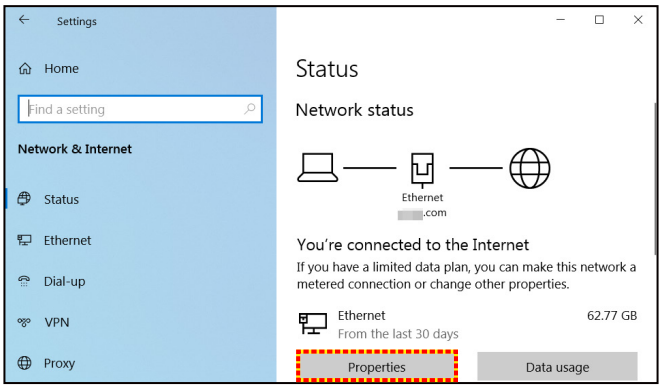

4. Valitse **IP-asetukset-osassa**-osassa **Muokkaa**.

5. Näppäile IP-osoite ja Yhdyskäytävä ja valitse sitten ”Tallenna”.

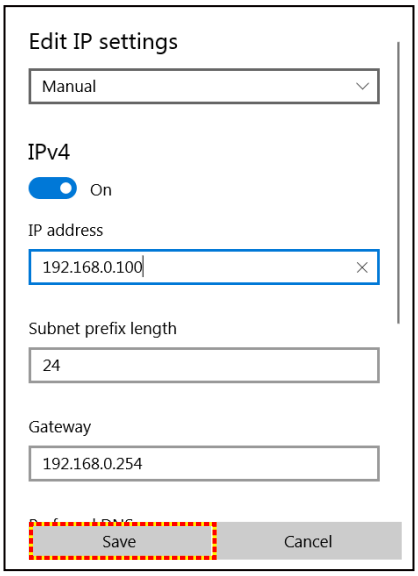

6. Paina projektorin "Valikko"-painiketta.
7. Avaa projektorissa **Ohjaus** > **LAN**.
8. Syötä seuraavat yhteysparametrit:
   – DHCP: Pois
   – IP-osoite: 192.168.0.100
   – Aliverkon peite: 255.255.255.0
   – Yhdyskäytävä: 192.168.0.254
   – DNS: 192.168.0.51
9. Vahvista asetukset painamalla "Enter".
10. Avaa verkkoselain, esim. Microsoft Edge tai Chrome, kun Adobe Flash Player 9.0 tai uudempi on asennettu.
11. Syötä osoiteriville projektorin IP-osoite:192.168.0.100.

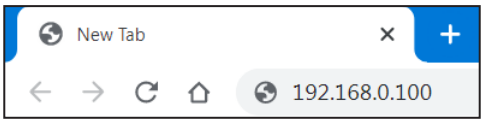

12. Paina "Enter".

Projektori on asetettu etähallittavaksi. LAN/RJ-45-toiminto näkyy seuraavasti:

Kirjaudu sisään

Kun avaat verkkosivun ensimmäistä kertaa, näkyviin tulee seuraavan kaltainen näyttö. Syötä kelvollinen käyttäjän salasana.

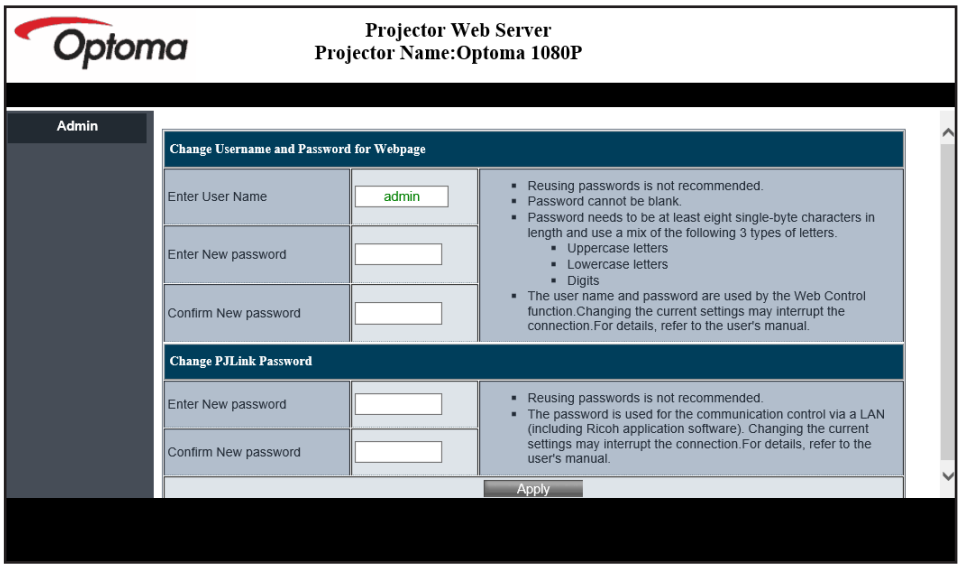

Kun avaat verkkosivun ensimmäistä kertaa syötettyäsi kelvollisen salasanan, näkyviin tulee seuraavan kaltainen näyttö. Syötä salasana ”Salasana”-kenttään.

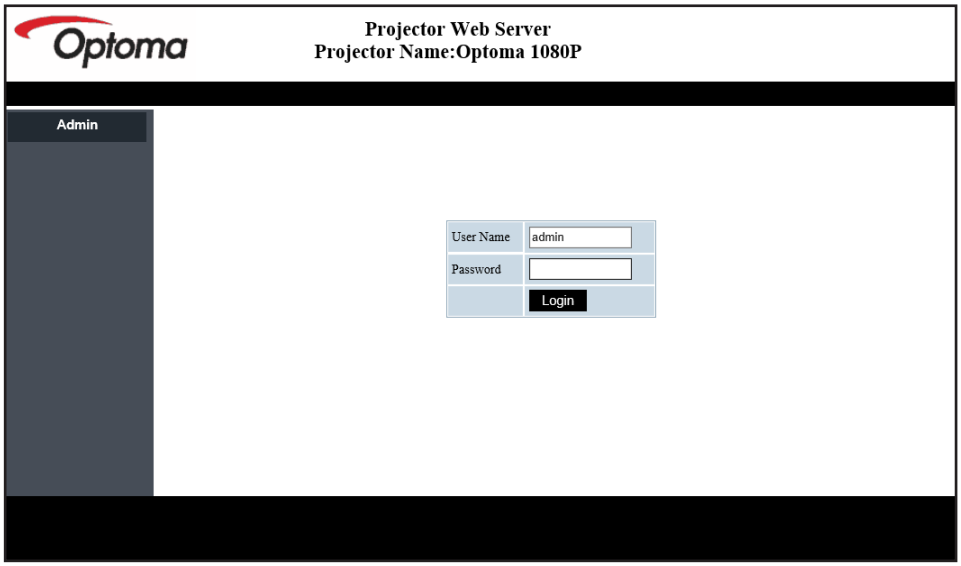

Järjestelmän tila

Projektorin nykyinen tila näytetään. Voit tarkistaa projektorin mallinimen, laiteohjelmistoversion, nykyisen LAN-määrityksen ja vaihtaa liittymäkieltä, jos on tarpeen.

Verkkosivun kaaviossa näkyvä version nimi voi olla eri kuin todellisen näytön.

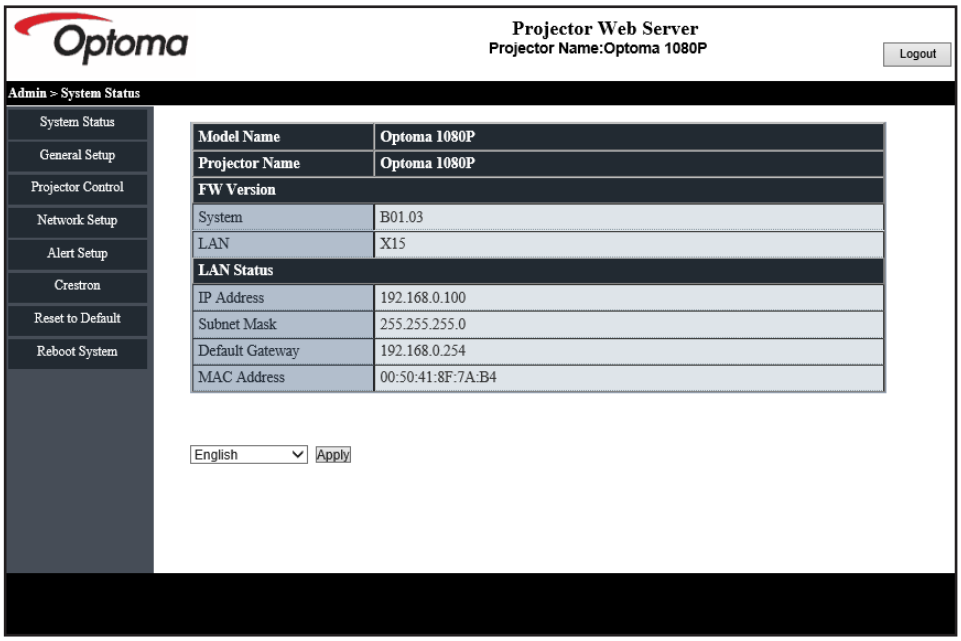

Yleinen asetus

Tässä asetettua projektorin nimeä käytetään myös PJLink-ohjauksessa. Projektorin nimessä voidaan käyttää ainoastaan aakkosnumeerisia merkkejä. Merkkien enimmäismäärä on 32.

Salasanassa voi käyttää ainoastaan aakkosnumeerisia merkkejä. Merkkien vähimmäismäärä on 8. Jos syötät kelpaamattoman merkin, ”Merkki ei kelpaa”-varoitus tulee näkyviin näyttöön.

Jos uuden salasanan ja vahvistussalasanan merkit (uusi) eivät vastaa toisiaan, näyttöön tulee virheviesti. Syötä tässä tapauksessa salasana uudelleen.

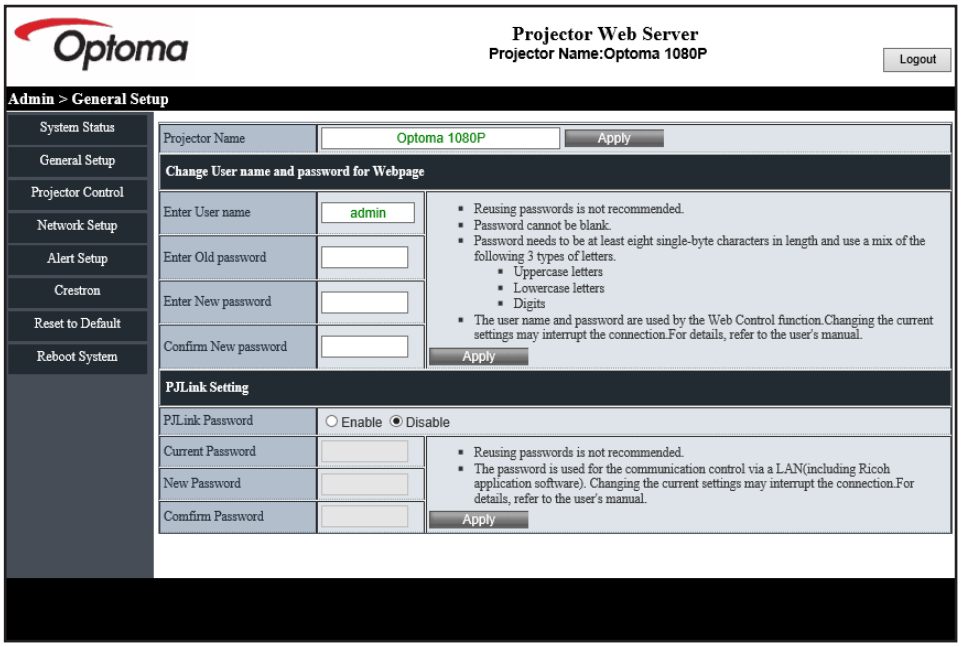

ASETUKSET JA ASENNUS

Projektorin ohjaus

Voit ohjata projektoria tällä ohjaimella. Ohjaimen kohteet on kuvattu tässä osassa.

Ohjauspainike: Kun napsautat painiketta, vastaava toiminto suoritetaan.

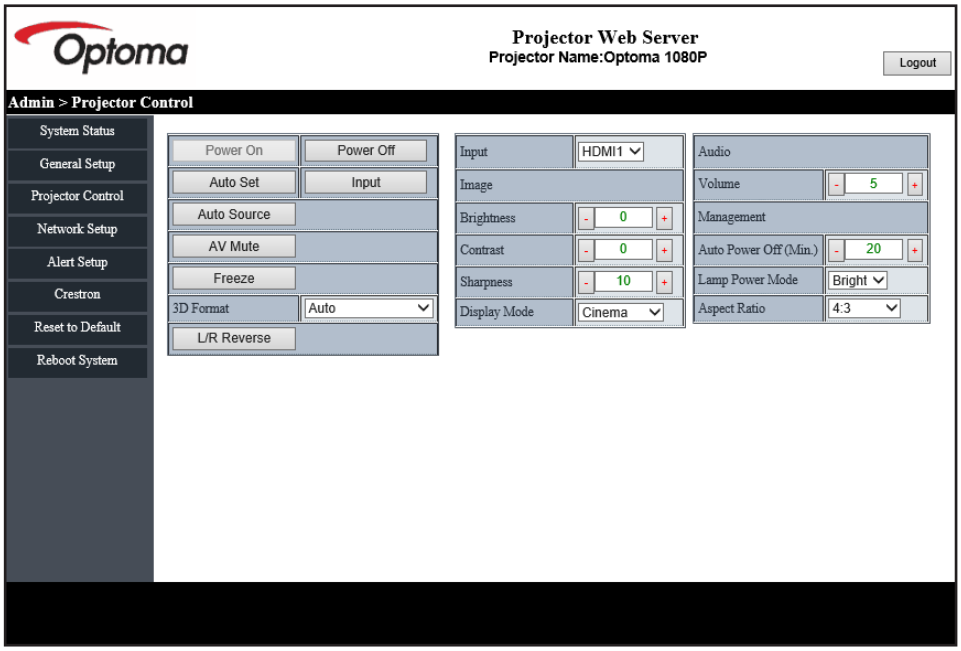

Verkkoasetus

Aseta projektorin verkko.

Varoitusasetus

Voit lähettää sähköpostivaroituksia, kun ilmenee virhe. Voit suorittaa tässä osassa asetuksia varoitussähköposteille.

1. Varoitustyypit: Valitse virhetyyppi, josta haluat lähettää varoitussähköpostin.
2. Varoitussähköposti-ilmoitus: Valitse ja suorita seuraavat asetukset:

   - SMTP-asetus: Aseta seuraava:

     a) SMTP-palvelin: Palvelinosoite (palvelinnimi) (SMTP-palvelin)

     b) Lähettäjä: lähettäjän sähköpostiosoite

     c) Käyttäjänimi: Sähköpostipalvelimen käyttäjänimi

     d) Salasana: Postipalvelimen salasana.

   - Sähköpostiasetus: Aseta seuraava:

     a) Sähköpostin aihe

     b) Sähköpostin sisältö

     c) Vastaanottaja: syötä vastaanottajan sähköpostiosoite.
3. Napsauta ”Käytä” kiinnittääksesi arvon.
4. Syötä projektorin IP-osoite muodossa *xxx.xxx.xxx.xxx.
5. Lähetä testisähköposti.

   Kun napsautat [Lähetä testisähköposti], testisähköposti lähetetään. Sähköpostin tekstinä on ”Sähköpostitesti xxx.xxx.xxx.xxx *”.

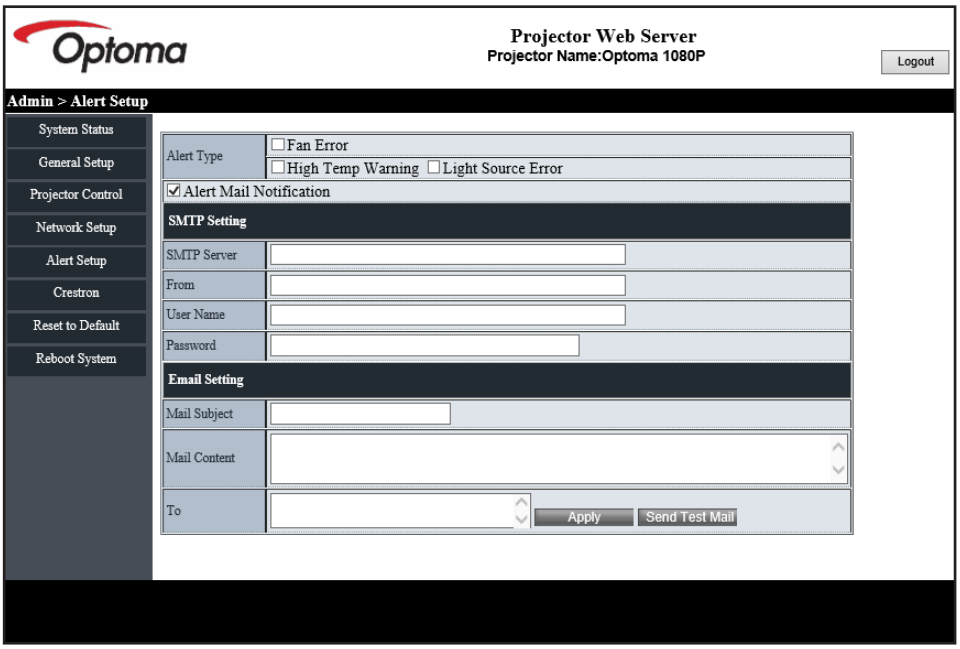

ASETUKSET JA ASENNUS

RS232 by Telnet Function

Vaihtoehtoisena ohjausmenetelmänä tässä projektorissa on RS232 komento-ohjaus TELNET for LAN / RJ45 -liittymällä.

Pikaopas "RS232 by Telnet"-toiminnolle

- Tarkista ja hae IP-osoite projektorin OSD-valikolla.
- Varmista, että PC-tietokone/kannettava voivat käyttää projektorin web-sivua.
- Varmista, että "Windows-palomuuri"-asetus otetaan pois päältä, jos PC-tietokone/kannettava suodattaa "TELNET"-toiminnon pois.

1. Napsauta **Hae** ja syötä sitten hakusanaksi ”cmd”. Paina ”Enter”-näppäintä.

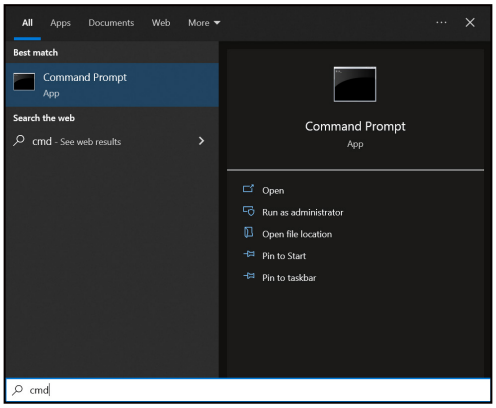

2. Avaa Komentokehotesovellus.
3. Syötä komentomuoto seuraavasti:
   – telnet ttt.xxx.yyy.zzz 23 ("Enter"-näppäin painettuna)
   – (ttt.xxx.yyy.zzz: Projektorin IP-osoite)
4. Jos Telnet-yhteys on valmis ja käyttäjä pystyy syöttämään RS232-komennon, paina ”Enter”-näppäintä, tällöin Telnet-yhteyden pitäisi olla valmis RS232-komento-ohjaukseen.

"RS232 by TELNET"-ominaisuuden tekniset tiedot:

1. Telnet: TCP.
2. Telnet-portti: 23 (saadaksesi lisätietoja, ota yhteyttä Optoman palvelutiimiin).
3. Telnet-apuohjelma: Windows "TELNET.exe" (konsolitila).
4. Päättääksesi Telnet-istunnon, sulje vain Komentokehotesovellusikkuna.
5. Windows Telnet -apuohjelma heti, kun TELNET-yhteys on valmis.
   – Telnet-ohjauksen rajoitus 1: Telnet-ohjaussovelluksella ei voi olla yli 50 tavua peräkkäistä verkkohyötykuormaa.
   – Telnet-ohjauksen rajoitus 2: Telnet-ohjauksella ei voi olla yli 26 tavua peräkkäistä RS232-komentoa.
   – Telnet-ohjauksen rajoitus 3: Seuraavan komennon minimiviiveen on oltava yli 200 (ms).

Ohjaimen nollaus-valikko

Palauta ohjaimen asetukset tehtaan oletusasetuksiin.

ASETUKSET JA ASENNUS

Tiedot-valikko

Tiedot-valikko

Näytä alla luetellut projektorin tiedot:

- Sääntely
- Sarjanumero
- Lähde
- Väritiedot
- Valonlähdetunnit
- Kuva moodi
- Laitetunnus
- Suodattimen käyttötunnit
- Valonlähdetila
- FW versio

LISÄTIETOJA

Yhteensopivat kuvatarkkuudet

HDMI:n tulosignaali

Signaali	Resoluutiota	Virkistystaajuus (Hz)	Huomautuksia Mac:sta
VGA	640 x 480	60	Mac 60/72/85/
SVGA	800 x 600	60(*2)/72/85/120(*2)	Mac 60/72/85
XGA	1024 x 768	48/50(*4)/60(*2)/70/75/85/120(*2)	Mac 60/70/75/85
SDTV (480I)	720 x 480	60	
SDTV (480P)	720 x 480	60	
SDTV (576I)	720 x 576	50	
SDTV (576P)	720 x 576	50	
WSVGA (1024x600)	1024 x 600	60 (*3)	
HDTV (720p)	1280 x 720	50(*2)/60/120(*2)	Mac 60
WXGA	1280 x 768	60/ 75/ 85	Mac 75
WXGA	1280 x 800	60 / 50 / 48 hz (*4)	Mac 60
WXGA(*5)	1366 x 768	60	
SXGA	1280 x 1024	60/ 75/ 85	Mac 60/75
SXGA	1440 x 900	60	Mac 60/75
SXGA+	1400 x 1050	60	
UXGA	1600 x 1200	60	
HDTV (1080I)	1920 x 1080	50/60	
HDTV (1080p)	1920 x 1080	24/30/50/60	Mac 60
WUXGA	1920 x 1200(*1)	60/50(*4)	Mac 60

Huomautus:

- *(*1) 1920 x 1200 @ 60 Hz tuettu vain RB (reduced blanking) -tilassa.*
- *(*2) 3D-ajoitus 3D Ready -projektorille (STD) ja True 3D -projektorille (Valinnainen).*
- *(*3) New ERA - ja Data-projektorilla on oltava tämä ajoitus-WSVGA, Proscenellä ja Homella suositeltava.*
- *(*4) Proscene- ja Dataprojektori > 4,000 L, Natiiviresoluution on tuettava @ 50 Hz / 48 Hz -tarkkuutta.*
- *(*5) Windows 8 -vakioajoitus.*

LISÄTIETOJA

True 3D video -yhteensopivuus

		Tuloajoitus		
Tuloresoluutiot	HDMI 1.4a 3D-tulo	1280 x 720P @ 50Hz	Ylä ja alapuoli	
		1280 x 720P @ 60Hz	Ylä ja alapuoli	
		1280 x 720P @ 50Hz	Kuvapakkaus	
		1280 x 720P @ 60Hz	Kuvapakkaus	
		1920 x 1080i @ 50Hz	Side-by-Side (Puoli)	
		1920 x 1080i @ 60Hz	Side-by-Side (Puoli)	
		1920 x 1080P @ 24Hz	Ylä ja alapuoli	
		1920 x 1080P @ 24Hz	Kuvapakkaus	
	HDMI 1.3	1920 x 1080i @ 50Hz	Side-by-Side (Puoli)	SBS-tila on päällä
		1920 x 1080i @ 60Hz		
		1280 x 720P @ 50Hz		
		1280 x 720P @ 60Hz		
		800 x 600 @ 60Hz		
		1024 x 768 @ 60Hz		
		1280 x 800 @ 60Hz		
		1920 x 1080i @ 50Hz	Ylä ja alapuoli	TAB-tila on päällä
		1920 x 1080i @ 60Hz		
		1280 x 720P @ 50Hz		
		1280 x 720P @ 60Hz		
		800 x 600 @ 60Hz		
		1024 x 768 @ 60Hz		
		1280 x 800 @ 60Hz		
		1024 x 768 @ 120Hz	Kuva peräkkäinen	3D-muoto on Kuva peräkkäinen
		1280x 720 @ 120Hz		

Huomautus:

- *Jos 3D-tulo on 1080p @ 24hz, DMD:n tulisi toistua kokonaisena monikertana 3D-tilalla.*
- *1080i @ 25 Hz ja 720p @ 50 Hz toimivat 100 Hz:llä; muut 3D-ajoitukset toimivat 120 Hz:llä.*
- *1080p@24Hz toimii 144 Hz:llä.*

LISÄTIETOJA

EDID (Digitaalinen)

XGA/WXGA				
B0/Määritetty ajastus	**B0/ Standardiajoitus**	**B0/ Yksityiskohtainen ajastus**	**B1/Videotila**	**B1/Yksityiskohtainen ajastus**
640 x 480 @ 60Hz	1600 x 1200 @ 60Hz	Alkuperäinen ajoitus:	640 x 480p @ 60Hz	XGA:
640 x 480 @ 67Hz	1440 x 900 @ 60Hz	XGA: 1024 x 768 @ 60Hz	720(1440) x 480i @ 60Hz	1280 x 720p @ 60Hz
640 x 480 @ 72Hz	1280 x 720 @ 60Hz	WXGA: 1280 x 800 @ 60Hz	720(1440) x 576i @ 50Hz	1366 x 768 @ 60Hz
640 x 480 @ 75Hz	1280 x 800 @ 60Hz		720 x 480p @ 60Hz	1920 x 1080p @ 50Hz
800 x 600 @ 56Hz	640 x 480 @ 120Hz		720 x 576p @ 50Hz	1920 x 1080p @ 60Hz
800 x 600 @ 60Hz	800 x 600 @ 120Hz		1280 x 720p @ 60Hz	
800 x 600 @ 72Hz	1024 x 768 @ 120Hz		1280 x 720p @ 50Hz	WXGA**:**
800 x 600 @ 75Hz	1280 x 720 @ 120Hz		1920 x 1080i @ 60Hz	1280 x 800p @ 120Hz
1024 x 768 @ 60Hz			1920 x 1080i @ 50Hz	1366 x 768 @ 60Hz
1024 x 768 @ 70Hz			1920 x 1080p @ 60Hz	1920 x 1080p @ 50Hz
1024 x 768 @ 75Hz			1920 x 1080p @ 50Hz	1920 x 1080p @ 60Hz
1280 x 1024 @ 75Hz			1920 x 1080p @ 24Hz	
1152 x 870 @ 75Hz			1920 x 1080p @ 25Hz	
			1920 x 1080p @ 30Hz	

1080p				
B0/Määritetty ajastus	**B0/ Standardiajoitus**	**B0/ Yksityiskohtainen ajastus**	**B1/Videotila**	**B1/Yksityiskohtainen ajastus**
640 x 480 @ 60Hz	1280 x 1024 @ 60Hz	Alkuperäinen ajoitus:	720 (1440) x 480i @ 60Hz 4:3	3840 x 2160p @ 60Hz
640 x 480 @ 67Hz	1400 x 1050 @ 60Hz	1920 x 1080p @ 60Hz	720 (1440) x 576i @ 50Hz 4:3	
640 x 480 @ 72Hz	1024 x 768 @ 120Hz		720 x 480p @ 60 Hz 4:3	
640 x 480 @ 75Hz	1280 x 720 @ 60Hz		720 x 576p @ 50 Hz 4:3	
800 x 600 @ 56Hz	1280 x 720 @ 120Hz		1280 x 720p @ 60 Hz 16:9	
800 x 600 @ 60Hz	1280 x 800 @ 60Hz		1280 x 720p @ 50 Hz 16:9	
800 x 600 @ 72Hz	1440 x 900 @ 60Hz		1920 x 1080i @ 60 Hz 16:9	
800 x 600 @ 75Hz	1600 x 1200 @ 60Hz		640 x 480p @ 60 Hz 4:3	
1024 x 768 @ 60Hz			1920 x 1080p @ 60 Hz 16:9	
1024 x 768 @ 70Hz			1920 x 1080p @ 50 Hz 16:9	
1024 x 768 @ 75Hz			1920 x 1080p @ 24 Hz 16:9	
1280 x 1024 @ 75Hz			1920 x 1080p @ 30 Hz 16:9	
1152 x 870 @ 75Hz			1920 x 1080p @ 120 Hz 16:9	
			3840 x 2160p @ 24 Hz 16:9	
			3840 x 2160p @ 25 Hz 16:9	
			3840 x 2160p @ 30 Hz 16:9	
			3840 x 2160p @ 50 Hz 16:9	
			3840 x 2160p @ 60 Hz 16:9	

LISÄTIETOJA

1080p				
B0/Määritetty ajastus	B0/ Standardiajoitus	B0/ Yksityiskohtainen ajastus	B1/Videotila	B1/Yksityiskohtainen ajastus
			4096 x 2160p @ 24 Hz 256:135	
			4096 x 2160p @ 25 Hz 256:135	
			4096 x 2160p @ 30 Hz 256:135	
			4096 x 2160p @ 50 Hz 256:135	
			4096 x 2160p @ 60 Hz 256:135	
			720 x 480p @ 60 Hz 16:9	
			720 (1440) x 480i @ 60Hz 16:9	
			720 x 576p @ 50 Hz 16:9	
			2880 x 480i @ 60 Hz 16:9	
			1440 x 480p @ 60 Hz 16:9	
			2880 x 576i @ 50 Hz 16:9	
			1440 x 576p @ 50 Hz 16:9	
			720 (1440) x 576i @ 50Hz 16:9	

LISÄTIETOJA

Kuvakoko ja projisointietäisyys

XGA-malli

(4:3)-näytön halkaisijan pituus	Näytön koko (L x K)				Projektioetäisyys (E)				Offset (Hd)	
	(m)		(tuumaa)		(m)		(jalkaa)			
	Leveys	Korkeus	Leveys	Korkeus	Laaja	Tele	Laaja	Tele	(m)	(tuumaa)
25,4	0,52	0,39	20,32	15,24	0,32	0,32	1,05	1,05	0,06	2,36
30	0,61	0,46	24,00	18,00	0,38	0,38	1,25	1,25	0,07	2,76
40	0,81	0,61	32,00	24,00	0,50	0,50	1,64	1,64	0,09	3,54
50	1,02	0,76	40,00	30,00	0,63	0,63	2,07	2,07	0,12	4,72
60	1,22	0,91	48,00	36,00	0,75	0,75	2,46	2,46	0,14	5,51
70	1,42	1,07	56,00	42,00	0,88	0,88	2,89	2,89	0,16	6,30
80	1,63	1,22	64,00	48,00	1,00	1,00	3,28	3,28	0,18	7,09
90	1,83	1,37	72,00	54,00	1,13	1,13	3,71	3,71	0,21	8,27
100	2,03	1,52	80,00	60,00	1,25	1,25	4,10	4,10	0,23	9,06
120	2,44	1,83	96,00	72,00	1,50	1,50	4,92	4,92	0,27	10,63
150	3,05	2,29	120,00	90,00	1,88	1,88	6,17	6,17	0,34	13,39
180	3,66	2,74	144,00	108,00	2,26	2,26	7,41	7,41	0,41	16,14
200	4,06	3,05	160,00	120,00	2,51	2,51	8,23	8,23	0,46	18,11
250	5,08	3,81	200,00	150,00	3,13	3,13	10,27	10,27	0,57	22,44
300	6,10	4,57	240,00	180	3,76	3,76	12,34	12,34	0,69	27,17

Huomautus:

- *Zoomaussuhde: 1.0x*
- *Pystylinssinsiirtoarvot perustuvat projektorin linssin keskikohtaan, jos lasketaan alustasta projisointilinssin keskikohtaan. Kaikkiin pystylinssinsiirtoarvoihin on lisättävä 5,2 cm (2,05 tuumaa).*

WXGA-malli

Näytön (16:10) halkaisijan pituus	Näytön koko (L x K)				Projektioetäisyys (E)				Offset (Hd)	
	(m)		(tuumaa)		(m)		(jalkaa)			
	Leveys	Korkeus	Leveys	Korkeus	Laaja	Tele	Laaja	Tele	(m)	(tuumaa)
30	0,65	0,40	25,44	15,90	0,34	0,34	1,12	1,12	0,06	2,36
40	0,86	0,54	33,92	21,20	0,45	0,45	1,48	1,48	0,08	3,15
50	1,08	0,67	42,40	26,50	0,56	0,56	1,84	1,84	0,10	3,94
60	1,29	0,81	50,88	31,80	0,67	0,67	2,20	2,20	0,12	4,72
70	1,51	0,94	59,36	37,10	0,79	0,79	2,59	2,59	0,14	5,51
80	1,72	1,08	67,84	42,40	0,90	0,90	2,95	2,95	0,16	6,30
90	1,94	1,21	76,32	47,70	1,01	1,01	3,31	3,31	0,18	7,09
100	2,15	1,35	84,80	53,00	1,12	1,12	3,67	3,67	0,20	7,87
120	2,58	1,62	101,76	63,60	1,35	1,35	4,43	4,43	0,24	9,45
150	3,23	2,02	127,20	79,50	1,68	1,68	5,51	5,51	0,30	11,81
180	3,88	2,42	152,64	95,40	2,02	2,02	6,63	6,63	0,37	14,57
200	4,31	2,69	169,60	106,00	2,24	2,24	7,35	7,35	0,41	16,14
250	5,38	3,37	212,00	132,50	2,81	2,81	9,22	9,22	0,50	19,69
300	6,46	4,04	254,40	159	3,37	3,37	11,06	11,06	0,6	23,62

Huomautus:

- *Zoomaussuhde: 1.0x*
- *Pystylinssinsiirtoarvot perustuvat projektorin linssin keskikohtaan, jos lasketaan alustasta projisointilinssin keskikohtaan. Kaikkiin pystylinssinsiirtoarvoihin on lisättävä 5,2 cm (2,05 tuumaa).*

LISÄTIETOJA

1080p Short Throw ilman verkkomallia

(16:9)-näytön halkaisijan pituus	Näytön koko (L x K)				Projektioetäisyys (E)				Offset (Hd)	
	(m)		(tuumaa)		(m)		(jalkaa)			
	Leveys	Korkeus	Leveys	Korkeus	Laaja	Tele	Laaja	Tele	(m)	(tuumaa)
24,5	0,54	0,31	21,35	12,01	0,27	0,35	0,89	1,15	0,04	1,57
30	0,66	0,37	26,15	14,71	0,33	0,43	1,08	1,41	0,06	2,36
40	0,89	0,50	34,86	19,6	0,44	0,57	1,44	1,87	0,08	3,15
50	1,11	0,62	43,58	24,5	0,55	0,71	1,80	2,33	0,10	3,94
60	1,33	0,75	52,29	29,4	0,66	0,86	2,17	2,82	0,12	4,72
70	1,55	0,87	61,01	34,3	0,77	1,00	2,53	3,28	0,14	5,51
80	1,77	1,00	69,73	39,2	0,88	1,14	2,89	3,74	0,16	6,30
90	1,99	1,12	78,44	44,1	0,99	1,28	3,25	4,20	0,18	7,09
100	2,21	1,25	87,16	49	1,10	1,43	3,61	4,69	0,19	7,48
120	2,66	1,49	104,59	58,8	1,32	1,71	4,33	5,61	0,24	9,45
150	3,32	1,87	130,74	73,5	1,65	2,14	5,41	7,02	0,30	11,81
180	3,98	2,24	156,88	88,2	1,98	2,57	6,50	8,43	0,36	14,17
200	4,43	2,49	174,32	98,1	2,20	2,85	7,22	9,35	0,40	15,75
250	5,53	3,11	217,89	122,6	2,75	3,57	9,02	11,71	0,50	19,69
300	6,64	3,74	261,47	147,1	3,29	4,28	10,79	14,04	0,59	23,23
306	6,77	3,81	266,70	150	3,36	3,36	11,02	11,02	0,61	24,02

Huomautus:

- *Zoomaussuhde: 1.3x*
- *Pystylinssinsiirtoarvot perustuvat projektorin linssin keskikohtaan, jos lasketaan alustasta projisointilinssin keskikohtaan. Kaikkiin pystylinssinsiirtoarvoihin on lisättävä 5,2 cm (2,05 tuumaa).*

1080p 1.3x -malli

(16:9)-näytön halkaisijan pituus	Näytön koko (L x K)				Projektioetäisyys (E)				Offset (Hd)	
	(m)		(tuumaa)		(m)		(jalkaa)			
	Leveys	Korkeus	Leveys	Korkeus	Laaja	Tele	Laaja	Tele	(m)	(tuumaa)
31	0,69	0,39	27,02	15,20	Ei sovellettavissa	1,00	Ei sovellettavissa	3,28	3,28	2,40
40	0,89	0,50	34,86	19,60	1,00	1,30	3,28	4,27	4,27	3,10
50	1,11	0,62	43,58	24,50	1,20	1,60	3,94	5,25	5,25	3,90
60	1,33	0,75	52,29	29,40	1,50	2,00	4,92	6,56	6,56	4,70
70	1,55	0,87	61,01	34,30	1,70	2,30	5,58	7,55	7,55	5,50
80	1,77	1,00	69,73	39,20	2,00	2,60	6,56	8,53	8,53	6,30
90	1,99	1,12	78,44	44,10	2,20	2,90	7,22	9,51	9,51	7,10
100	2,21	1,25	87,16	49,00	2,50	3,30	8,20	10,83	10,83	7,90
120	2,66	1,49	104,59	58,80	3,00	3,90	9,84	12,80	12,80	9,40
150	3,32	1,87	130,74	73,50	3,70	4,90	12,14	16,08	16,08	11,80
180	3,98	2,24	156,88	88,20	4,50	5,90	14,76	19,36	19,36	14,20
200	4,43	2,49	174,32	98,10	5,00	6,50	16,40	21,33	21,33	15,70
250	5,53	3,11	217,89	122,60	6,20	Ei sovellettavissa	20,34	Ei sovellettavissa	Ei sovellettavissa	19,70
322	7,13	4,01	280,65	157,90	8,00	Ei sovellettavissa	26,25	Ei sovellettavissa	Ei sovellettavissa	23,60

Huomautus: *Zoomaussuhde: 1.3x*

LISÄTIETOJA

1080p Short Throw -malli

(16:9)-näytön halkaisijan pituus	Näytön koko (L x K)				Projektioetäisyys (E)				Offset (Hd)	
	(m)		(tuumaa)		(m)		(jalkaa)			
	Leveys	Korkeus	Leveys	Korkeus	Laaja	Tele	Laaja	Tele	(m)	(tuumaa)
36	0,80	0,45	31,38	17,65	0,40	0,40	Ei sovellettavissa	1,31	0,07	2,76
40	0,89	0,50	34,86	19,60	0,40	0,40	1,31	1,31	0,08	3,15
50	1,11	0,62	43,58	24,50	0,50	0,50	1,64	1,64	0,10	3,94
60	1,33	0,75	52,29	29,40	0,70	0,70	2,30	2,30	0,12	4,72
70	1,55	0,87	61,01	34,30	0,80	0,80	2,62	2,62	0,14	5,51
80	1,77	1,00	69,73	39,20	0,90	0,90	2,95	2,95	0,16	6,30
90	1,99	1,12	78,44	44,10	1,00	1,00	3,28	3,28	0,18	7,09
100	2,21	1,25	87,16	49,00	1,10	1,10	3,61	3,61	0,19	7,48
120	2,66	1,49	104,59	58,80	1,30	1,30	4,27	4,27	0,24	9,45
150	3,32	1,87	130,74	73,50	1,60	1,60	5,25	5,25	0,30	11,81
180	3,98	2,24	156,88	88,20	2,00	2,00	6,56	6,56	0,36	14,17
200	4,43	2,49	174,32	98,10	2,20	2,20	7,22	7,22	0,40	15,75
250	5,53	3,11	217,89	122,60	2,70	2,70	8,86	8,86	0,50	19,69
292	6,46	3,64	254,50	143,20	3,20	3,20	10,50	10,50	0,58	22,83

Huomautus:

- *Zoomaussuhde: 1.0x*
- *Pystylinssinsiirtoarvot perustuvat projektorin linssin keskikohtaan, jos lasketaan alustasta projisointilinssin keskikohtaan. Kaikkiin pystylinssinsiirtoarvoihin on lisättävä 5,2 cm (2,05 tuumaa).*

1080p 1.6x -malli

(16:9)-näytön halkaisijan pituus	Näytön koko (L x K)				Projektioetäisyys (E)				Offset (Hd)	
	(m)		(tuumaa)		(m)		(jalkaa)			
	Leveys	Korkeus	Leveys	Korkeus	Laaja	Tele	Laaja	Tele	(m)	(tuumaa)
20	0,44	0,25	17,43	9,81	Ei sovellettavissa	1,00	Ei sovellettavissa	3,28	0,04	1,57
40	0,89	0,50	34,86	19,60	1,20	2,00	3,94	6,56	0,08	3,15
50	1,11	0,62	43,58	24,50	1,50	2,50	4,92	8,20	0,10	3,94
60	1,33	0,75	52,29	29,40	1,90	3,00	6,23	9,84	0,12	4,72
70	1,55	0,87	61,01	34,30	2,20	3,50	7,22	11,48	0,14	5,51
80	1,77	1,00	69,73	39,20	2,50	4,00	8,20	13,12	0,16	6,30
90	1,99	1,12	78,44	44,10	2,80	4,50	9,19	14,76	0,18	7,09
100	2,21	1,25	87,16	49,00	3,10	5,00	10,17	16,40	0,19	7,48
120	2,66	1,49	104,59	58,80	3,70	6,00	12,14	19,69	0,24	9,45
150	3,32	1,87	130,74	73,50	4,60	7,40	15,09	24,28	0,30	11,81
180	3,98	2,24	156,88	88,20	5,60	8,90	18,37	29,20	0,36	14,17
200	4,43	2,49	174,32	98,10	6,20	9,90	20,34	32,48	0,40	15,75
250	5,53	3,11	217,89	122,60	7,70	Ei sovellettavissa	25,26	Ei sovellettavissa	0,50	19,69
322	7,13	4,01	280,65	157,90	10,0	Ei sovellettavissa	32,81	Ei sovellettavissa	0,64	25,20

Huomautus:

- *Zoomaussuhde: 1.6x*
- *Pystylinssinsiirtoarvot perustuvat projektorin linssin keskikohtaan, jos lasketaan alustasta projisointilinssin keskikohtaan. Kaikkiin pystylinssinsiirtoarvoihin on lisättävä 5,2 cm (2,05 tuumaa).*

LISÄTIETOJA

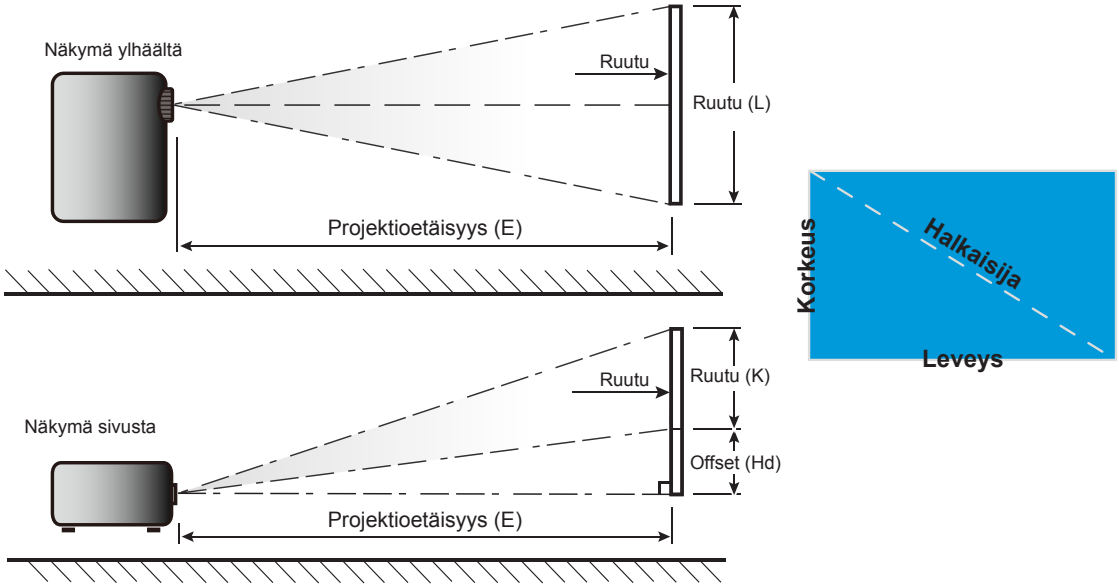

LISÄTIETOJA

Projektorin mitat ja kattokiinnitysasennus

1. Käytä Optoma-kattopidikettä projektorin vahingoittumisen välttämiseksi.
2. Jos haluat käyttää kolmannen osapuolen kattoasennussarjaa, varmista, että projektorin kiinnittämiseen käytettävät ruuvit ovat seuraavien teknisten tietojen mukaisia:

- Ruuvityyppi: M4*10 mm
- Ruuvin vähimmäispituus: 10 mm

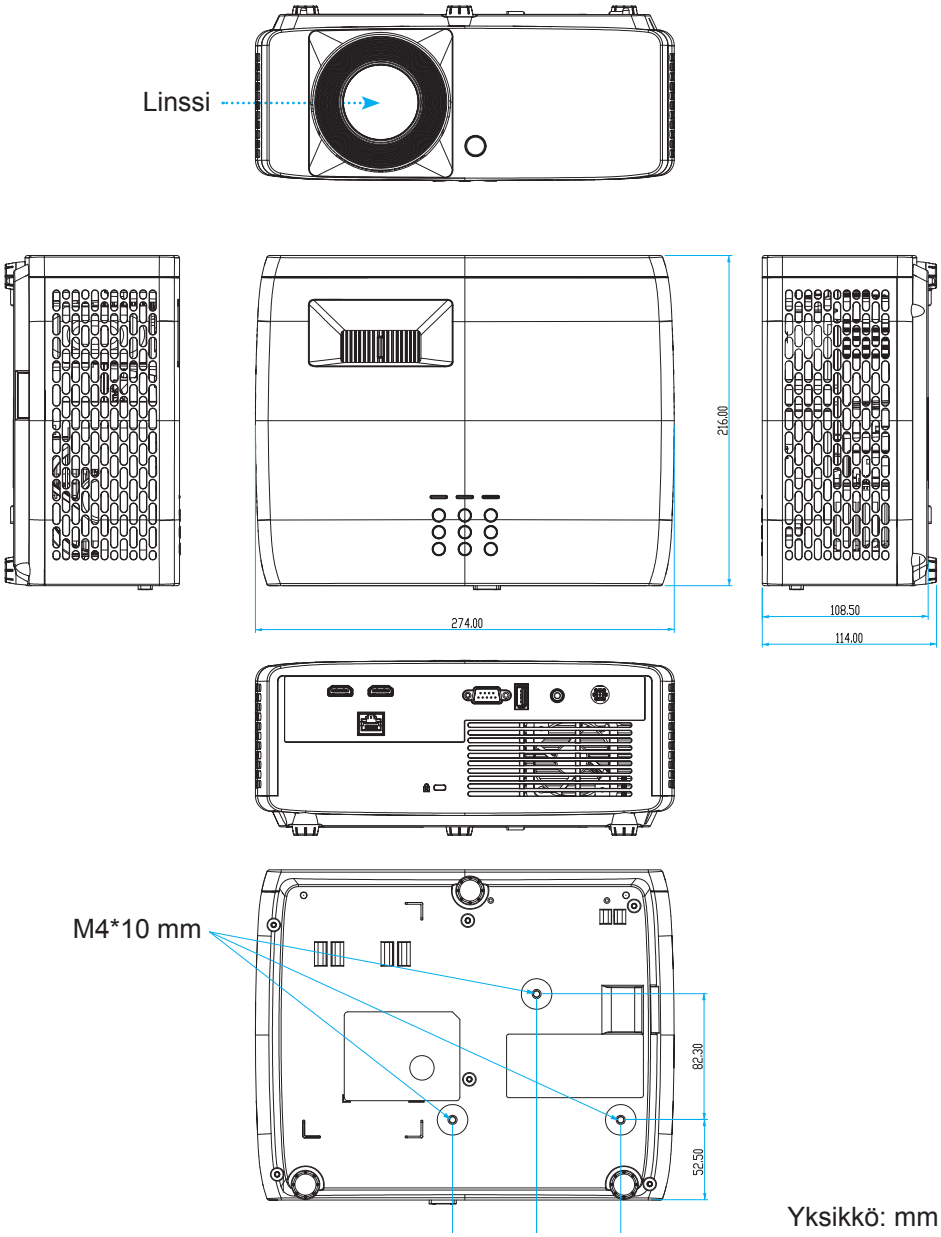

Huomautus: *Vääränlaisesta asennuksesta aiheutuneet vahingot eivät kuulu takuun piiriin.*

Varoitus:

- Jos ostat kattoasennussarjan muulta yhtiöltä, varmista että se käyttää oikeankokoisia ruuveja. Ruuvikokoon vaikuttaa kiinnityslevyn paksuus.
- Varmista, että katon ja projektorin pohjan välillä on vähintään 10 cm.
- Vältä asentamasta projektoria lämmönlähteen lähelle.

LISÄTIETOJA

Kattokiinnitystä varten voi ostaa verkkolaitteen kiinnittämiseen kaapelisiteen, jonka pituus on yli 250 mm.

1. Asenna kaapeliside sille varattuihin reikiin projektorin pohjassa. Aseta sitten verkkolaite paikalleen.

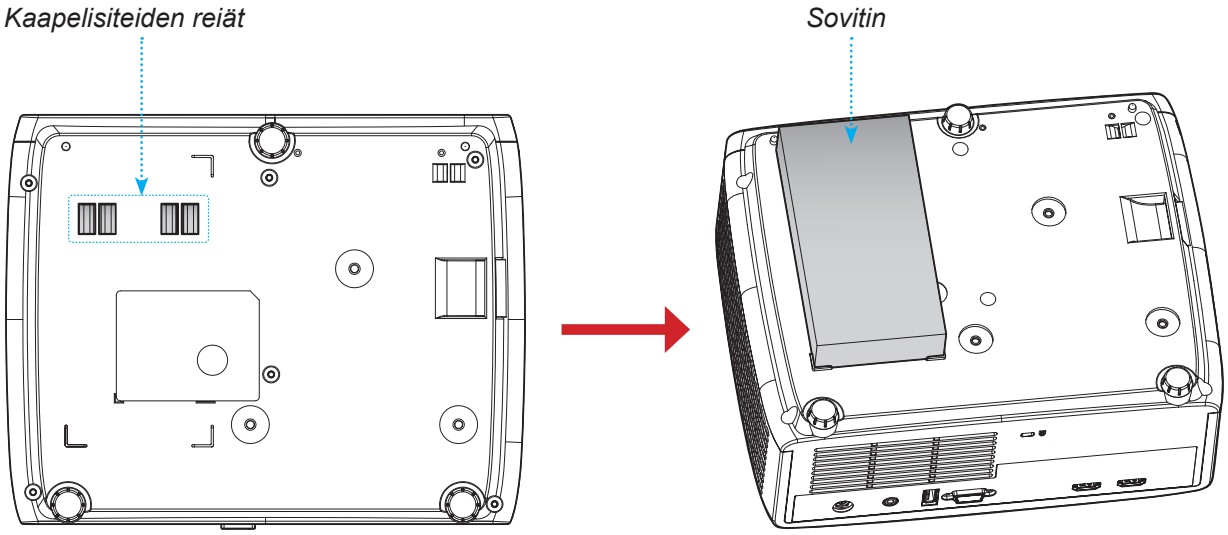

2. Kiinnitä verkkolaite kaapelisiteellä.

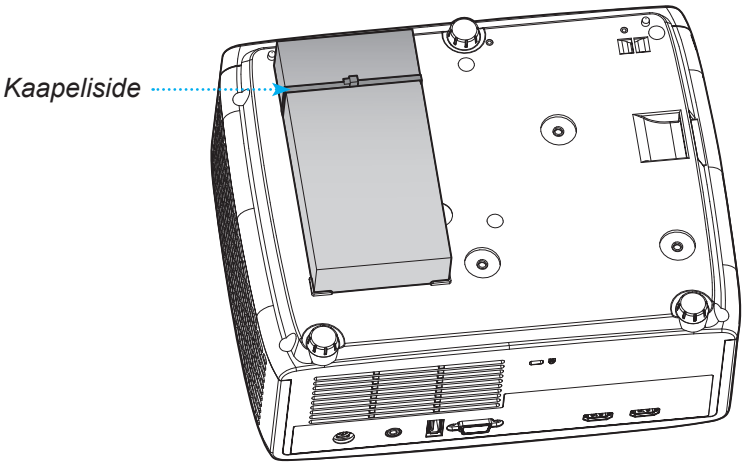

LISÄTIETOJA

Infrapunakaukosäädinkoodit

Näppäin		NEC-muoto	Asiakaskoodi		Näppäinkoodi		Kuvaus
			Tavu 1	Tavu 2	Tavu 3	Tavu 4	
Virta	⏻	Muoto 1	32	CD	02	FD	Paina kytkeäksesi projektorin päälle/ pois.
Kuvasuhde	⤡	Muoto 1	32	CD	64	9B	Paina muuttaaksesi näytetyn kuvan kuvasuhdetta.
Lähde	⇥	Muoto 1	32	CD	C3	3C	Paina valitaksesi tulosignaalin.
Tila	▭	Muoto 1	32	CD	5	FA	Paina vaihtaaksesi näytetyn kuvan Kuvatilan.
Nelisuuntaiset valintanäppäimet (Ylös)	∧	Muoto 2	32	CD	11	EE	Paina valitaksesi kohteita tai säätääksesi valintaasi.
Nelisuuntaiset valintanäppäimet (Vasen)	<	Muoto 2	32	CD	10	EF	
Nelisuuntaiset valintanäppäimet (Oikea)	>	Muoto 2	32	CD	12	ED	
Nelisuuntaiset valintanäppäimet (Alas)	∨	Muoto 2	32	CD	14	EB	
Enter	○	Muoto 1	32	CD	0F	F0	Vahvista valinta.
Asetukset/Asetus-valikko	⚙	Muoto 1	32	CD	A8	57	Paina siirtyäksesi Asetukset-valikkoon.
Paluu	↩	Muoto 1	32	CD	0D	F2	Paina palataksesi edelliseen valikkoon.
Valikko	≡	Muoto 1	32	CD	0E	F1	Paina näyttääksesi OSD-valikon tai sulkeaksesi sen.
Äänenvoimakkuus -	🔈	Muoto 2	32	CD	8F	70	Paina vähentääksesi äänenvoimakkuutta.

LISÄTIETOJA

Näppäin		NEC-muoto	Asiakaskoodi		Näppäinkoodi		Kuvaus
			Tavu 1	Tavu 2	Tavu 3	Tavu 4	
Mykistä		Muoto 1	32	CD	52	AD	Paina kytkeäksesi audion hetkellisesti pois/päälle.
Äänenvoimakkuus +		Muoto 2	32	CD	8C	73	Paina lisätäksesi äänenvoimakkuutta.
Jäädyttää		Muoto 1	32	CD	06	F9	Paina pysäyttääksesi projisoidun kuvan.
Kuvankorjaus		Muoto 1	32	CD	7	F8	Paina säätääksesi projektorin kallistuman aiheuttamaa kuvavääristymää.
AV-mykistys		Muoto 1	32	CD	03	FC	Paina piilottaaksesi/paljastaaksesi näyttökuvan ja kytkeäksesi audion päälle/pois.

LISÄTIETOJA

Vianmääritys

Jos projektoria käyttäessäsi esiintyy ongelmia, katso seuraavia ohjeita. Jos ongelma ei poistu, ota yhteyttä paikalliseen jälleenmyyjään tai huoltokeskukseen.

Kuvaongelmat

Ruudulle ei ilmesty kuvaa

- Varmista, että kaikki kaapelit ja virtaliitännät on liitetty kunnolla "Asennus"-osiossa kuvatulla tavalla.
- Tarkista, että liittimet ovat ehjiä.
- Varmista, että "Mykistä"-ominaisuutta ei ole kytketty päälle.

Kuva ei ole tarkka

- Kierrä tarkennusrengasta myötäpäivään tai vastapäivään, kunnes kuva on tarkka ja selvä. Katso sivu *18*..
- Varmista, että heijastusnäyttö on vaaditun etäisyyden päässä projektorista. (Katso sivut *59~62*).

Kuva on venynyt tilassa näytettäessä 16:9 DVD:tä

- Kun toistat anamorfista DVD:tä tai 16:9-muotoista DVD:tä, projektori näyttää parhaan kuvan 16:9-muodossa.
- Jos toistat P-venytys-muotoista DVD-levyä, vaihda muodoksi P-venytys projektorin kuvaruutuvalikossa..
- Jos toistat 4:3 -muotoista DVD:tä, vaihda muoto 4:3 :ksi projektorin näyttövalikossa.
- Aseta näyttömuodoksi 16:9-laajakuvasuhde DVD-soittimesta.

Kuva on liian pieni tai iso

- Kierrä zoomausvipua myötä- tai vastapäivään kasvattaaksesi tai pienentääksesi projisoidun kuvan kokoa. Katso sivu *18*..
- Siirrä projektoria lähemmäs tai kauemmas valkokankaasta.
- Paina "Valikko" projektorin paneelista ja siirry kohtaan "Näyttö → Kuvasuhde". Kokeile eri asetuksia.

Kuva on kallistunut sivuilta:

- Jos mahdollista, sijoita projektori uudelleen niin, että se on keskitetty valkokankaaseen ja sijaitsee sen alareunan alapuolella.

Kuva näkyy peilikuvana

- Valitse kuvaruutuvalikon kohta "Näyttö Projektiosuuntaus" ja säädä heijastuksen suunta.

LISÄTIETOJA

Muita ongelmia

Projektori lopettaa vastaamisen kaikkiin ohjaimiin

- Jos mahdollista, sulje monitori ja irrota virtajohto ja odota vähintään 20 sekuntia, ennen kuin yhdistät virtajohdon uudelleen.

Kaukosäädinongelmat

Jos kaukosäädin ei toimi

- Tarkista, että kaukosäädintä osoitetaan ±15° kulmassa projektorin infrapunavastaanottimista.
- Tarkista, ettei kaukosäätimen ja projektorin välillä ole esteitä. Siirrä 6 metrin säteelle projektorista.
- Varmista, että paristot on asetettu oikein.
- Vaihda paristot, jos ne ovat vanhentuneet.

LISÄTIETOJA

Varoitusvalo

Kun varoitusosoittimet (katso seuraavasta) syttyvät tai vilkkuvat, projektori sammuu automaattisesti:

- "Lamppu"-LED-merkkivalo palaa punaisena, ja jos "Virta"-merkkivalo vilkkuu punaisena.
- ”Lämpötila"-LED-merkkivalo palaa punaisena, ja jos "Virta"-merkkivalo vilkkuu punaisena. Tämä osoittaa, että projektori on ylikuumentunut. Tavallisissa oloissa projektori voidaan kytkeä takaisin päälle.
- "Lämpötila"-LED-merkkivalo vilkkuu punaisena ja jos "Virta"-merkkivalo vilkkuu punaisena.

Irrota virtajohto projektorista, odota 30 sekuntia ja yritä uudelleen. Jos varoitusvalo syttyy uudelleen tai vilkkuu, ota yhteyttä lähimpään huoltokeskukseen saadaksesi tukea.

LED-merkkivalojen selitys

Viestiä	Virran merkkivalo		Lämpötilan merkkivalo	Lampun merkkivalo
	(Punainen)	(Vihreä tai sininen)	(Punainen)	(Punainen)
Valmiustila (Virtajohto)	Tasainen valo			
Virta päällä (lämmitys)		Vilkkuu (0,5 s pois / 0,5 s päälle)		
Virta päällä ja lamppu palaa		Tasainen valo		
Virta pois (jäähdytys)		Vilkkuu (0,5 s pois / 0,5 s päälle) Palaa takaisin tasaiseen punaiseen valoon, kun jäähdytintuuletin kytkeytyy pois päältä.		
Virhe (lamppuvika)	Vilkkuu			Tasainen valo
Virhe (tuuletinvika)	Vilkkuu		Vilkkuu	
Virhe (ylikuumentunut)	Vilkkuu		Tasainen valo	

- Virta pois:

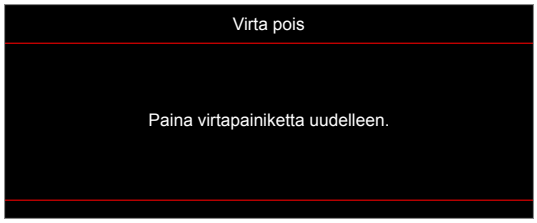

- Lämpötilavaroitus:

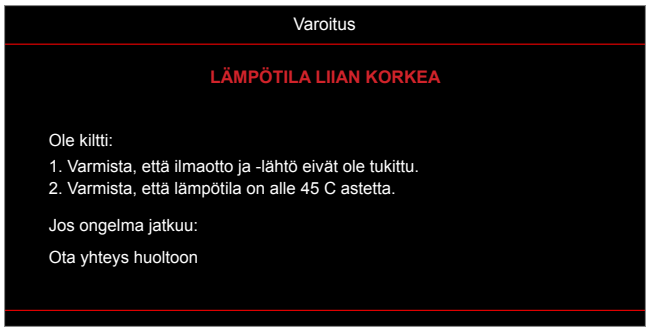

LISÄTIETOJA

Tekniset tiedot

Kohde		Kuvaus
Tekniikka		• XGA: Texas Instrument DMD, 0,55" S450 DMD • WXGA: Texas Instrument DMD, 0.65" S450 DMD • 1080p: Texas Instrument DMD, 0,65" S600 DMD
Natiiviresoluutio		• XGA: 1024 x 768 • WXGA: 1280 x 800 • 1080p: 1920 x 1080
Linssi	Heittosuhde	• XGA: 0,617 @80” • WXGA: 0,521 @87,2” • 1080p: 0,496 @87,2” [1080p Short Throw ilman verkkomallia], 1,12–1,47 [1080p 1,3x -malli], 0,496 @87,2” [1080p Short Throw -malli] ja 1,4–2,24 [1080p 1,6x -malli]
	F-pysäytys	• XGA: 2,7 • WXGA: 2,8 • 1080p: 2,8 [1080p Short Throw ilman verkkoa ja 1080p Short Throw -mallit], 2,43–2.78 [1080p 1,3x -malli] ja 2,5–3,26 [1080p 1,6x -malli]
	Polttoväli	• XGA: 7,15 mm @80” • WXGA: 7,51 mm @87,2” • 1080p: 7,51 mm @87,2 [1080p Short Throw ilman verkkoa ja 1080p Short Throw -mallit], 16,90– 21,61 mm [1080p 1,3x -malli] ja 20,91– 32,62 mm [1080p 1,6x -malli]
	Zoomausalue	• XGA/WXGA: 1.0x • 1080p: 1,0x [1080p Short Throw ilman verkkoa ja 1080p Short Throw -mallit], 1,3x [1080p 1,3x -malli] ja 1,6x [1080p 1,6x -malli]
Siirtymä		• XGA: 115 % @80", toleranssi ±5 % • WXGA: 115 % @87,2", toleranssi ±5 % • 1080p: 116 % @87.2", toleranssi ±5 % [1080p Short Throw ilman verkkoa -malli], 100–116 % @60”, toleranssi ±5 % [1080p 1,3x -malli], 115 % @87,2”, toleranssi ±5% [1080p Short Throw -malli] ja100–116 % @60”, toleranssi ±5 % [1080p 1,6x -malli]
Kuvakoko		• XGA: Optimoitu 80” -leveydelle @1 m • WXGA: Optimoitu 87,2” -leveydelle @1 m • 1080p: Optimoitu 87,2” leveydellä @0,9784 m [1080p Short Throw ilman verkkoa ja 1080p Short Throw -mallit], optimoitu 59”:n leveydellä @1,53 m [1080p 1,3x -malli] ja optimoitu 60”:n leveydellä @1,86 m [1080p 1,6x -malli]
Heijastusetäisyys		• XGA: 0,4–4 m mekanismiväli, 0,75–1,33 m optinen optimoitu alue • WXGA: 0,4–3,2 m mekanismiväli, 0,779–1,127 m optimoitu optinen alue • 1080p: 0,4–3,21 m mekanismiväli, 0,779–1,127 m optimoitu optinen alue [1080p Short Throw ilman verkkoa ja 1080p Short Throw -mallit], 1–8 m mekanismiväli 1,3–3 m optimoitu optinen alue [1080p 1,3x malli] ja 1–10 m mekanismiväli, 1,4–4,5 m optimoitu optinen alue [1080p 1.6x -malli]
I/Os		• HDMI 1 (HDMI 1.4b [XGA/WXGA-malli] / HDMI 2.0 [1080p-malli]) • HDMI 2 (HDMI 2.0 [XGA/WXGA-malli] / HDMI 2.2 [1080p-malli]) • USB Type-A laiteohjelmistopäivitystä varten ja USB 5 V / 1,5 A • Audiolähtö 3,5 mm • RS-232 • Vain LAN [XGA, WXGA, 1080p 1,3x, 1080p Short Throw, 1080p 1,6x -mallit]
Väri		1073,4 miljoonaa väriä

LISÄTIETOJA

Kohde	Kuvaus
Skannausnopeus	• Vaakasuora skannausnopeus: 15–140 KHz • Pystysuora skannausnopeus: 24–120 Hz
Kaiutin	15 W
Virrankulutus	XGA, WXGA ja 1080p Short Throw ilman verkkoa -mallit: • ECO-tila: 100 W (tyypillinen) @110 VAC; 98 W @220 VAC • Kirkas tila: 140 W (tyypillinen) @110 VAC; 139 W @220 VAC 1080p 1,3x, 1080p Short Throw -malli ja 1080p 1,6x -mallit: • ECO-tila: 121 W (tyypillinen) @110 VAC; 119 W @220 VAC • Kirkas tila: 176 W (tyypillinen) @110 VAC; 173 W @220 VAC
Tuleva virta	DC 19 V, 9,23 A
Asennussuuntaus	Etu, Taka, Katto, Taka-ylä
Mitat (L x S x K)	• Ilman jalkoja: 274 x 216 x 108,5 mm • Jalkojen kanssa: 274 x 216 x 114 mm
Paino	3,2 ±0,2 kg
Ympäristöolosuhteet	Käyttö 0–40 °C, 80 % kosteus (maks. ei-kondensoituva)

Huomautus: *Kaikki tekniset tiedot voivat muuttua ilman ilmoitusta.*

LISÄTIETOJA

Optoman maailmanlaajuiset toimistot

Jos laite tarvitsee huoltoa, ota yhteys paikalliseen myyntipisteeseen.

Yhdysvallat
Optoma Technology, Inc.
47697 Westinghouse Drive.
Fremont, Ca 94539

888-289-6786
510-897-8601
services@optoma.com

Kanada
Optoma Technology, Inc.
47697 Westinghouse Drive.
Fremont, Ca 94539

888-289-6786
510-897-8601
services@optoma.com

Latinalainen Amerikka
Optoma Technology, Inc.
47697 Westinghouse Drive.
Fremont, Ca 94539

888-289-6786
510-897-8601
services@optoma.com

Eurooppa
Unit 1, Network 41, Bourne End Mills
Hemel Hempstead, Herts,
HP1 2UJ, United Kingdom
www.optoma.eu
Huoltopuh.:
+44 (0)1923 691865

+44 (0) 1923 691 800
+44 (0) 1923 691 888
service@tsc-europe.com

Benelux BV
Randstad 22-123
1316 BW Almere
The Netherlands
www.optoma.nl

+31 (0) 36 820 0252
+31 (0) 36 548 9052

Ranska
Bâtiment E
81-83 avenue Edouard Vaillant
92100 Boulogne Billancourt, France

+33 1 41 46 12 20
+33 1 41 46 94 35
savoptoma@optoma.fr

Espanja
C/ José Hierro,36 Of. 1C
28522 Rivas VaciaMadrid,
Espanja

+34 91 499 06 06
+34 91 670 08 32

Deutschland
Am Nordpark 3
41069 Mönchengladbach
Germany

+49 (0) 2161 68643 0
+49 (0) 2161 68643 99
info@optoma.de

Skandinavia
Lerpeveien 25
3040 Drammen
Norway

+47 32 98 89 90
+47 32 98 89 99
info@optoma.no

PO.BOX 9515
3038 Drammen
Norja

Korea
https://www.optoma.com/kr/

Japani
https://www.optoma.com/jp/

Taiwan
https://www.optoma.com/tw/

Kiina
Room 2001, 20F, Building 4,
No.1398 Kaixuan Road,
Changning District
Shanghai, 200052, China

+86-21-62947376
+86-21-62947375
www.optoma.com.cn

Australia
https://www.optoma.com/au/