Máy chiếu DLP®

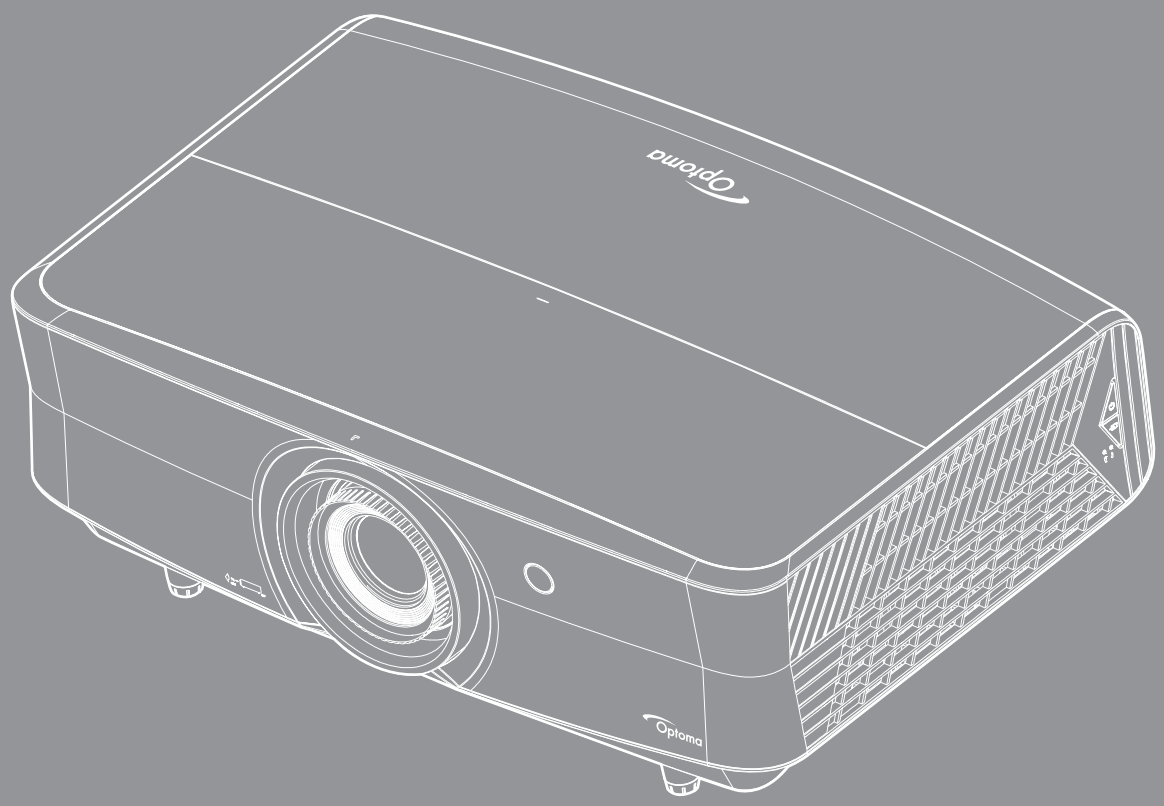

Sổ hướng dẫn sử dụng

MỤC LỤC

AN TOÀN 4

Hướng dẫn về an toàn quan trọng 4
Thông tin an toàn bức xạ laser 5
Thông báo Laser 6
EN 50689:2021 6
Thông tin an toàn 3D 6
Bản quyền 6
Khước từ trách nhiệm 7
Nhận biết thương hiệu 7
FCC 7
Tuyên bố về sự phù hợp của các quốc gia Liên minh Châu Âu 8
WEEE 8

GIỚI THIỆU 9

Tổng quan về gói sản phẩm 9
Phụ kiện chuẩn 9
Phụ kiện tùy chọn 9
Tổng quan về Sản phẩm 10
Các đầu nối 11
Bàn phím 12
Điều khiển từ xa 13

THIẾT LẬP VÀ LẮP ĐẶT 15

Lắp đặt máy chiếu 15
Kết nối các nguồn tín hiệu với máy chiếu 17
Điều chỉnh Hình ảnh chiếu 18
Thiết lập điều khiển từ xa 20

SỬ DỤNG MÁY CHIẾU 22

Bật/tắt nguồn máy chiếu 22
Chọn nguồn vào 23
Điều hướng menu và các tính năng 24
Sơ đồ menu OSD 25
Hiển thị menu Điều chỉnh hình ảnh 33
Hiển thị menu 3D 37
Hiển thị menu Tỉ lệ khung hình 37
Hiển thị menu Mặt nạ biên 39
Hiển thị menu zoom số 39
Hiển thị menu Dịch chuyển hình ảnh 39
Menu loa âm thanh trong 40
Menu Tắt tiếng 40
Menu Âm lượng 40
Menu đầu vào âm thanh 40

Menu âm thanh ra *40*
Thiết lập menu Trình chiếu *41*
Thiết lập menu Tùy chỉnh lọc *41*
Thiết lập menu Tùy chỉnh nguồn *41*
Menu Thiết lập bảo mật *42*
Thiết lập menu Mẫu thử *42*
Thiết lập menu Tùy chỉnh điều khiển *42*
Thiết lập menu Mã nhận dạng (ID) *42*
Menu thiết lập 12V Trigger *43*
Thiết lập menu Lựa chọn *43*
Menu thiết lập cài lại OSD *44*
Menu LAN mạng *44*
Menu điều khiển mạng *45*
Menu Thiết lập cài đặt kiểm soát mạng *46*
Menu Thông tin *51*

BẢO DƯỠNG 52

Lắp đặt và vệ sinh tấm lọc bụi *52*

THÔNG TIN BỔ SUNG 53

Độ phân giải tương thích *53*
Cỡ hình và khoảng cách chiếu *56*
Kích thước máy chiếu và lắp đặt giá treo trần *57*
Mã điều khiển từ xa hồng ngoại *58*
Khắc phục sự cố *62*
Chỉ báo cảnh báo *64*
Thông số kỹ thuật *66*
Văn phòng toàn cầu của Optoma *67*

AN TOÀN

	Biểu tượng ánh chớp có đầu mũi tên trong tam giác đều nhằm mục đích cảnh báo người dùng về "điện thế nguy hiểm" không được cách điện trong vỏ ngoài của sản phẩm và độ lớn có thể đủ mạnh dẫn đến nguy cơ điện giật cho người.
	Dấu than trong tam giác đều nhằm mục đích cảnh báo người dùng về các hướng dẫn bảo dưỡng (bảo trì) và vận hành quan trọng trong tài liệu đi kèm thiết bị.

Vui lòng thực hiện theo mọi cảnh báo, thận trọng và bảo dưỡng được khuyến nghị trong sách hướng dẫn sử dụng này.

Hướng dẫn về an toàn quan trọng

- Không chặn các lỗ thông khí. Để đảm bảo hoạt động đáng tin cậy của máy chiếu và để bảo vệ chống quá nhiệt, bạn nên đặt máy chiếu ở vị trí không chặn lỗ thông khí. Ví dụ, không đặt máy chiếu trên bàn cà phê, ghế sofa, giường, v.v. chật chội. Không đặt máy chiếu ở nơi bí như giá sách hoặc ngăn kéo hạn chế luồng khí.
- Để giảm nguy cơ cháy và/hoặc điện giật, không để máy chiếu dính nước hoặc hơi ẩm. Không đặt gần các nguồn nhiệt như bộ tản nhiệt, máy sưởi, lò sấy hoặc bất kỳ thiết bị nào khác như bộ khuếch đại có tỏa nhiệt.
- Không để đồ vật hoặc chất lỏng lọt vào máy chiếu. Chúng có thể chạm vào các điểm điện thế nguy hiểm và làm ngắn mạch các bộ phận có thể dẫn đến cháy hoặc điện giật.
- Không sử dụng trong các điều kiện sau:
  - Trong môi trường nóng, lạnh hoặc ẩm khắc nghiệt.
    (i) Đảm bảo nhiệt độ xung quanh phòng là 5°C ~ 40°C
    (ii) Độ ẩm tương đối là 10% ~ 85%
  - Ở khu vực dễ có nhiều bụi bặm.
  - Gần một thiết bị phát ra từ trường mạnh.
  - Dưới ánh nắng trực tiếp.
- Không sử dụng thiết bị nếu nó đã bị hỏng hoặc lạm dụng về mặt vật lý. Hư hỏng/lạm dụng vật lý có thể là (nhưng không giới hạn ở):
  - Thiết bị bị rơi.
  - Dây nguồn hoặc phích cắm bị hỏng.
  - Chất lỏng bị đổ vào máy chiếu.
  - Máy chiếu bị dính nước mưa hoặc hơi ẩm.
  - Một số vật rơi vào trong máy chiếu hoặc một số chi tiết bên trong bị lỏng.
- Không đặt máy chiếu trên bề mặt không ổn định. Máy chiếu có thể rơi và gây chấn thương cho mọi người hoặc máy chiếu có thể bị hỏng.
- Đừng che kín ánh sáng thoát ra từ ống kính máy chiếu khi đang hoạt động. Ánh sáng sẽ làm nóng vật dụng và có thể nóng chảy, gây bỏng hoặc phát cháy.
- Vui lòng không mở hoặc tháo rời máy chiếu vì việc này có thể dẫn đến điện giật.
- Không cố tự bảo dưỡng thiết bị. Mở hoặc tháo vỏ có thể làm bạn bị điện giật hoặc gặp rủi ro khác. Vui lòng liên hệ với Optoma trước khi bạn gửi thiết bị để sửa chữa.
- Xem vỏ ngoài của máy chiếu để biết các ký hiệu liên quan.
- Thiết bị chỉ được sửa chữa bởi nhân viên bảo dưỡng ủy quyền.
- Chỉ sử dụng phụ tùng/phụ kiện do nhà sản xuất chỉ định.
- Không nhìn thẳng vào ống kính máy chiếu trong khi sử dụng. Ánh sáng chói có thể làm mắt bạn bị tổn thương.
- Máy chiếu này sẽ tự phát hiện tuổi thọ đèn.
- Khi tắt máy chiếu, vui lòng đảm bảo hoàn tất chu kỳ làm mát trước khi ngắt điện. Chờ 90 giây để máy chiếu nguội.
- Tắt máy và rút phích cắm khỏi ổ cắm AC trước khi lau sản phẩm.
- Dùng khăn khô mềm với chất tẩy rửa nhẹ để lau hốc hiển thị. Sử dụng các chất tẩy rửa ăn mòn, chất sáp hoặc dung môi để vệ sinh thiết bị.

- Ngắt phích cắm khỏi ổ cắm AC nếu không sử dụng sản phẩm trong thời gian dài.
- Không lắp đặt máy chiếu ở những nơi có thể bị rung động hoặc va đập.
- Không chạm vào ống kính bằng tay trần.
- Tháo (các) cục pin ra khỏi điều khiển từ xa trước khi cất giữ. Nếu (các) cục pin vẫn để lại trong điều khiển từ xa trong thời gian dài, chúng có thể rò rỉ.
- Không sử dụng hoặc cất giữ máy chiếu ở những nơi có thể xuất hiện khói từ dầu hoặc thuốc lá, vì khói có thể ảnh hưởng bất lợi đến chất lượng hoạt động của máy chiếu.
- Hãy tuân thủ cách lắp đặt hướng máy chiếu thích hợp vì lắp đặt không quy chuẩn có thể ảnh hưởng đến hiệu suất máy chiếu.
- Sử dụng bộ ổ cắm điện và/hoặc bộ chống sốc điện. Vì sự cố cúp điện và yếu nguồn có thể LÀM HỎNG các thiết bị.

Thông tin an toàn bức xạ laser

- Tuân thủ Phần 1040.10 và 1040.11 của CFR (Bộ Quy Định Liên Bang) Ấn bản 21, ngoại trừ việc tuân thủ dưới dạng LIP (Máy chiếu Phát sáng Laser) Nhóm 2 như được quy định trong Tiêu chuẩn IEC 62471-5:Ed. 1.0. Để biết thêm thông tin, hãy xem Thông báo Laser số 57, ngày 08 tháng 05 năm 2019

IEC 60825-1:2014, EN 60825-1:2014+A11:2021, EN 50689:2021 CLASS 1 CONSUMER LASER PRODUCT RISK GROUP 2, Complies with 21 CFR 1040.10 and 1040.11 except for conformance as a Risk Group 2 LIP as defined in IEC 62471-5:Ed.1.0. For more information see Laser Notice No. 57, dated May 8, 2019.
IEC 60825-1:2014 等級1雷射產品RG2危險等級
IEC 60825-1:2014 1类激光产品RG2危险等级

Không tuân thủ các quy định sau đây có thể dẫn đến chết người hoặc chấn thương nghiêm trọng.

- Máy chiếu này có tích hợp môđun laser Loại 4. Tháo rời hay sửa đổi là rất nguyên hiểm và bạn không được thử thực hiện các thao tác này.
- Bất kỳ thao tác hay điều chỉnh nào không được chỉ dẫn cụ thể qua sổ tay sử dụng sẽ tạo ra rủi ro phơi nhiễm phóng xạ laser nguy hiểm.
- Không được mở hoặc tháo rời máy chiếu vì điều này có thể gây ra thiệt hại do phơi nhiễm bức xạ laser.
- Không nhìn thẳng vào chùm tia sáng khi máy chiếu đang bật. Ánh sáng này có thể gây thiệt hại mắt vĩnh viễn.
- Khi bật máy chiếu, đảm bảo không có ai trong phạm vi chiếu đang nhìn vào ống kính.
- Không tuân thủ quy trình điều khiển, điều chỉnh hoặc thao tác có thể gây ra thiệt hại do phơi nhiễm bức xạ laser.
- Hướng dẫn đầy đủ về cách lắp ráp, vận hành và bảo dưỡng, bao gồm các cảnh báo rõ ràng liên quan đến các biện pháp phòng ngừa để tránh phơi nhiễm tia laser.

- Tiêu chuẩn IEC 60825-1: 2014 Class 1 RG2
  IEC 62471-5:2015 RG2
- Hướng dẫn bổ sung để giám sát trẻ em, không cho chúng nhìn thẳng vào chùm tia sáng và không sử dụng các thiết bị hỗ trợ quang học.
- Hướng dẫn bổ sung về cách lắp đặt máy chiếu cao hơn tầm với của trẻ em.
- Thông báo được đưa ra để giám sát trẻ em và đừng bao giờ cho phép chúng nhìn thẳng vào chùm tia sáng máy chiếu ở bất kỳ khoảng cách nào so với máy chiếu.
- Thông báo được đưa ra nhằm thận trọng khi sử dụng điều khiển từ xa để bật máy chiếu trong khi ở phía trước ống kính chiếu.
- Thông báo được đưa ra cho người dùng để tránh việc sử dụng các thiết bị hỗ trợ quang học như ống nhòm hoặc kính thiên văn bên trong chùm tia sáng.
- Giống như bất kỳ nguồn sáng nào, không nhìn thẳng vào chùm tia sáng, RG2 IEC 62471-5: 2015.
- CẢNH BÁO: LẮP ĐẶT PHÍA TRÊN ĐẦU TRẺ EM. Nên sử dụng giá treo trần với máy chiếu này để lắp đặt nó phía trên tầm nhìn trẻ em.

Thông báo Laser

IEC 60825-1:2014: SẢN PHẨM LASER LOẠI 1 - NHÓM RỦI RO 2.

Sản phẩm này có mục đích sử dụng là sản phẩm laser tiêu dùng và tuân thủ theo EN 50689:2021.

SẢN PHẨM LASER TIÊU DÙNG LOẠI 1

EN 50689:2021

Thông tin an toàn 3D

Hãy tuân thủ mọi cảnh báo và cách phòng ngừa như khuyến nghị trước khi bạn hoặc con mình sử dụng chức năng 3D.

Cảnh báo

Trẻ em và thanh thiếu niên có thể dễ gặp các vấn đề sức khỏe liên quan đến việc xem 3D hơn và cần được giám sát chặt khi xem các hình ảnh này.

Cảnh báo về Co giật Do Nhạy cảm với Ánh sáng và Các Nguy cơ Sức khỏe Khác

- Một số người xem có thể bị co giật động kinh hay đột quỵ khi tiếp xúc với một số hình ảnh hay ánh sáng nhấp nháy có trong một số hình ảnh từ Máy chiếu hoặc trò chơi điện tử. Nếu bạn bị như vậy hoặc có tiền sử gia đình về động kinh hay đột quỵ, vui lòng tham khảo ý kiến chuyên gia y tế trước khi sử dụng chức năng 3D.
- Thậm chí những người không có tiền sử cá nhân hay gia đình về động kinh hoặc đột quỵ cũng có thể có tình trạng chưa được chẩn đoán có thể gây ra co giật động kinh do nhạy cảm với ảnh sáng.
- Phụ nữ có thai, người già, người mắc các bệnh trạng nghiêm trọng, người ngủ do hoặc chịu ảnh hưởng của rượu cần tránh sử dụng chức năng 3D của thiết bị.
- Nếu quý vị có bất kỳ triệu chứng nào sau đây, hãy ngừng xem ảnh 3D ngay lập tức và tham khảo ý kiến chuyên gia y tế: (1) thay đổi thị lực; (2) váng đầu; (3) chóng mặt; (4) cử động không chủ ý như mắt hoặc cơ bị giật; (5) lẫn lộn; (6) buồn nôn; (7) mất nhận thức; (8) co giật; (9) chuột rút; và/ hoặc (10) mất phương hướng. Trẻ em và thanh thiếu niên có nhiều khả năng bị những triệu chứng này hơn người lớn. Cha mẹ cần theo dõi con em mình và hỏi trẻ có bị những triệu chứng này không.
- Việc xem hình chiếu 3D cũng có thể gây ra tình trạng bệnh do chuyển động, tác động cảm giác sau đó, mất phương hướng, căng mắt và giảm ổn định về tư thế. Người dùng cần thường xuyên nghỉ giải lao để giảm khả năng xảy ra các tác động này. Nếu mắt bạn có dấu hiệu mệt mỏi hoặc kho, hay nếu bạn có bất kỳ triệu chứng nào nêu trên, hãy dừng sử dụng thiết bị này ngay lập tức và không dùng lại trong ít nhất ba mươi phút sau khi các triệu chứng đã giảm bớt.
- Việc xem hình chiếu 3D khi ngồi quá gần với màn hình trong thời gian kéo dài có thể làm hỏng thị lực của bạn. Khoảng cách xem lý tưởng tối thiểu bằng ba lần chiều cao màn hình. Tầm mắt của người xem cần ngang bằng với màn hình.
- Việc xem hình chiếu 3D trong khi đeo kính 3D trong thời gian kéo dài có thể gây đau đầu hay mệt mỏi. Nếu bạn bị đau đầu, mệt mỏi hoặc chóng mặt, hãy dừng xem hình chiếu 3D và nghỉ ngơi.
- Không sử dụng kính 3D cho bất kỳ mục đích nào khác ngoài việc xem hình chiếu 3D.
- Việc đeo kính 3D cho bất kỳ mục đích nào khác (như kính mắt nói chung, kính râm, kính bảo hộ, v.v.) có thể có hại cho thể chất của bạn và làm yếu thị lực.
- Việc xem hình chiếu 3D có thể gây mất phương hướng cho một số người xem. Do đó, KHÔNG để MÁY CHIẾU 3D gần khu vực cầu thang mở, dây cáp, ban công hay các vật thể khác có thể bị vấp phải, mắc vào, húc ngã, vỡ hay rơi.

Bản quyền

Ấn bản này, kể cả mọi hình ảnh, minh họa và phần mềm, được bảo vệ theo các luật bản quyền quốc tế với mọi bản quyền được bảo lưu. Cấm tái bản sổ tay này cũng như bất cứ phần nào chứa bên trong mà không có sự đồng ý bằng văn bản của tác giả.

© Bản quyền 2019

Khước từ trách nhiệm

Thông tin trong tài liệu này có thể chịu sự thay đổi mà không cần thông báo trước. Nhà sản xuất không đưa ra bất cứ tuyên bố hoặc chính sách bảo hành nào đối với các nội dung liên quan và đặc biệt khước từ mọi chính sách bảo hành gián tiếp về tính thương mại hay khả năng tương thích của sản phẩm cho bất kỳ mục đích cụ thể nào. Nhà sản xuất có quyền sửa đổi ấn bản này và thỉnh thoảng thay đổi nội dung liên quan mà không có trách nhiệm thông báo cho bất cứ cá nhân nào về những chỉnh sửa hay thay đổi đó.

Nhận biết thương hiệu

Kensington là thương hiệu đã đăng ký tại Mỹ của ACCO Brand Corporation với các số đăng ký đã được cấp và các ứng dụng đang chờ cấp bằng sáng chế ở những nước khác trên toàn thế giới.

HDMI, Biểu tượng HDMI và High-Definition Multimedia Interface (Giao diện đa phương tiện độ nét cao) là các thương hiệu hoặc thương hiệu đã đăng ký của HDMI Licensing LLC ở Mỹ và các nước khác.

DLP®, DLP Link và logo DLP là các thương hiệu đã đăng ký của Texas Instruments và BrilliantColor™ là thương hiệu của Texas Instruments.

MHL, Biểu tượng Mobile High-Definition Link và MHL là thương hiệu của MHL Licensing, LLC.

Tất cả các tên sản phẩm khác sử dụng trong sổ hướng dẫn này là tài sản của các công ty sở hữu riêng và đã được công nhận.

FCC

Thiết bị này đã được kiểm thử và chứng tỏ tuân thủ các giới hạn đối với thiết bị kỹ thuật số loại B chiểu theo Phần 15 của quy định FCC. Các giới hạn này nhằm cung cấp sự bảo vệ hợp lý trước nhiễu sóng có hại trong lắp đặt tại gia đình. Thiết bị này tạo ra, sử dụng và có thể phát ra năng lượng có tần số radio và, nếu không được lắp đặt và sử dụng theo đúng hướng dẫn, nó có thể làm nhiễu sóng có hại đối với liên lạc bằng radio.

Tuy nhiên, không có đảm bảo rằng nhiễu sóng sẽ không xuất hiện ở một cách lắp đặt cụ thể nào. Nếu thiết bị này gây ra nhiễu sóng có hại đối với việc tiếp nhận radio hoặc truyền hình, có thể xác định điều này bằng cách bật và tắt thiết bị, người dùng nên cố khắc phục nhiễu sóng bằng một hoặc các biện pháp sau:

- Đổi hướng hoặc đổi vị trí ăn ten nhận tín hiệu.
- Tăng khoảng cách giữa thiết bị và bộ nhận tín hiệu.
- Cắm thiết bị vào ổ cắm của mạch điện khác với nơi cắm bộ nhận tín hiệu.
- Tham khảo ý kiến của đại lý hoặc kỹ thuật viên radio/truyền hình có kinh nghiệm để được trợ giúp.

Thông báo: Cáp có vỏ bọc

Mọi kết nối tới các thiết bị máy tính phải sử dụng cáp có vỏ bọc để tuân thủ các quy định FCC.

Chú ý

Các thay đổi hoặc chỉnh sửa không được thông qua trực tiếp bởi nhà sản xuất có thể khiến cho người dùng mất quyền sử dụng máy chiếu này vốn được cấp phép bởi Ủy ban Truyền thông Liên bang.

Điều kiện hoạt động

Thiết bị này tuân thủ Phần 15 của quy định FCC. Hoạt động phải tuân theo hai điều kiện sau:

1. Thiết bị này có thể không gây nhiễu sóng có hại và
2. Thiết bị này phải chấp nhận mọi nhiễu sóng được nhận, bao gồm nhiễu sóng có thể dẫn đến hoạt động không mong muốn.

Thông báo: Người dùng Canada

Thiết bị kỹ thuật số loại B này tuân thủ tiêu chuẩn ICES-003 của Canada.

Remarque à l'intention des utilisateurs canadiens

Cet appareil numerique de la classe B est conforme a la norme NMB-003 du Canada.

Tuyên bố về sự phù hợp của các quốc gia Liên minh Châu Âu

- Chỉ thị tương thích điện từ (EMC) 2014/30/EU (bao gồm các sửa đổi)
- Chỉ thị điện áp thấp 2014/35/EU
- Chỉ thị thiết bị vô tuyến (RED) 2014/53/EU (nếu sản phẩm có chức năng tần số vô tuyến)

WEEE

Hướng dẫn thải bỏ

Không vứt thiết bị điện tử này vào thùng rác khi thải bỏ. Để giảm thiểu ô nhiễm và đảm bảo sự bảo vệ tối đa cho môi trường toàn cầu, hãy tái chế thiết bị này.

GIỚI THIỆU

Tổng quan về gói sản phẩm

Cẩn thận mở hộp đựng và xác nhận là bạn đã nhận các mặt hàng như liệt kê dưới đây thuộc phụ kiện chuẩn. Một số mặt hàng thuộc phụ kiện chuẩn có thể không có sẵn tùy theo mẫu sản phẩm, thông số kỹ thuật và khu vực mua hàng của bạn. Hãy kiểm tra với nơi mua hàng của bạn. Một số phụ kiện có thể khác nhau tùy theo khu vực.

Thẻ bảo hành chỉ được kèm theo ở một số khu vực cụ thể. Hãy liên hệ với đại lý bán hàng để có thông tin chi tiết.

Phụ kiện chuẩn

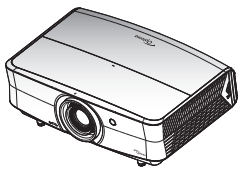

Máy chiếu

Điều khiển từ xa

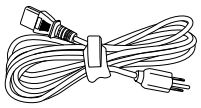

Dây dẫn điện

- ☑ Thẻ bảo hành*
- ☑ Sổ hướng dẫn sử dụng cơ bản
- ☑ Giấy UM

Tài liệu

Lưu ý:

- *Điều khiển từ xa được gửi kèm pin.*
- ** Để có thông tin bảo hành cho khu vực châu Âu, hãy truy cập www.optoma.com.*

Phụ kiện tùy chọn

Nắp thấu kính

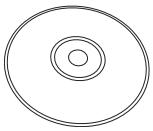

Đĩa CD hướng dẫn sử dụng

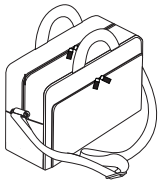

Túi xách

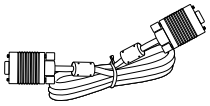

Cáp VGA

Lưu ý:

- *Các phụ kiện tùy chọn khác nhau tùy thuộc vào mẫu, thông số kỹ thuật và khu vực.*

GIỚI THIỆU

Tổng quan về Sản phẩm

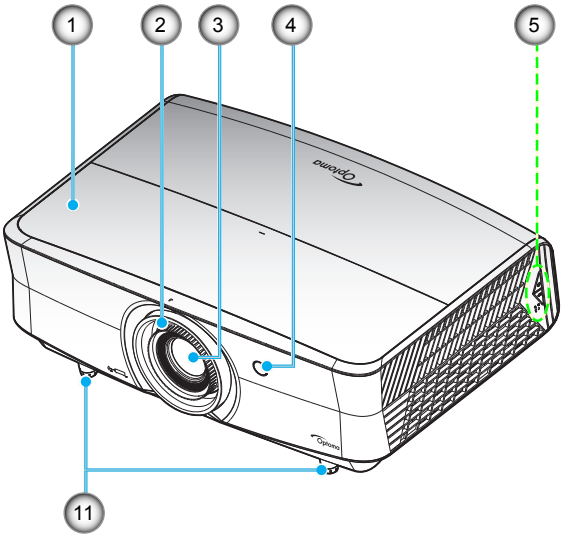

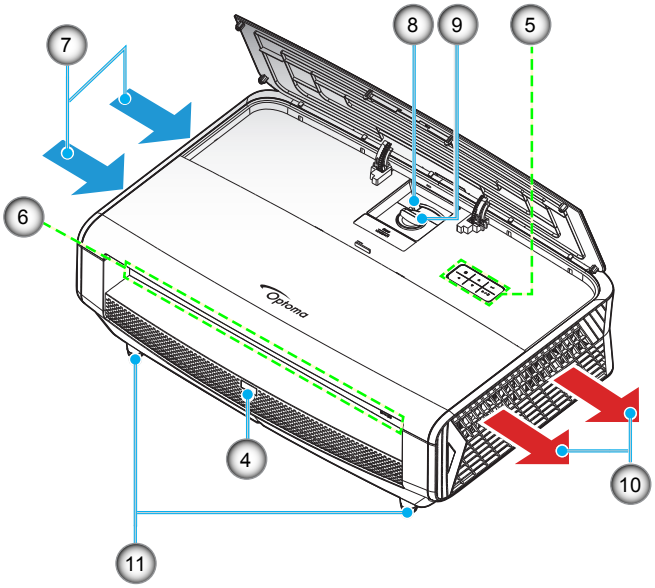

Lưu ý:

- *Không chặn bít đầu vào và lỗ thông khí của máy chiếu.*
- *Khi sử dụng máy chiếu trong không gian kín, hãy chừa khoảng cách ít nhất 30 cm quanh đầu vào và lỗ thông khí của máy chiếu.*

STT	Mục	STT	Mục
1.	nắp đậy	7.	Thông khí (cửa nạp)
2.	Vòng chỉnh tiêu điểm	8.	Vòng chỉnh thu phóng
3.	Thấu kính	9.	Nút chỉnh ống kính
4.	Bộ thu hồng ngoại	10.	Thông khí (cửa thoát)
5.	Bàn phím	11.	Chân chỉnh độ nghiêng
6.	Đầu vào/Đầu ra		

GIỚI THIỆU

Các đầu nối

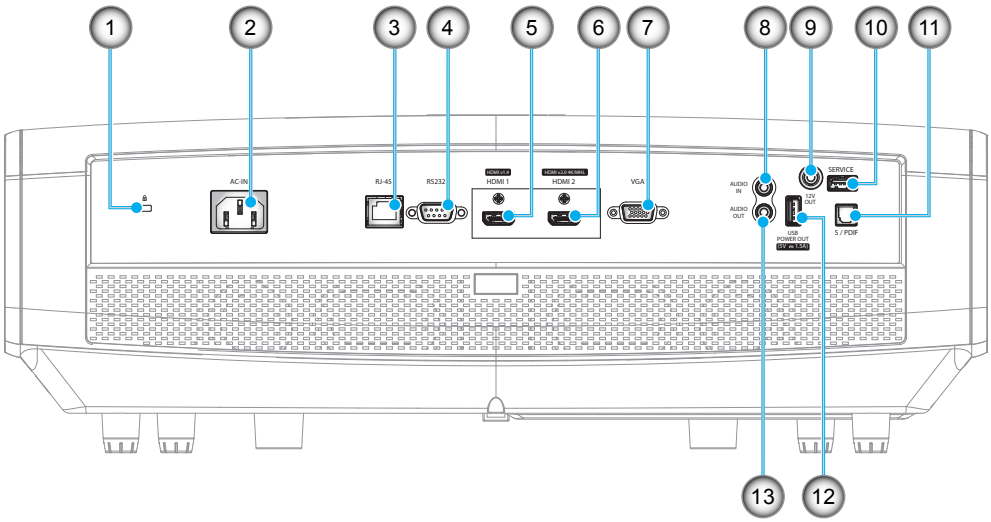

STT	Mục	STT	Mục
1.	Cổng khóa Kensington™	8.	Đầu cắm ÂM THANH VÀO
2.	Ổ cắm điện	9.	Đầu cắm ra 12V
3.	Đầu cắm RJ-45	10.	Đầu cắm dịch vụ (*2)
4.	Đầu cắm RS232	11.	Đầu cắm S/PDIF
5.	Đầu cắm HDMI 1 (v1.4)	12.	USB nguồn ra (5V⎓1,5A) (*3)
6.	HDMI 2 (v2.0) 4K / Đầu cắm MHL (*1;*3)	13.	Đầu cắm AUDIO OUT
7.	Đầu cắm VGA		

Lưu ý:

- *(*1)Đầu cắm HDMI 2 hỗ trợ HDCP2.2 và MHL V2.2.*
- *(*2)Để nâng cấp firmware.*
- *(*3)MHL and USB DC5V được bật lên bằng cách khác. Ví dụ, USB DC 5V tắt khi MHL bật hoặc DC 5V bật khi MHL tắt.*

GIỚI THIỆU

Bàn phím

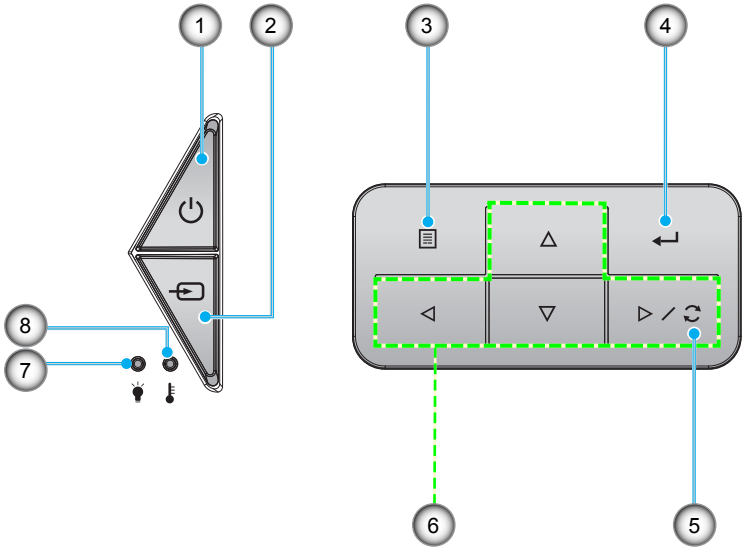

STT	Mục	STT	Mục
1.	Đèn LED Nguồn và Bật/Chờ	5.	Tái đồng bộ
2.	Nguồn	6.	Bốn phím chọn điều hướng
3.	Thực đơn	7.	Đèn LED laser
4.	Nhập	8.	Đèn LED nhiệt độ

GIỚI THIỆU

Điều khiển từ xa

Đối với mẫu dữ liệu

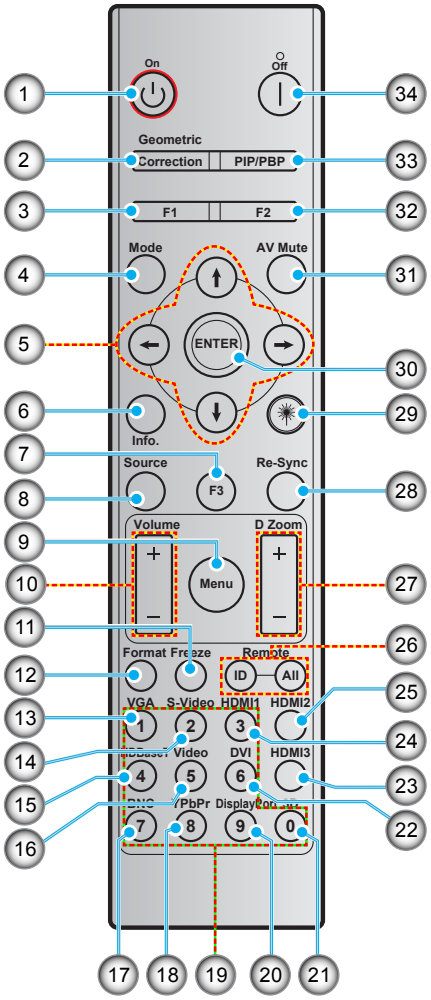

STT	Mục	STT	Mục
1.	Bật nguồn	18.	YPbPr (không hỗ trợ)
2.	Geometric Correction	19.	Bàn phím số (0-9)
3.	Nút chức năng (F1) (Có thể gán được)	20.	Cổng màn hình (không hỗ trợ)
4.	Chế độ	21.	3D
5.	Bốn phím chọn điều hướng	22.	DVI (không hỗ trợ)
6.	Thông tin	23.	HDMI3 (không hỗ trợ)
7.	Nút chức năng (F3) (Có thể gán được)	24.	HDMI1
8.	Nguồn	25.	HDMI2
9.	Thực đơn	26.	Mã điều khiển từ xa/điều khiển từ xa tất cả
10.	Tăng/giảm âm lượng	27.	Zoom kỹ thuật số -/+
11.	Đóng băng	28.	Tái đồng bộ
12.	Định dạng (Tỷ lệ khung hình)	29.	Laser (không hỗ trợ)
13.	VGA	30.	Nhập
14.	S-Video	31.	Chặn AV
15.	HDBase-T	32.	Nút chức năng (F2) (Có thể gán được)
16.	Video	33.	PIP/PBP (không hỗ trợ)
17.	BNC (không hỗ trợ)	34.	Tắt nguồn

Lưu ý: *Một số phím có thể không có chức năng cho những mẫu máy không hỗ trợ các tính năng này.*

GIỚI THIỆU

Đối với mẫu dùng tại nhà

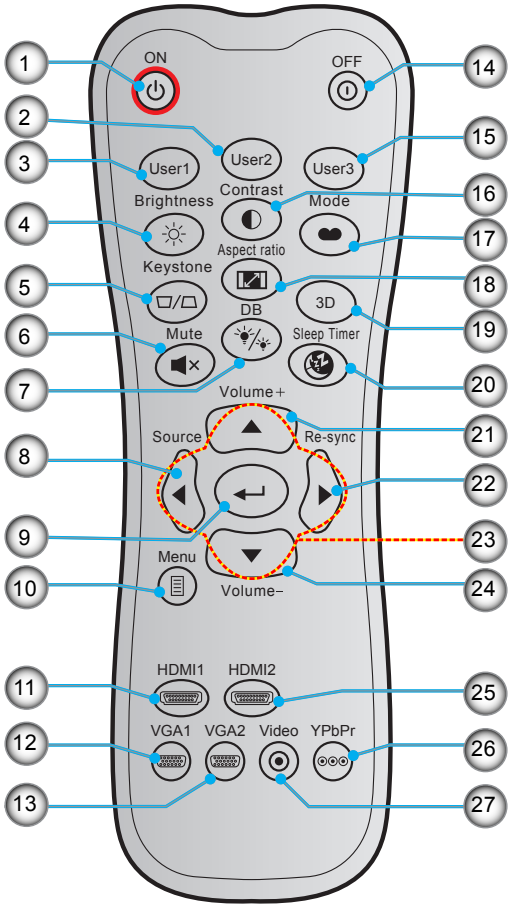

STT	Mục	STT	Mục
1.	Bật nguồn	15.	Người sử dụng 3
2.	Người sử dụng 2	16.	Độ tương phản
3.	Người sử dụng 1	17.	Chế độ hiển thị
4.	Độ sáng	18.	Tỉ lệ khung hình
5.	Khóa Keystone (không hỗ trợ)	19.	Menu 3D bật/tắt
6.	Tắt tiếng	20.	Hẹn giờ tắt máy
7.	DB (Mức đen động)	21.	Âm lượng +
8.	Nguồn	22.	Tái đồng bộ
9.	Nhập	23.	Bốn phím chọn điều hướng
10.	Thực đơn	24.	Âm lượng -
11.	HDMI1	25.	HDMI2
12.	VGA1	26.	YPbPr (không hỗ trợ)
13.	VGA2 (không hỗ trợ)	27.	Video (không hỗ trợ)
14.	Tắt nguồn		

Lưu ý: *Một số phím có thể không có chức năng cho những mẫu máy không hỗ trợ các tính năng này.*

THIẾT LẬP VÀ LẮP ĐẶT

Lắp đặt máy chiếu

Máy chiếu của bạn được thiết kế để lắp đặt tại một trong bốn vị trí khả dụng.

Cách bố trí phòng hoặc sở thích riêng sẽ quyết định địa điểm nào bạn cần chọn. Xem xét đến kích thước và vị trí màn hình, vị trí ổ cắm điện thích hợp, cũng như địa điểm và khoảng cách giữa máy chiếu và các trang thiết bị còn lại.

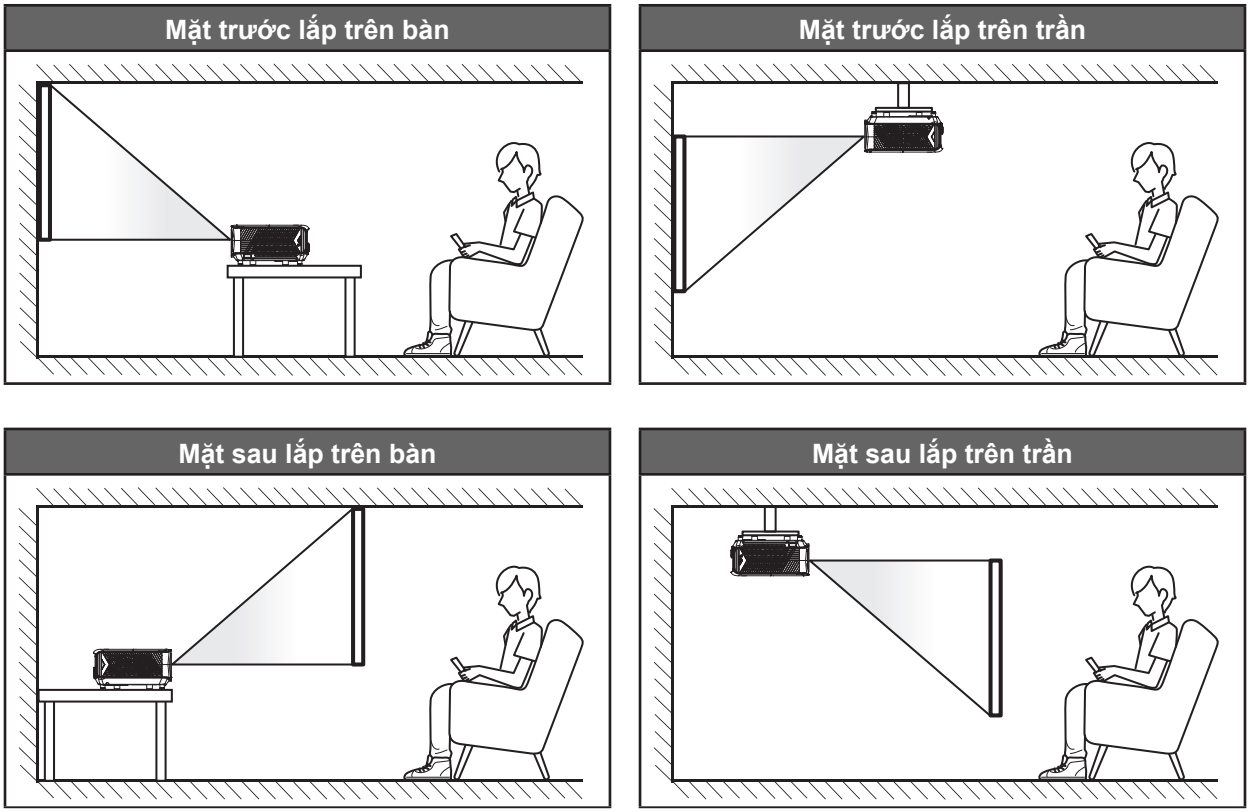

Phải đặt máy chiếu bằng phẳng trên bề mặt với một góc 90 độ và vuông góc với màn hình.

- Để biết cách xác định vị trí máy chiếu cho một kích thước màn hình nhất định, vui lòng tham khảo bảng khoảng cách ở trang *56*.
- Để biết cách xác định kích thước màn hình theo khoảng cách nhất định, vui lòng tham khảo bảng khoảng cách ở trang *56*.

Lưu ý: *Máy chiếu đặt càng xa màn hình thì kích thước hình chiếu càng tăng và độ bù chiều dọc cũng tăng theo tỷ lệ.*

QUAN TRỌNG!

Không sử dụng máy chiếu theo bất kỳ hướng nào khác với hướng mặt bàn hoặc giá treo trần. Nên đặt máy chiếu nằm ngang và không được đặt nghiêng về phía trước/sau hoặc sang trái/phải. Đặt theo bất kỳ hướng nào khác sẽ vô hiệu hóa dịch vụ bảo hành và có thể làm giảm tuổi thọ đèn máy chiếu hoặc chính máy chiếu. Để được tư vấn cách lắp đặt không quy chuẩn, xin liên hệ với Optoma.

THIẾT LẬP VÀ LẮP ĐẶT

Lưu ý lắp đặt máy chiếu

- Để khoảng trống tối thiểu 30 cm xung quanh quạt xả khí.

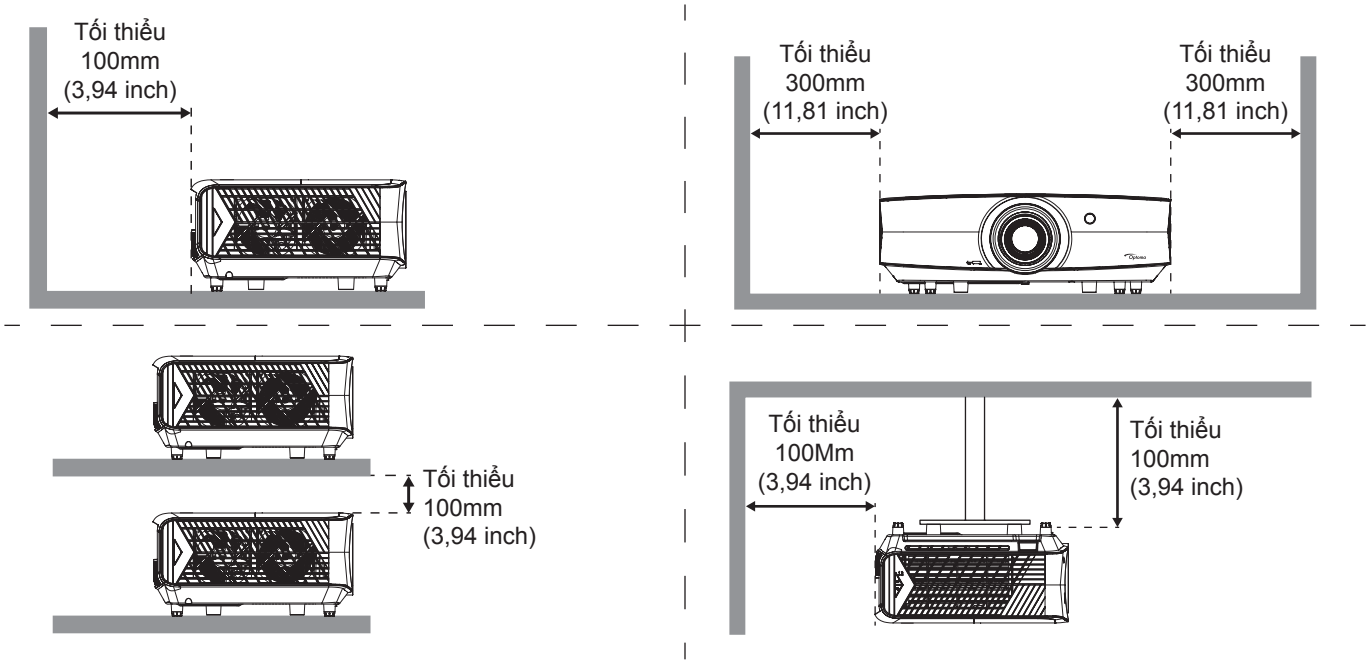

- Đảm bảo quạt hút khí không tái sử dụng khí nóng từ quạt xả khí.
- Khi sử dụng máy chiếu trong không gian khép kín, đảm bảo nhiệt độ không khí xung quanh trong khu vực khép kín này không vượt quá nhiệt độ hoạt động khi máy chiếu đang chạy, và các lỗ hút khí và xả khí phải luôn thông suốt.
- Mọi khu vực khép kín phải vượt qua quy trình đánh giá về nhiệt được chứng nhận để đảm bảo máy chiếu không tái sử dụng khí thải vì điều này có thể khiến cho thiết bị ngưng hoạt động dù nhiệt độ xung quanh nằm trong phạm vi nhiệt độ hoạt động chấp nhận.

THIẾT LẬP VÀ LẮP ĐẶT

Kết nối các nguồn tín hiệu với máy chiếu

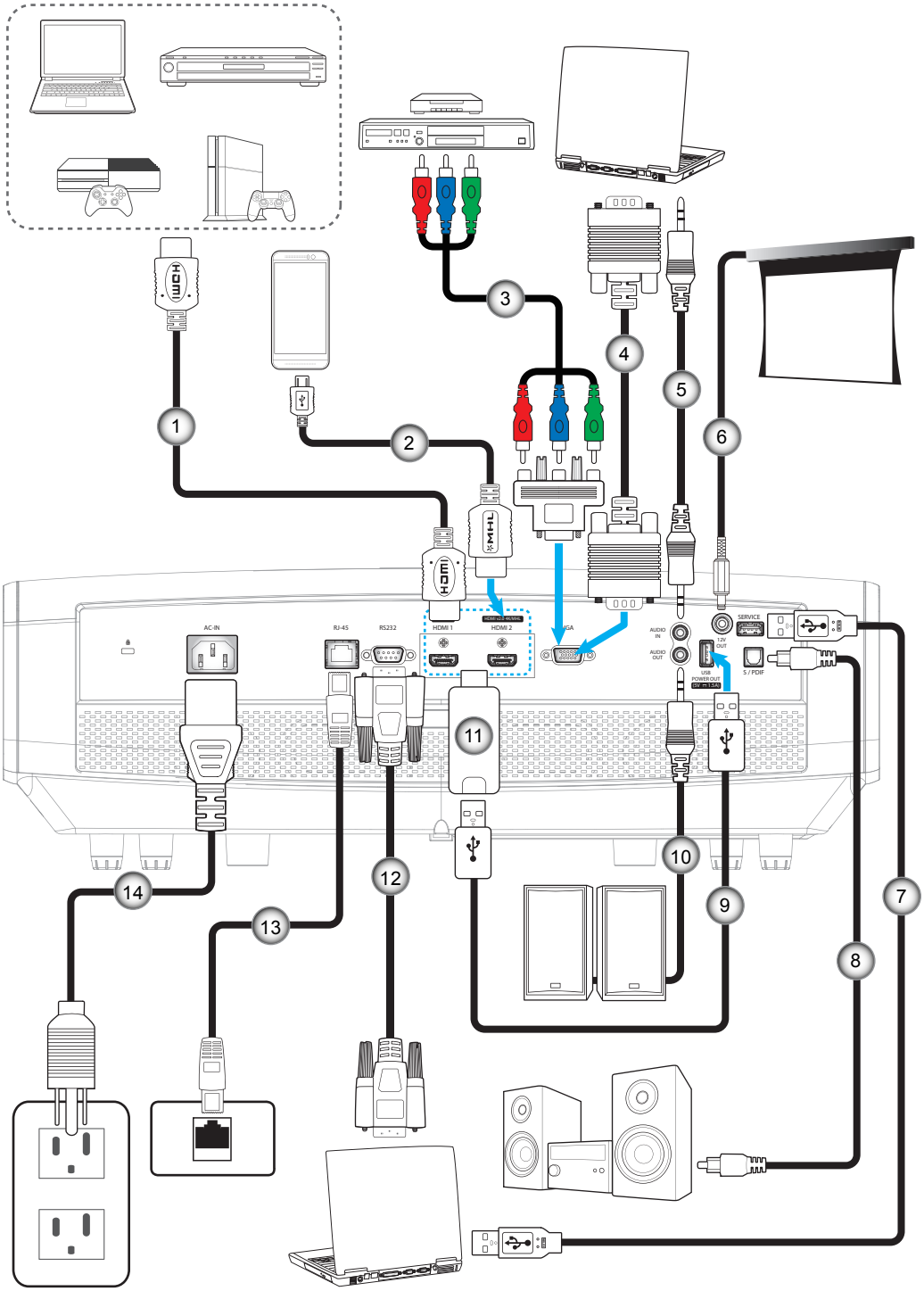

STT	Mục	STT	Mục
1.	Cáp HDMI	8.	Cáp đầu ra S/PDIF
2.	Cáp HDMI/MHL	9.	Cáp nguồn USB
3.	Cáp RCA Component	10.	Cáp đầu ra âm thanh
4.	Cáp đầu vào VGA	11.	Thiết bị phát tín hiệu HDMI
5.	Cáp đầu vào âm thanh	12.	Cáp RS232
6.	Giắc cắm điện DC 12V	13.	Cáp RJ-45
7.	Cáp USB	14.	Dây nguồn

THIẾT LẬP VÀ LẮP ĐẶT

Điều chỉnh Hình ảnh chiếu

Chiều cao hình

Máy chiếu được trang bị chân nâng để điều chỉnh độ cao của hình ảnh.

1. Xác định bánh điều chỉnh bạn muốn chỉnh ở mặt dưới máy chiếu.
2. Vặn bánh chân đế tùy chỉnh theo hoặc ngược chiều kim đồng hồ để nâng hoặc hạ máy chiếu.

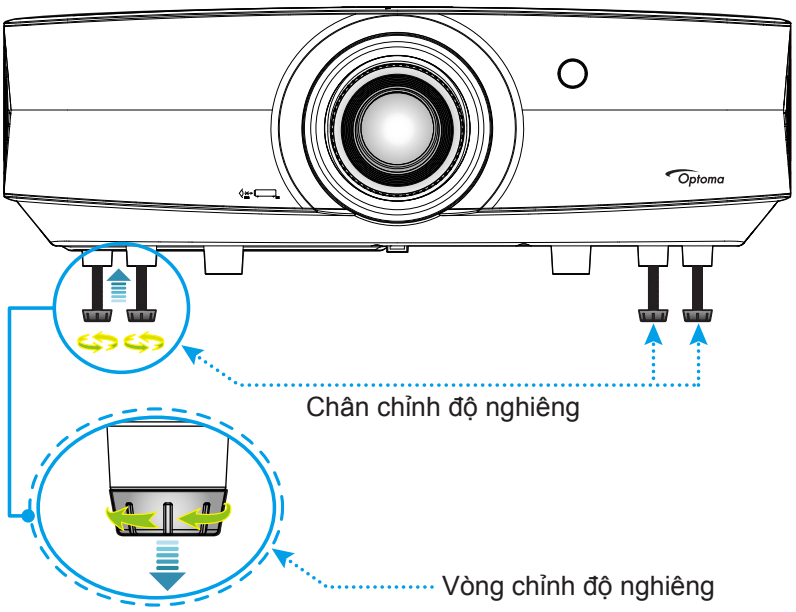

Thu phóng, chỉnh ống kính và lấy nét

- Để chỉnh kích thước và vị trí hình chiếu, hãy thực hiện theo các bước sau:

  a. Ấn mạnh vào giữa nắp đậy để mở chốt khóa. Mở nắp đậy.

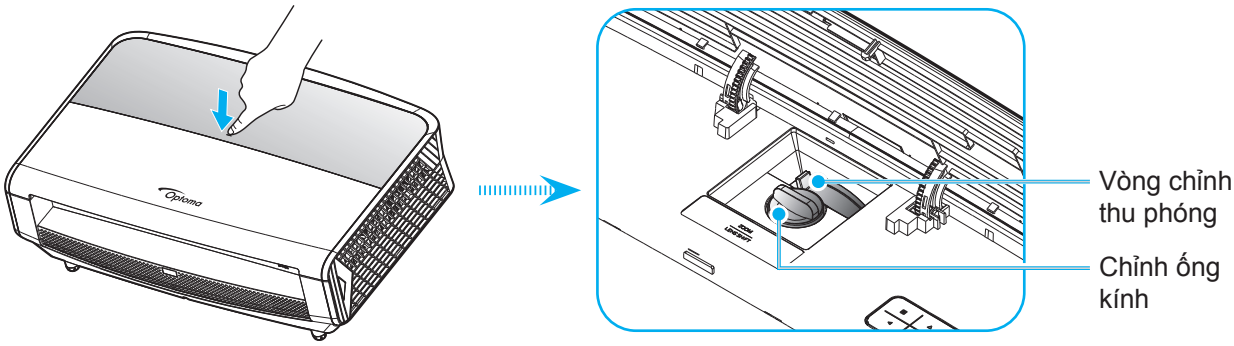

  b. Để chỉnh kích thước hình chiếu, xoay nút gạt zoom theo hoặc ngược chiều kim đồng hồ để tăng hoặc giảm kích thước hình chiếu.

  c. Để chỉnh vị trí hình chiếu, xoay nút chỉnh ống kính theo hoặc ngược chiều kim đồng hồ để chỉnh vị trí hình chiếu theo chiều dọc.

THIẾT LẬP VÀ LẮP ĐẶT

- Để chỉnh lấy nét, xoay vòng lấy nét theo hoặc ngược chiều kim đồng hồ cho đến khi hình chiếu sắc nét và rõ ràng.

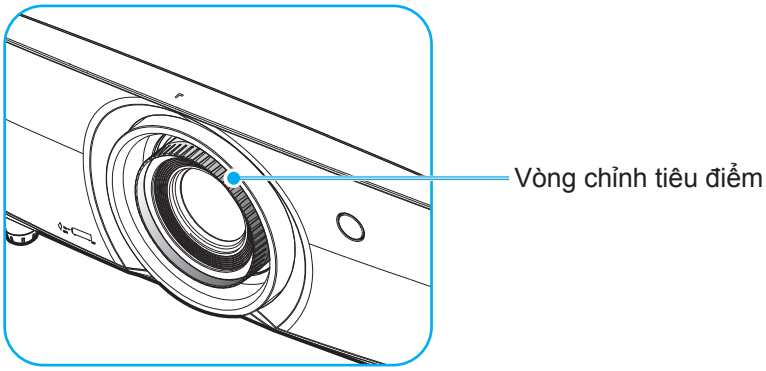

Lưu ý: *Máy chiếu sẽ lấy nét ở khoảng cách từ 1,3m - 9,3m.*

THIẾT LẬP VÀ LẮP ĐẶT

Thiết lập điều khiển từ xa

Lắp đặt/thay thế pin cho điều khiển từ xa

Hai cục pin cỡ AAA được kèm theo điều khiển từ xa.

1. Tháo nắp đậy pin ở mặt sau điều khiển từ xa.
2. Lắp các cục pin AAA vào khoang chứa pin như hình minh họa.
3. Lắp lại nắp đậy phía sau vào điều khiển từ xa.

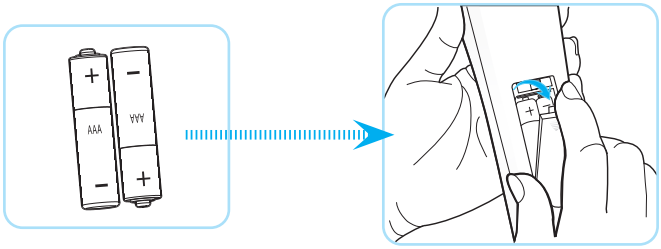

Lưu ý: *Chỉ nên thay mới bằng loại pin giống nhau hoặc tương đương.*

CHÚ Ý

Sử dụng pin không thích hợp có thể gây ra rò rỉ hóa chất hoặc cháy nổ. Đảm bảo thực hiện theo các hướng dẫn bên dưới.

- Không được kết hợp với loại pin khác. Loại pin khác nhau có những đặc điểm khác nhau.
- Không được kết hợp pin cũ với pin mới. Kết hợp pin cũ với pin mới có thể rút ngắt tuổi thọ pin mới hoặc gây rò rỉ hóa chất ở pin cũ.
- Tháo pin ra ngay khi chúng bị cạn kiệt. Hóa chất rò rỉ từ pin tiếp xúc với da có thể gây mẩn ngứa. Nếu bạn phát hiện có bất kỳ rò rỉ hóa chất nào, hãy lau kỹ bằng khăn.
- Pin kèm theo sản phẩm này có thể có tuổi thọ dự kiến ngắn hơn do các điều kiện bảo quản.
- Nếu bạn không sử dụng điều khiển từ xa trong thời gian dài, hãy tháo pin ra.
- Khi thải bỏ pin, bạn phải tuân thủ luật pháp tại khu vực hoặc quốc gia liên quan.

Phạm vi hoạt động

Cảm biến điều khiển từ xa hồng ngoại (IR) nằm ở mặt trước và mặt sau máy chiếu. Đảm bảo giữ điều khiển từ xa ở một góc 30 độ vuông góc với cảm biến điều khiển từ xa hồng ngoại trên máy chiếu để hoạt động thích hợp. Khoảng cách giữa điều khiển từ xa và cảm biến không được xa hơn 7 mét (khoảng 701,04 cm).

- Đảm bảo không có các vật cản giữa điều khiển từ xa và cảm biến IR trên máy chiếu vốn có thể cản trở chùm tia hồng ngoại.
- Đảm bảo bộ truyền phát IR trên điều khiển từ xa không bị chiếu vào trực tiếp bởi ánh sáng mặt trời hoặc đèn huỳnh quang.
- Hãy giữ xa điều khiển từ xa khỏi các đèn huỳnh quang với khoảng cách hơn 2 mét; nếu không, điều khiển từ xa có thể bị hỏng.
- Nếu đặt gần các đèn huỳnh quang Loại Bộ đảo điện, điều khiển từ xa thỉnh thoảng có thể không hoạt động.
- Nếu điều khiển từ xa và máy chiếu nằm trong khoảng cách rất gần, điều khiển từ xa có thể không hoạt động.
- Khi nhắm vào màn hình, khoảng cách hoạt động ngắn hơn 5 mét so từ điều khiển từ xa đến màn hình và phản chiếu các tia IR trở lại máy chiếu. Tuy nhiên, phạm vi hoạt động có thể thay đổi theo các màn hình.

THIẾT LẬP VÀ LẮP ĐẶT

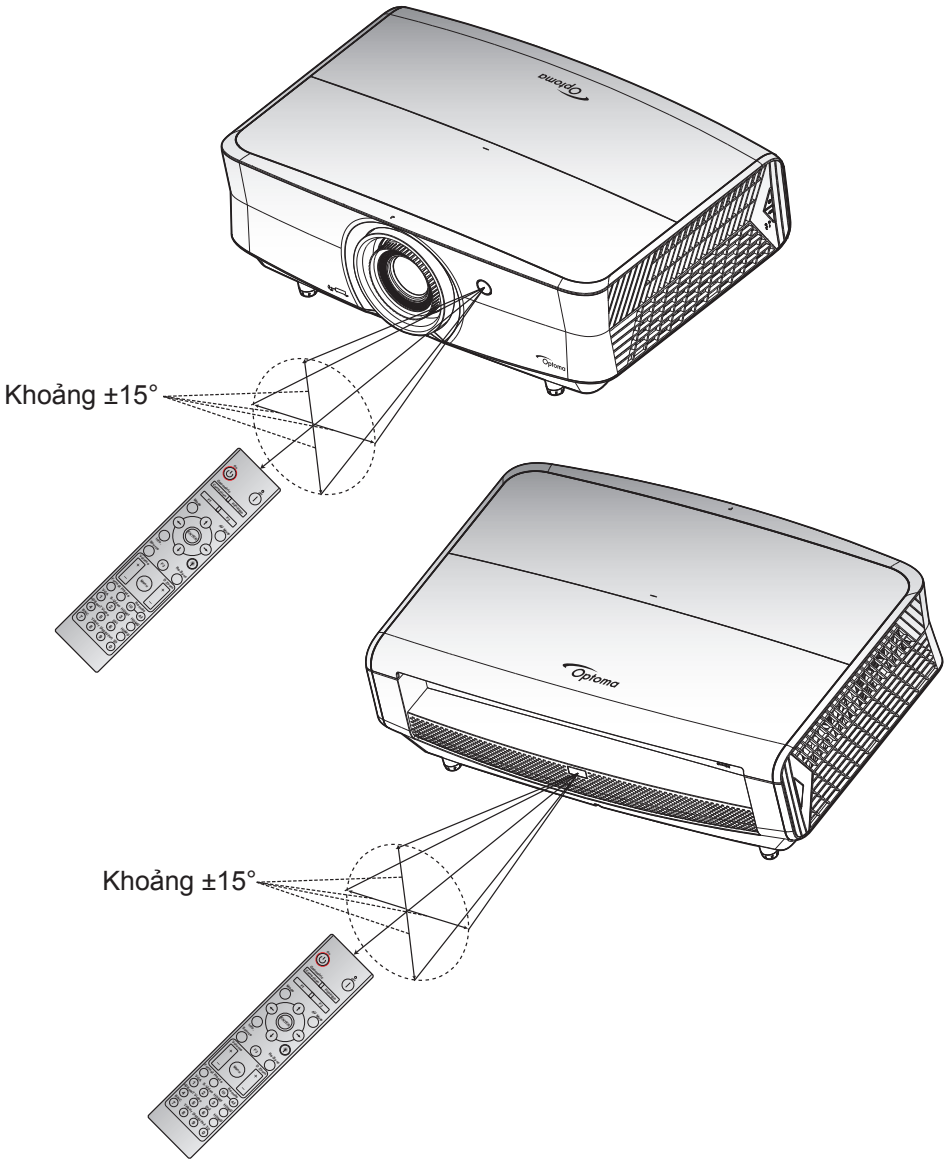

SỬ DỤNG MÁY CHIẾU

Bật/tắt nguồn máy chiếu

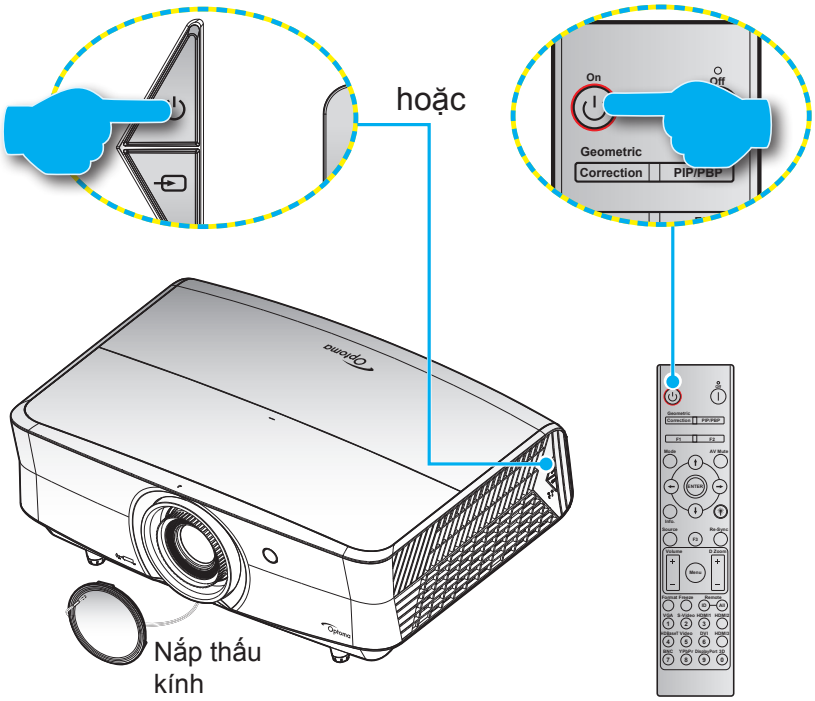

Bật nguồn

1. Tháo nắp đậy ống kính.
2. Cắm chặt dây nguồn và cáp tín hiệu/cáp nguồn. Khi đã kết nối, đèn LED nguồn sẽ chuyển sang màu đỏ.
3. Bật máy chiếu bằng cách nhấn nút ⏻ trên bàn phím máy chiếu hoặc trên điều khiển từ xa.
4. Màn hình khởi động sẽ hiển thị trong khoảng 10 giây và đèn LED nguồn sẽ nhấp nháy màu xanh lam.

Lưu ý: *Lần đầu bật máy chiếu, bạn sẽ được nhắc chọn ngôn ngữ ưu tiên, hướng chiếu và các cài đặt khác.*

Tắt nguồn

1. Tắt máy chiếu bằng cách nhấn nút ⏻ trên bàn phím máy chiếu hoặc nút | trên điều khiển từ xa.
2. Thông báo sau đây sẽ hiển thị:

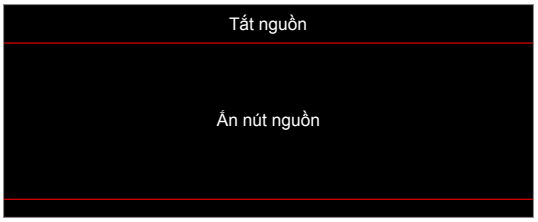

3. Nhấn lại nút ⏻ hoặc | để xác nhận; nếu không, thông báo đó sẽ biến mất sau 15 giây. Khi bạn nhấn nút ⏻ hoặc | lần thứ hai, máy chiếu sẽ tắt.
4. Các quạt làm nguội tiếp tục hoạt động khoảng 10 giây theo chu kỳ làm nguội và đèn LED nguồn sẽ nhấp nháy màu xanh lam. Khi nguồn chuyển sang một màu đỏ, điều này cho biết máy chiếu đã vào chế độ chờ. Nếu muốn bật máy chiếu trở lại, bạn phải chờ cho đến khi hoàn tất chu trình làm nguội và máy chiếu đã vào chế độ chờ. Khi máy chiếu ở chế độ chờ, chỉ cần nhấn lại nút ⏻ để bật máy chiếu.
5. Rút dây nguồn khỏi ổ cắm điện và máy chiếu.

Lưu ý: *Bạn không được bật máy chiếu ngay sau quy trình tắt nguồn.*

SỬ DỤNG MÁY CHIẾU

Chọn nguồn vào

Bật nguồn tín hiệu vừa kết nối mà bạn muốn hiển thị trên màn hình, như máy vi tính, máy tính xách tay, đầu xem video, v.v.... Máy chiếu sẽ tự dò tìm nguồn tín hiệu. Nếu đã kết nối nhiều nguồn tín hiệu, hãy nhấn nút source (nguồn) trên bàn phím máy chiếu hoặc trên điều khiển từ xa để chọn đầu vào mong muốn.

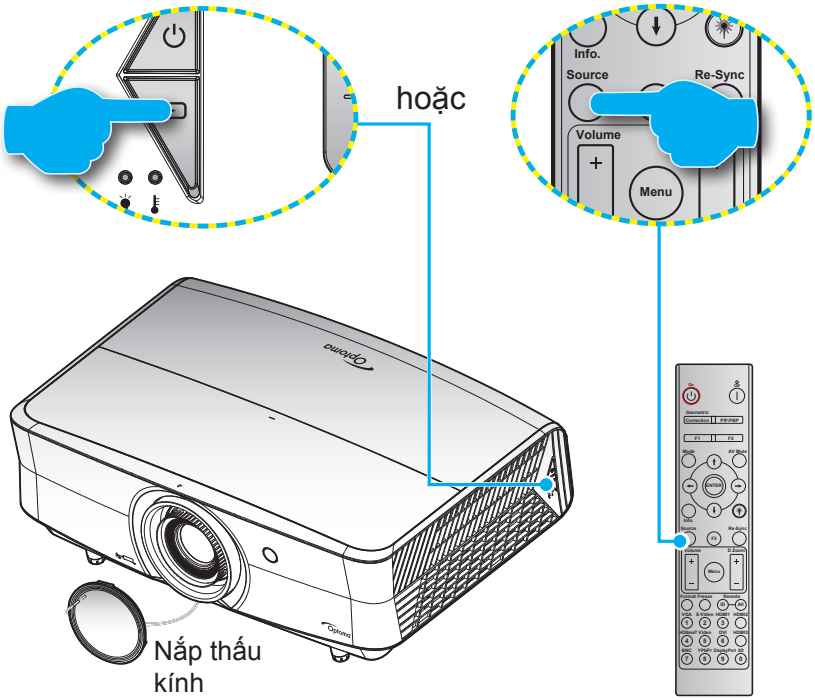

SỬ DỤNG MÁY CHIẾU

Điều hướng menu và các tính năng

Máy chiếu có các menu Hiển thị trên màn hình đa ngữ cho phép bạn điều chỉnh hình ảnh và thay đổi nhiều cài đặt. Máy chiếu sẽ tự động phát hiện nguồn đó.

1. Để mở menu OSD, nhấn nút ☰ trên bàn phím máy chiếu hoặc nút **Menu** trên điều khiển từ xa.
2. Khi menu OSD hiển thị, sử dụng các phím ▲▼để chọn bất kỳ mục nào trong menu chính. Trong khi thực hiện lựa chọn trên một trang cụ thể, nhấn nút ↵ trên bàn phím máy chiếu hoặc phím **Enter** trên điều khiển từ xa để vào menu phụ.
3. Sử dụng các phím ◀▶ để chọn mục mong muốn trong menu phụ rồi nhấn ↵ hoặc **Enter** để xem thêm các cài đặt khác. Chỉnh các cài đặt bằng các phím ◀▶.
4. Chọn mục được điều chỉnh tiếp theo trong menu con và điều chỉnh như mô tả ở trên.
5. Nhấn ↵ hoặc **Enter** để xác nhận, và màn hình sẽ trở về menu chính.
6. Để thoát, hãy nhấn lại nút ☰ hoặc **Menu**. Menu OSD sẽ đóng và máy chiếu sẽ tự động lưu các cài đặt mới.

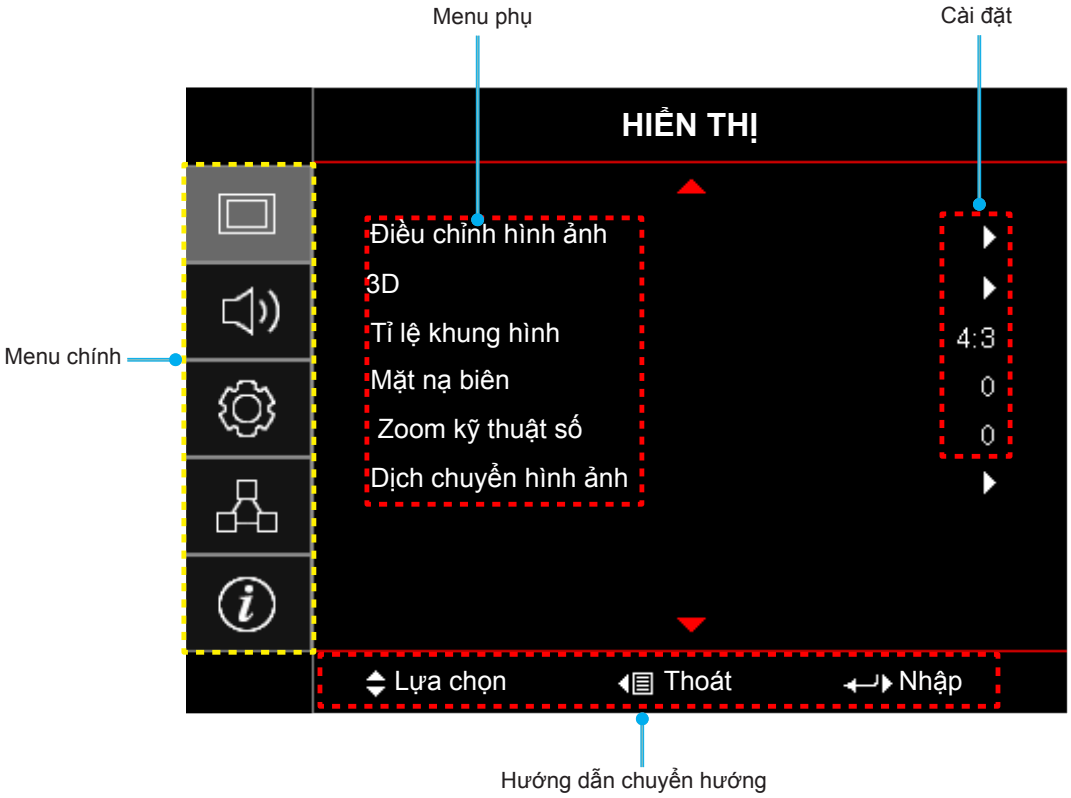

SỬ DỤNG MÁY CHIẾU

Sơ đồ menu OSD

Menu chính	Menu phụ	Menu phụ 2	Menu phụ 3	Menu phụ 4	Giá trị
HIỂN THỊ	Điều chỉnh hình ảnh	Chế độ hiển thị			Chế độ trình diễn [Chế độ mặc định]
					Sáng
					HDR
					HLG **Lưu ý:** *Các chức năng HLG thay đổi theo mẫu sản phẩm*
					HDR SIM.
					Rạp chiếu
					Trò chơi
					sRGB
					DICOM SIM.
					HDR2
					3D
		Wall Color			Tắt [Chế độ mặc định]
					Bảng đen
					Light Yellow
					Light Green
					Light Blue
					Pink
					Mức xám
		Dynamic Range	HDR/HLG		Tắt
					Tự động [Chế độ mặc định]
			HDR Picture mode		Sáng
					Tiêu chuẩn [Chế độ mặc định]
					Phim
					Detail
			HLG Picture mode		Sáng
					Tiêu chuẩn [Chế độ mặc định]
					Phim
					Detail
		Độ sáng			-50 ~ 50
		Độ tương phản			-50 ~ 50
		Độ sắc nét			1 ~ 15
		Màu sắc			-50 ~ 50
		Sắc thái			-50 ~ 50

SỬ DỤNG MÁY CHIẾU

Menu chính	Menu phụ	Menu phụ 2	Menu phụ 3	Menu phụ 4	Giá trị
HIỂN THỊ	Điều chỉnh hình ảnh	Gamma	Phim		
			Video		
			Đồ họa		
			Tiêu chuẩn(2.2)		
			1.8		
			2.0		
			2.4		
			2.6		
			3D		
			Bảng đen		
			DICOM SIM.		
		Cài đặt màu sắc	BrilliantColor™		1 ~ 10
			Mức độ màu		Ấm
					Tiêu chuẩn
					Nhiệt độ màu
					Lạnh
			Color Gamut		Tự nhiên
					HDTV
					Chế độ trình diễn
					Rạp chiếu
					Trò chơi
			CMS	Màu sắc	R [Chế độ mặc định]
					G
					B
					C
					Y
					M
					W
				bù x	-50 ~ 50 [Chế độ mặc định: 0]
				bù y	-50 ~ 50 [Chế độ mặc định: 0]
				Độ sáng	-50 ~ 50 [Chế độ mặc định: 0]
				Thiết lập lại	Hủy [Chế độ mặc định]
					Có
				Thoát	
			Tăng cường/Lệch RGB	Tăng sắc đỏ	-50 ~ 50
				Tăng sắc lục	-50 ~ 50
				Tăng sắc lam	-50 ~ 50
				Độ lệch sắc đỏ	0 ~ 100
				Độ lệch sắc lục	0 ~ 100
				Độ lệch sắc lam	0 ~ 100
				Thiết lập lại	Hủy [Chế độ mặc định]
					Có
				Thoát	

SỬ DỤNG MÁY CHIẾU

Menu chính	Menu phụ	Menu phụ 2	Menu phụ 3	Menu phụ 4	Giá trị
HIỂN THỊ	Điều chỉnh hình ảnh	Cài đặt màu sắc	Không gian màu	Không gian màu [Không phải Đầu vào HDMI]	Tự động [Chế độ mặc định]
					RGB
					YUV
				Không gian màu [Đầu vào HDMI]	Tự động [Chế độ mặc định]
					RGB (0-255)
					RGB (16-235)
					YUV
		Tín hiệu	Tự động		Tắt
					Bật[Chế độ mặc định]
			Tần số		-50 ~ 50 (tùy vào tín hiệu) [Chế độ mặc định: 0]
			Pha		0 ~ 31 (tùy vào tín hiệu) [Chế độ mặc định: 0]
			Vị trí.Ngang		-50 ~ 50 (tùy vào tín hiệu) [Chế độ mặc định: 0]
			Vị trí.Dọc		-50 ~ 50 (tùy vào tín hiệu) [Chế độ mặc định: 0]
		UltraDetail			Tắt
					1
					2
					3
		Chế độ sáng			Mức đen động 1
					Mức đen động 2
					Mức đen động 3
					Nguồn (Nguồn = 100%/95%/90%/85%/80%/75%/70%/65%/60%/55%/50%)
		PureEngine	PureContrast		Tắt
					Bật
			PureColor		Tắt
					1
					2
					3
					4
					5
			PureMotion		Tắt
					1
					2
					3
			PureEngine Demo		Tắt[Chế độ mặc định]
					Chia dọc
					Chia ngang
		Thiết lập lại			

SỬ DỤNG MÁY CHIẾU

Menu chính	Menu phụ	Menu phụ 2	Menu phụ 3	Menu phụ 4	Giá trị
HIỂN THỊ	3D	Chế độ 3D			Tắt [Chế độ mặc định]
					Bật
		Chuyển đổi đồng bộ hóa 3D			Bật
					Tắt [Chế độ mặc định]
		Định dạng 3D			Tự động [Chế độ mặc định]
					Bên cạnh
					Trên và dưới
					Khung tuần tự
					Đóng gói khung
	Tỉ lệ khung hình				4:3
					16:9
					LBX
					Siêu rộng
					Tự nhiên
					Tự động
	Mặt nạ biên				0 ~ 10 [Mặc định: 0]
	Zoom kỹ thuật số				-5 ~ 25 [Mặc định: 0]
	Dịch chuyển hình ảnh	Vị trí ảnh phương ngang			-100 ~ 100 [Mặc định: 0]
		Vị trí ảnh phương dọc			-100 ~ 100 [Mặc định: 0]
Âm thanh	Tích hợp loa				Tự động [Chế độ mặc định]
					Tắt
					Bật
	Tắt tiếng				Tắt [Chế độ mặc định]
					Bật
	Âm lượng				0 ~ 10 [Mặc định: 5]
	Đầu vào âm thanh	HDMI			Chế độ mặc định [Chế độ mặc định]
					Âm thanh vào
		HDMI/MHL			Chế độ mặc định [Chế độ mặc định]
					Âm thanh vào
	Âm thanh ra				Tắt[Chế độ mặc định]
					Bật
Cài đặt	Trình chiếu				Phía trước [Mặc định]
					Phía sau
					Trần-phía trên
					Phía sau-phía trên
	Điều chỉnh lọc	Thời gian sử dụng bộ lọc			(chỉ đọc)
		Bộ lọc tùy chọn được thiết lập			Có
					Không

SỬ DỤNG MÁY CHIẾU

Menu chính	Menu phụ	Menu phụ 2	Menu phụ 3	Menu phụ 4	Giá trị
Cài đặt	Điều chỉnh lọc	Nhắc nhở bộ lọc			Tắt
					300 giờ
					500 giờ [Chế độ mặc định]
					800 giờ
					1000 giờ
		Thiết lập lại bộ lọc			Hủy [Chế độ mặc định]
					Có
	Điều chỉnh nguồn	Bật nguồn trực tiếp			Tắt[Chế độ mặc định]
					Bật
		Tắt nguồn (phút)			0~180 (tăng thêm 5 phút) [Mặc định: 0]
		Hẹn giờ tắt máy (phút)			0~990 (tăng thêm 30 phút) [Chế độ mặc định: 0]
			Always On		Không [Chế độ mặc định]
					Có
		Chế độ nguồn (chế độ chờ)			Tích cực
					Eco. [Chế độ mặc định]
	Bảo mật	Bảo mật			Tắt
					Bật
		Bộ đếm thời gian an toàn	Tháng		
			Ngày		
			Giờ		
		Đổi mật khẩu			
	Mẫu thử				Khung lưới xanh
					Khung lưới đỏ thẫm
					Khung lưới trắng
					Trắng
					Tắt
	Thiết lập điều khiển [tùy vào điều khiển từ xa]	Chức năng IR			Bật
					Mặt trước
					Mặt sau
					Tắt
		F1			Mẫu thử
					Độ sáng
					Độ tương phản
					Hẹn giờ tắt máy
					Mức độ màu
					Gamma
					Trình chiếu
					MHL

SỬ DỤNG MÁY CHIẾU

Menu chính	Menu phụ	Menu phụ 2	Menu phụ 3	Menu phụ 4	Giá trị
Cài đặt	Thiết lập điều khiển [tùy vào điều khiển từ xa]	F2			Mẫu thử
					Độ sáng
					Độ tương phản
					Hẹn giờ tắt máy
					Mức độ màu
					Gamma
					Trình chiếu
					MHL
		F3			Mẫu thử
					Độ sáng
					Độ tương phản
					Hẹn giờ tắt máy
					Mức độ màu
					Gamma
					Trình chiếu
					MHL
	Mã nhận dạng (ID)				00 ~ 99
	12V Trigger				Bật
					Tắt
	Lựa chọn	Ngôn ngữ			English [Chế độ mặc định]
					Deutsch
					Français
					Italiano
					Español
					Português
					简体中文
					日本語
					한국어
					Русский
		Tùy chỉnh Menu	Vị trí thực đơn		Trái phía trên
					Phải phía trên
					Giữa [Mặc định]
					Trái dưới
					Phải dưới
			Menu Timer		Tắt
					5 Giây
					10 Giây [Chế độ mặc định]
		Nguồn tự động			Tắt[Chế độ mặc định]
					Bật
		Nguồn tín hiệu vào			HDMI1
					HDMI2/MHL
					VGA

SỬ DỤNG MÁY CHIẾU

Menu chính	Menu phụ	Menu phụ 2	Menu phụ 3	Menu phụ 4	Giá trị
Cài đặt	Lựa chọn	Điều chỉnh tốc độ quạt			Tắt [Chế độ mặc định]
					Bật
		Khoá chế độ hiển thị			Tắt [Chế độ mặc định]
					Bật
		Khóa bàn phím			Tắt [Chế độ mặc định]
					Bật
		Ẩn thông tin			Tắt [Chế độ mặc định]
					Bật
		Biểu tượng			Chế độ mặc định [Chế độ mặc định]
					Tự nhiên
		Màu nền			Không [Chế độ mặc định]
					Lam
					Đỏ
					Lục
					Mức xám
	Thiết lập lại	Cài đặt OSD			Hủy [Chế độ mặc định]
					Có
		Cài đặt mặc định			Hủy [Chế độ mặc định]
					Có
Mạng	LAN	Tình trạng mạng			(chỉ đọc)
		Địa chỉ MAC			(chỉ đọc)
		DHCP			Tắt [Chế độ mặc định]
					Bật
		Địa chỉ IP			192.168.0.100 [Chế độ mặc định]
		Subnet mask			255.255.255.0 [Chế độ mặc định]
		Gateway			192.168.0.254 [Chế độ mặc định]
		DNS			192.168.0.51 [Chế độ mặc định]
		Thiết lập lại			
	Điều khiển	Crestron			Tắt
					Bật [Chế độ mặc định] **Lưu ý:** *Cổng 41794*
		Extron			Tắt
					Bật [Chế độ mặc định] **Lưu ý:** *Cổng 2023*
		PJ Link			Tắt
					Bật [Chế độ mặc định] **Lưu ý:** *Cổng 4352*
		AMX Device Discovery			Tắt
					Bật [Chế độ mặc định] **Lưu ý:** *Cổng 9131*
		Telnet			Tắt
					Bật [Chế độ mặc định] **Lưu ý:** *Cổng 23*
		HTTP			Tắt
					Bật [Chế độ mặc định] **Lưu ý:** *Cổng 80*

Menu chính	Menu phụ	Menu phụ 2	Menu phụ 3	Menu phụ 4	Giá trị
Thông tin	Điều khiển				
	Số Seri				
	Nguồn				
	Độ phân giải				00x00
	Tỉ lệ làm mới				0,00Hz
	Chế độ hiển thị				
	Chế độ nguồn (chế độ chờ)				
	Light Source Hours				
	Tình trạng mạng				
	Địa chỉ IP				
	Mã nhận dạng (ID)				00 ~ 99
	Color Depth				**Lưu ý:** *12bit 4:2:2*
	Color Format				**Lưu ý:** *BT.2020 HDR*
	Thời gian sử dụng bộ lọc				
	Chế độ sáng				
	Phiên bản FW	Hệ thống			
		LAN			
		MCU			

SỬ DỤNG MÁY CHIẾU

Menu hiển thị

Hiển thị menu Điều chỉnh hình ảnh

Chế độ hiển thị

Có nhiều cài đặt sẵn được tối ưu hóa cho nhiều loại hính ảnh khác nhau.

- **Chế độ trình diễn**: Chế độ này thích hợp để thuyết trình trước công chúng khi kết nối với PC.
- **Sáng**: Độ sáng tối đa từ đầu vào PC.
- **HDR**: Giải mã và hiển thị nội dung Dải Động Cao (HDR) đối với màu đen đậm nhất, màu trắng sáng nhất và màu điện ảnh sống động bằng dải màu REC.2020. Chế độ này sẽ được kích hoạt tự động nếu HDR được cài sang BẬT (và Nội dung HDR được gửi qua máy chiếu – 4K UHD Blu-ray, Các game 1080p/4K UHD HDR, Video phát trực tiếp 4K UHD). Trong khi chế độ HDR đang hoạt động, bạn không thể chọn các chế độ hiển thị khác (Rạp chiếu, Tham khảo, v.v...) vì HDR chuyển tải màu sắc có độ chính xác cao, vượt quá hiệu suất màu của các chế độ hiển thị khác.
- **HLG**: Với những phim HDR có nội dung Hybrid Log.
- **HDR SIM.**: Tăng cường nội dung không phải HDR với Dải Động Cao mô phỏng (HDR). Chọn chế độ này để tăng cường gamma, độ tương phản, và độ bão hòa màu cho nội dung không phải HDR (Phát thanh/Truyền hình cáp 720p và 1080p, 1080p Blu-ray, Các game không phải HDR, v.v...). Chế độ này CHỈ có thể được sử dụng với nội dung không phải HDR.
- **Rạp chiếu**: Cung cấp các màu sắc đẹp nhất để xem phim.
- **Trò chơi**: Chọn chế độ này để tăng độ sáng và mức thời gian đáp ứng để tận hưởng các trò chơi video.
- **sRGB**: Màu sắc chính xác chuẩn hóa.
- **DICOM SIM.**: Chế độ này có thể chiếu hình y tế đơn sắc như chụp X-quang, MRI, v.v...
- **HDR2**: Chế độ này trình ra hình ảnh tối hơn nhưng thêm nhiều chi tiết hơn cho hình ảnh được chiếu. Thích hợp với phòng có ánh sáng bao quanh.
- **3D**: Để trải nghiệm hiệu ứng 3D, bạn cần có kính 3D và đảm bảo PC/thiết bị di động của bạn có card đồ họa đệm tứ với đầu ra tín hiệu 120 Hz và cài đặt Trình phát 3D.

Wall Color

Dùng chức năng này để có được hình hiển thị tối ưu theo màu tường. Chọn giữa Tắt, Bảng đen, Light Yellow, Light Green, Light Blue, Pink, và Mức xám.

Dynamic Range

Định cấu hình cài đặt Dải Động Cao (HDR) và hiệu ứng liên quan khi hiển thị video từ đầu đĩa Blu-ray 4K và thiết bị truyền video.

Lưu ý: *HDMI1 và VGA không hỗ trợ Dải động.*

➤ **HDR/HLG**

- **Tắt**: Tắt hiệu ứng xử lý HDR hoặc HLG. Khi đã cài sang Tắt, máy chiếu sẽ KHÔNG giải mã nội dung HDR hoặc HLG.
- **Tự động**: Tự động phát hiện tín hiệu HDR hoặc HLG.

➤ **HDR Picture mode**

- **Sáng**: Chọn chế độ này để màu sắc sáng và bão hòa hơn.
- **Tiêu chuẩn**: Chọn chế độ này cho các màu trông tự nhiên với sự cân bằng giữa các tông màu ấm và nguội.
- **Phim**: Chọn chế độ này để cải thiện chi tiết và độ sắc nét hình ảnh.
- **Detail**: Tín hiệu xuất phát từ việc chuyển đổi OETF để đạt được sự kết hợp màu sắc tốt nhất.

➤ **HLG Picture mode**

- **Sáng**: Chọn chế độ này để màu sắc sáng và bão hòa hơn.
- **Tiêu chuẩn**: Chọn chế độ này cho các màu trông tự nhiên với sự cân bằng giữa các tông màu ấm và nguội.
- **Phim**: Chọn chế độ này để cải thiện chi tiết và độ sắc nét hình ảnh.
- **Detail**: Tín hiệu xuất phát từ việc chuyển đổi OETF để đạt được sự kết hợp màu sắc tốt nhất.

Độ sáng

Điều chỉnh độ sáng của hình ảnh.

Độ tương phản

Độ tương phản điều chỉnh mức độ khác nhau giữa các phần sáng nhất và tối nhất của hình ảnh.

Độ sắc nét

Điều chỉnh độ sắc nét hình ảnh.

Màu sắc

Điều chỉnh hình ảnh video từ đen trắng sang màu bão ḥa hoàn toàn.

Sắc thái

Điều chỉnh độ cân bằng màu đỏ và xanh lục.

Gamma

Cài đặt dạng cong gamma. Sau khi hoàn thành cài đặt ban đầu và tinh chỉnh, hãy sử dụng các bước Điều chỉnh gamma để tối ưu hóa đầu ra hình ảnh của bạn.

- **Phim**: Cho nhà hát tại gia.
- **Video**: Cho nguồn video hoặc TV.
- **Đồ họa**: Cho nguồn PC/Ảnh.
- **Tiêu chuẩn(2.2)**: Cho cài đặt chuẩn hóa.
- **1.8 / 2.0 / 2.4 / 2.6**: Cho nguồn PC/Ảnh cụ thể.
- **3D**: Để trải nghiệm hiệu ứng 3D, bạn cần có kính 3D. Đảm bảo PC/thiết bị di động của bạn đã lắp đặt card đồ họa bốn bộ nhớ đệm tín hiệu đầu ra 120 Hz và Đầu phát 3D.
- **Bảng đen**: Nên chọn chế độ này để có các cài đặt màu sắc tối ưu khi chiếu trên bảng đen (lục).
- **DICOM SIM.**: Chế độ này có thể chiếu hình y tế đơn sắc như chụp X-quang, MRI, v.v...

Lưu ý:

- *Các tùy chọn này chỉ có sẵn nếu đã tắt chức năng chế độ 3D, cài đặt **Wall Color** chưa được cài sang **Bảng đen**, và cài đặt **Chế độ hiển thị** chưa được cài sang **DICOM SIM.** hoặc **HDR**.*
- *Nếu cài đặt **Chế độ hiển thị** được cài sang **HDR**, người dùng chỉ có thể chọn **HDR** cho cài đặt **Gamma**.*
- *Ở chế độ 3D, người dùng chỉ có thể chọn **3D** cho cài đặt **Gamma**.*
- *Nếu cài đặt **Wall Color** được cài sang **Bảng đen**, người dùng chỉ có thể chọn **Bảng đen** cho cài đặt **Gamma**.*
- *Nếu cài đặt **Chế độ hiển thị** được cài sang **DICOM SIM.**, người dùng chỉ có thể chọn **DICOM SIM.** cho cài đặt **Gamma**.*

Cài đặt màu sắc

Định cấu hình cài đặt màu sắc.

- **BrilliantColor™**: Mục có thể điều chỉnh này sử dụng thuật toán xử lý màu và tăng cường để cho độ sáng cao hơn mà vẫn tạo ra màu sắc sống động, trung thực trong hình ảnh.
- **Mức độ màu**: Chọn mức độ màu từ Ấm, Tiêu chuẩn, Nhiệt độ màu hoặc Lạnh.
- **Color Gamut**: Chọn menu này để tối ưu hóa dải màu gam màu cho Tự nhiên, HDTV, Chế độ trình diễn, Rạp chiếu, và Trò chơi.
- **CMS**: Chọn các tùy chọn sau:
  - Màu sắc: Chọn một trong các màu (R/G/B/C/Y/M/W)để chỉnh độ dịch chuyển x/y và độ sáng liên quan.
  - bù x: Chỉnh giá trị bù x cho màu được chọn.
  - bù y: Chỉnh giá trị bù y cho màu được chọn.
  - Độ sáng: Chỉnh giá trị độ sáng cho màu được chọn.
  - Thiết lập lại: Chọn “Có” để trở về cài đặt mặc định gốc cho các điều chỉnh màu sắc.
  - Thoát: Thoát menu "CMS".
- **Tăng cường/Lệch RGB:** Cài đặt này cho phép cài đặt độ sáng (tăng cường) và độ tương phản (độ lệch) của hình.
  - Thiết lập lại: Chọn “Có” để trở về cài đặt mặc định gốc cho Tăng cường/Lệch RGB.
  - Thoát: Thoát menu "Tăng cường/Lệch RGB".
- **Không gian màu (chỉ đầu vào không phải HDMI)**: Chọn loại khuôn màu thích hợp từ tùy chọn sau: Tự động, RGB, hoặc YUV.
- **Không gian màu (chỉ đầu vào HDMI)**: Chọn loại khuôn màu thích hợp từ tùy chọn sau: Tự động, RGB (0-255), RGB (16-235), và YUV.

Tín hiệu

Chỉnh các tùy chọn tín hiệu.

- **Tự động**: Tự động định cấu hình tín hiệu (các mục Tần số và Pha sẽ chuyển thành màu xám). Nếu tắt Tự động, các mục Tần số và Pha sẽ xuất hiện để điều chỉnh và lưu cài đặt.
- **Tần số**: Thay đổi tần số dữ liệu hiển thị cho phù hợp với tần số của card đồ họa máy tính. Sử dụng chức năng này chỉ khi hình ảnh dường như nhấp nháy theo chiều dọc.
- **Pha**: Đồng bộ hóa định giờ tín hiệu của màn hình với card đồ họa. Nếu hình ảnh xuất hiện không ổn định hoặc nhấp nháy, sử dụng chức năng này để điều chỉnh.
- **Vị trí.Ngang**: Điều chỉnh định vị ngang của hình ảnh.
- **Vị trí.Dọc**: Điều chỉnh định vị ngang của hình.

Lưu ý: *Menu này chỉ có sẵn khi nguồn vào là RGB/Component.*

UltraDetail

Chỉnh các cạnh của hình chiếu để nhìn rõ thêm chi tiết.

Chế độ sáng

Chỉnh cài đặt chế độ độ sáng.

- **Mức đen động 1/ Mức đen động 2/ Mức đen động 3**: Dùng để tự động chỉnh độ sáng hình ảnh nhằm đặt hiệu suất độ tương phản tối ưu.
- **Nguồn**: Chọn tỷ lệ nguồn điện cho chế độ độ sáng.

PureEngine

Chỉnh thông số PureEngine.

- **PureContrast**: Dùng để tự động tối ưu hóa độ sáng màn hình trong các cảnh phim tối/sáng để hiển thị chi tiết rõ nét bất ngờ.
- **PureColor**: Dùng để tăng đáng kể độ sinh động cho hình chiếu.
- **PureMotion**: Dùng để giúp hình chiếu luôn chuyển động tự nhiên.
- **PureEngine Demo**: Tính năng này cho phép bạn nhận thấy sự khác biệt về chất lượng hình chiếu giữa hình thô chưa xử lý và hình đã xử lý qua PureMotion. Dùng chế độ này để kiểm tra những điều chỉnh mà bạn đã thực hiện cho các cài đặt PureMotion.

Lưu ý: *Menu này chỉ có sẵn cho một số mẫu máy.*

Thiết lập lại

Trở về cài đặt mặc định gốc cho Cài đặt màu sắc.

SỬ DỤNG MÁY CHIẾU

Hiển thị menu 3D

Lưu ý:

- *Máy chiếu này là sẵn sàng sử dụng với 3D bằng giải pháp 3D DLP-Link.*
- *Đảm bảo kính 3D của bạn được sử dụng cho 3D DLP-Link trước khi xem video.*
- *Máy chiếu này hỗ trợ 3D (lật trang) khung tuần tự qua các cổng HDMI1/HDMI2/VGA.*
- *Để bật chế độ 3D, tỷ lệ khung hình nhập phải được cài sang chỉ 120Hz; tỷ lệ khung hình thấp hơn hoặc cao hơn sẽ không được hỗ trợ.*
- *Để đạt hiệu suất tối ưu, bạn nên sử dụng độ phân giải 1920x1080; xin lưu ý rằng độ phân giải 4K (3840x2160) không được hỗ trợ ở chế độ 3D.*

Chế độ 3D

Dùng chức năng này để bật hoặc tắt chức năng 3D.

Lưu ý: *Nếu nguồn 2D và 3D truy nhập vào PJ cùng một lúc, và nếu hình ảnh bóng mờ hiển thị trong nguồn 2D, đảm bảo tự tắt chức năng 3D.*

Chuyển đổi đồng bộ hóa 3D

Dùng tùy chọn này để bật/tắt chức năng Chuyển đổi đồng bộ hóa 3D.

Định dạng 3D

Dùng tùy chọn này để chọn nội dung định dạng 3D thích hợp.

- **Tự động**: Khi tín hiệu nhận dạng 3D được phát hiện, định dạng 3D sẽ được chọn tự động.
- **Bên cạnh**: Hiển thị tín hiệu 3D ở định dạng "Bên cạnh".
- **Trên và dưới**: Hiển thị tín hiệu 3D ở định dạng "Trên và dưới".
- **Khung tuần tự**: Hiển thị tín hiệu 3D ở định dạng "Khung tuần tự".
- **Đóng gói khung**: Hiển thị tín hiệu 3D ở định dạng "Đóng gói khung".

Hiển thị menu Tỉ lệ khung hình

Tỉ lệ khung hình

Chọn tỉ lệ khung hình hiển thị giữa các tùy chọn sau:

- **4:3**: Định dạng này dành cho nguồn đầu vào 4:3.
- **16:9**: Định dạng này dành cho nguồn đầu vào 16:9, như HDTV và DVD nâng cao cho TV màn hình rộng.
- **LBX**: Định dạng này áp dụng cho nguồn hộp thư không phải 16x9 và nếu bạn sử dụng ống kính lắp ngoài 16x9 để hiển thị tỉ lệ khung hình 2,35:1 ở độ phân giải đầy đủ.
- **Siêu rộng**: Dùng tỷ lệ khung hình 2,0:1 để hiển thị phim ở tỷ lệ 16:9 lẫn 2,35:1 mà không có các thanh đen ở phía trên và phía dưới màn hình.
- **Tự nhiên**: Định dạng này hiển thị hình ảnh gốc mà không chia bất kỳ tỉ lệ nào.
- **Tự động**: Tự động chọn định dạng hiển thị thích hợp.

SỬ DỤNG MÁY CHIẾU

Lưu ý:

- *Thông tin chi tiết về chế độ LBX:*
  - *Một số DVD định dạng hộp thư không được nâng cao cho các TV 16x9. Trong tình huống này, hình ảnh trông sẽ không ổn khi hiển thị ở chế độ 16:9. Trong trường hợp này, hãy thử sử dụng chế độ 4:3 để xem DVD. Nếu nội dung không phải là 4:3, sẽ có các thanh đen quanh hình ảnh ở màn hình hiển thị 16:9. Với loại nội dung này, bạn có thể sử dụng chế độ LBX để lấp đầy hình ảnh trên màn hình hiển thị 16:9.*
  - *Nếu bạn sử dụng thấu kính giãn hình lắp ngoài, chế độ LBX này cũng cho phép bạn xem nội dung 2,35:1 (bao gồm nguồn phim DVD và HDTV giãn hình) vốn hỗ trợ tính năng giãn hình rộng được nâng cao cho Hiển thị 16x9 ở hình ảnh rộng 2,35:1. Trong trường hợp này, không có thanh đen nào. Nguồn ánh sáng và độ phân giải dọc được sử dụng đầy đủ.*
- *Để sử dụng định dạng siêu rộng, hãy thực hiện như sau:*
  - *a) Cài tỉ lệ khung màn hình sang 2,0:1.*
  - *b) Chọn định dạng "Siêu rộng".*
  - *c) Canh chỉnh hình máy chiếu thích hợp trên màn hình.*

Bảng tỷ lệ UHD 4D:

Màn hình 16:9	480i/p	576i/p	720p	1080i/p	2160p
4x3	Chia chỉ lệ thành 2880 x 2160.				
16x9	Chia chỉ lệ thành 3840 x 2160.				
LBX	Chia tỉ lệ thành 3840 x 1620, sau đó lấy hình ảnh 3840 x 2160 giữa để hiển thị.				
Chế độ Tự nhiên	- Đặt trọng tâm hình chiếu 1:1. - Sẽ không thực hiện chia tỷ lệ; hình sẽ hiển thị với độ phân giải dựa trên nguồn đầu vào.				
Tự động	- Nếu nguồn vào là 4:3 thì loại màn hình sẽ có tỷ lệ là 2880 x 2160. - Nếu nguồn vào là 16:9 thì loại màn hình sẽ có tỷ lệ là 3840 x 2160. - Nếu nguồn vào là 15:9 thì loại màn hình sẽ có tỷ lệ là 3600 x 2160. - Nếu nguồn vào là 16:10 thì loại màn hình sẽ có tỷ lệ là 3456 x 2160.				

Quy tắc tự bộ trí UHD 4D:

Tự động	Độ phân giải đầu vào		Tự động/Chia tỉ lệ	
	Độ phân giải ngang	Độ phân giải dọc	3840	2160
4:3	640	480	2880	2160
	800	600	2880	2160
	1024	768	2880	2160
	1280	1024	2880	2160
	1400	1050	2880	2160
	1600	1200	2880	2160
Laptop màn hình rộng	1280	720	3840	2160
	1280	768	3600	2160
	1280	800	3456	2160
SDTV	720	576	2700	2160
	720	480	3240	2160
HDTV	1280	720	3840	2160
	1920	1080	3840	2160

SỬ DỤNG MÁY CHIẾU

Hiển thị menu Mặt nạ biên

Mặt nạ biên

Sử dụng chức năng này để khử nhiễu mã hóa video trên mép nguồn video.

Hiển thị menu zoom số

Zoom kỹ thuật số

Sử dụng để thu nhỏ hoặc phóng to hình trên màn hình chiếu.

Hiển thị menu Dịch chuyển hình ảnh

Dịch chuyển hình ảnh

Điều chỉnh vị trí hình chiếu theo hướng ngang (Vị trí ảnh phương ngang) hoặc dọc (Vị trí ảnh phương dọc).

SỬ DỤNG MÁY CHIẾU

Menu Âm thanh

Menu loa âm thanh trong

Tích hợp loa

Dùng tùy chọn này để tạm tắt âm.

- **Tự động:** Chọn “Tự động” để tự động tắt loa trong khi loa ngoài được kết nối với máy chiếu.
- **Bật:** Chọn “Bật” để bật loa trong.
- **Tắt:** Chọn “Tắt” để tắt loa trong.

Menu Tắt tiếng

Tắt tiếng

Dùng tùy chọn này để tạm tắt âm.

- **Bật:** Chọn “Bật” để mở tiếng.
- **Tắt:** Chọn “Tắt” để tắt tiếng.

Lưu ý: *Chức năng “Tắt tiếng” có ảnh hưởng đến cả âm lượng của loa trong và ngoài.*

Menu Âm lượng

Âm lượng

Chỉnh mức âm lượng.

Menu đầu vào âm thanh

Đầu vào âm thanh

Chọn cổng đầu vào âm thanh cho các nguồn video như sau:

- **HDMI:** Chế độ mặc định hoặc Âm thanh vào.
- **HDMI/MHL:** Chế độ mặc định hoặc Âm thanh vào.

Menu âm thanh ra

Âm thanh ra

Bật/tắt chức năng âm thanh ra.

SỬ DỤNG MÁY CHIẾU

Menu thiết lập

Thiết lập menu Trình chiếu

Trình chiếu

Chọn trình chiếu ưa thích giữa phía trước, phía sau, trần-phía trên và phía sau-phía trên.

Thiết lập menu Tùy chỉnh lọc

Thời gian sử dụng bộ lọc

Hiển thị giờ bộ lọc.

Bộ lọc tùy chọn được thiết lập

Thiết lập cài đặt tin cảnh báo.

- **Có:** Hiển thị thông tin cảnh báo sau 500 giờ sử dụng.

Lưu ý: *"Thời gian sử dụng bộ lọc / Nhắc nhở bộ lọc / Thiết lập lại bộ lọc" sẽ chỉ hiển thị khi "Bộ lọc tùy chọn được thiết lập" là "Có".*

- **Không:** Tắt thông tin cảnh báo.

Nhắc nhở bộ lọc

Chọn chức năng này để hiển thị hoặc ẩn thông báo cảnh báo khi thông báo thay tấm lọc được hiển thị. Các tùy chọn có sẵn gồm Tắt, 300 giờ, 500 giờ, 800 giờ, và 1000 giờ.

Thiết lập lại bộ lọc

Cài lại bộ đếm giờ bộ lọc bụi sau khi thay thế hoặc vệ sinh bộ lọc bụi.

Thiết lập menu Tùy chỉnh nguồn

Bật nguồn trực tiếp

Chọn "Bật" để kích hoạt chế độ Nguồn trực tiếp. Máy chiếu sẽ tự động bật nguồn khi nguồn điện AC đã được cấp, mà không cần nhấn phím "Nguồn" trên bàn phím máy chiếu hoặc trên điều khiển từ xa.

Tắt nguồn (phút)

Đặt thời gian cho bộ đếm giờ ngược. Bộ đếm giờ ngược sẽ bắt đầu chạy khi không có tín hiệu nào được gửi đến máy chiếu. Máy chiếu sẽ tự động tắt nguồn khi hết thời gian đếm ngược (tính theo phút).

Hẹn giờ tắt máy (phút)

Định cấu hình Hẹn giờ tắt máy.

- **Hẹn giờ tắt máy (phút):** Đặt thời gian cho bộ đếm giờ ngược. Bộ đếm giờ ngược sẽ bắt đầu chạy khi có hoặc không có tín hiệu nào được gửi đến máy chiếu. Máy chiếu sẽ tự động tắt nguồn khi hết thời gian đếm ngược (tính theo phút).

  Lưu ý: *Hẹn giờ tắt máy sẽ được cài lại mỗi khi tắt nguồn máy chiếu.*

- **Always On:** Đánh chọn để cài Hẹn giờ tắt máy Always on (Luôn bật).

Chế độ nguồn (chế độ chờ)

Thiết lập cài đặt chế độ nguồn.

- **Tích cực:** Chọn "Tích cực" để trở về chế độ chờ bình thường.
- **Eco.:** Chọn "Eco." để tiết kiệm thêm mức phân tán điện < 0,5W.

SỬ DỤNG MÁY CHIẾU

Menu Thiết lập bảo mật

Bảo mật

Bật chức năng này để nhắc nhập mật khẩu trước khi sử dụng máy chiếu.

- **Bật:** Chọn "Bật" để sử dụng xác nhận bảo mật khi bật máy chiếu.
- **Tắt:** Chọn "Tắt" để có thể bật máy chiếu mà không cần xác nhận mật khẩu.

Bộ đếm thời gian an toàn

Có thể chọn chức năng (Tháng/Ngày/Giờ) để cài đặt số giờ mà máy chiếu có thể được sử dụng. Một khi thời gian này đã qua, bạn sẽ được yêu cầu nhập lại mật khẩu.

Đổi mật khẩu

Dùng để cài hoặc sửa mật khẩu được báo nhắc khi bật máy chiếu.

Thiết lập menu Mẫu thử

Mẫu thử

Chọn mẫu thử từ Lưới Lục, Lưới Đỏ thẫm, Lưới Trắng, Trắng, hoặc tắt chức năng này (tắt).

Thiết lập menu Tùy chỉnh điều khiển

Chức năng IR

Thiết lập cài đặt chức năng IR.

- **Bật:** Khi chọn “Bật”, máy chiếu có thể được khởi động bằng điều khiển từ xa từ bộ thu hồng ngoại ở mặt trên và mặt trước.
- **Mặt trước:** Khi chọn “Mặt trước”, máy chiếu có thể được khởi động bằng điều khiển từ xa từ bộ thu hồng ngoại ở mặt trước.
- **Mặt sau:** Khi chọn “Mặt sau”, máy chiếu có thể được khởi động bằng điều khiển từ xa từ bộ thu hồng ngoại ở mặt sau.
- **Tắt:** Nếu chọn "Tắt", bạn không thể sử dụng máy chiếu bằng điều khiển từ xa. Khi chọn "Tắt", bạn sẽ có thể sử dụng bàn phím.

F1/F2/F3

Gán chức năng mặc định cho F1, F2 hoặc F3 giữa Mẫu thử, Độ sáng, Độ tương phản, Hẹn giờ tắt máy, Mức độ màu, Gamma, Trình chiếu, hoặc MHL.

Thiết lập menu Mã nhận dạng (ID)

Mã nhận dạng (ID)

Có thể thiết lập định nghĩa Mã nhận dạng (ID) qua menu (biên độ từ 0-99), và cho phép người dùng điều khiển máy chiếu cá nhân bằng lệnh RS232.

SỬ DỤNG MÁY CHIẾU

Menu thiết lập 12V Trigger

12V Trigger

Sử dụng chức năng này để kích hoạt hoặc vô hiệu hóa trình kích hoạt.

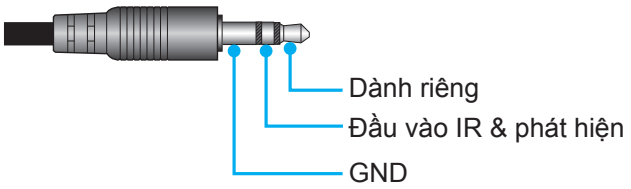

- **Tắt**: Chọn "Tắt" để tắt trigger (bộ khởi động).
- **Bật**: Chọn "Bật" để bật trigger (bộ khởi động).

Thiết lập menu Lựa chọn

Ngôn ngữ

Chọn menu OSD đa ngôn ngữ giữa tiếng Anh, Đức, Pháp, Ý, Tây Ban Nha, Bồ Đào Nha, Hoa giản thể, Nhật, Hàn và Nga.

Tùy chỉnh Menu

Cài vị trí menu trên màn hình và định cấu hình cài đặt Menu timer (Hẹn giờ menu).

- **Vị trí thực đơn**: Chọn vị trí menu trên màn hình hiển thị.
- **Menu Timer**: Cài thời lượng nơi mà menu OSD vẫn hiển thị trên màn hình.

Nguồn tự động

Chọn tùy chọn này để cho phép máy chiếu tự động tìm nguồn vào khả dụng.

Nguồn tín hiệu vào

Chọn nguồn vào giữa HDMI1, HDMI2/MHL, và VGA.

Điều chỉnh tốc độ quạt

Khi chọn “Bật”, các quạt sẽ quay nhanh hơn. Tính năng này hữu ích tại các khu vực có nhiều độ cao nơi mà ít không khí.

Khoá chế độ hiển thị

Chọn “Bật” or “Tắt” để khóa hoặc mở khóa chỉnh cài đặt chế độ hiển thị.

Khóa bàn phím

Khi chức năng khóa bàn phím là hiển thị “Bật”, bàn phím sẽ bị khóa. Tuy nhiên, bạn có thể sử dụng máy chiếu bằng điều khiển từ xa. Khi chọn "Tắt", bạn sẽ có thể sử dụng lại Bàn phím.

Ẩn thông tin

Bật chức năng này để ẩn thông báo thông tin.

- **Tắt:** Chọn "Tắt" để hiển thị thông báo “đang tìm kiếm”.
- **Bật:** Chọn "Bật" để ẩn thông báo thông tin.

Biểu tượng

Sử dụng chức năng này để cài đặt màn hình khởi động mong muốn. Nếu thực hiện các thay đổi, chúng sẽ có hiệu lực ở lần bật máy chiếu tiếp theo.

- **Chế độ mặc định:** Màn hình khởi động mặc định.
- **Tự nhiên:** Biểu tượng sẽ không đhiển thị trên màn hình khởi động.

Màu nền

Sử dụng chức năng này để hiển thị màn màu Lam, Đỏ, Lục, Màu xám khi không có tín hiệu.

Lưu ý: *Nếu màu nền được thiết lập thành "Không", khi đó màu nền là màu đen.*

Menu thiết lập cài lại OSD

Cài đặt OSD

Phục hồi cài đặt mặc định gốc cho thiết lập menu OSD.

Cài đặt mặc định

Phục hồi về cài đặt mặc định gốc cho mọi cài đặt.

Menu mạng

Menu LAN mạng

Tình trạng mạng

Hiển thị tình trạng kết nối mạng (chỉ đọc).

Địa chỉ MAC

Hiển thị địa chỉ MAC (chỉ đọc).

DHCP

Dùng chức năng này để bật hoặc tắt chức năng DHCP.

- **Tắt**: Để tự gán địa chỉ IP, subnet mask (mặc nạ mạng phụ), gateway (cổng vào) và cấu hình DNS.
- **Bật**: Máy chiếu sẽ nhận địa chỉ IP tự động từ mạng của bạn.

Lưu ý: *Thoát menu OSD sẽ tự động áp dụng các giá trị đã nhập.*

Địa chỉ IP

Hiển thị địa chỉ IP.

Subnet mask

Hiển thị số subnet mask (mặt nạ mạng phụ).

Gateway

Hiển thị gateway (cổng nối) mặc định của mạng đã kết nối với máy chiếu.

DNS

Hiển thị số DNS.

Cách sử dụng trình duyệt web để điều khiển máy chiếu của bạn

1. "Bật" tùy chọn DHCP trên máy chiếu để cho phép máy chủ DHCP tự động gán địa chỉ IP.
2. Mở trình duyệt web trên PC và nhập địa chỉ IP của máy chiếu ("Mạng > LAN > Địa chỉ IP").
3. Nhập tên người dùng và mật khẩu, và nhấp "Đăng nhập".
   Giao diện web cấu hình máy chiếu sẽ mở ra.

Lưu ý:

- *Tên người dùng và mật khẩu mặc định là "admin".*
- *Các bước trong phần này dựa trên hệ điều hành Windows 7.*

SỬ DỤNG MÁY CHIẾU

Thực hiện kết nối trực tiếp từ máy tính của bạn với máy chiếu*

1. Chuyển tùy chọn DHCP sang "Tắt" trên máy chiếu.
2. Định cấu hình Địa chỉ IP, Subnet Mask, Gateway và DNS trên máy chiếu (“Mạng > LAN”).
3. Mở trang ***Trung tâm mạng và Chia sẻ*** trên PC, và gán các thông số mạng giống nhau cho PC như được thiết lập trên máy chiếu. Nhấp "Đồng ý" để lưu lại các thông số.

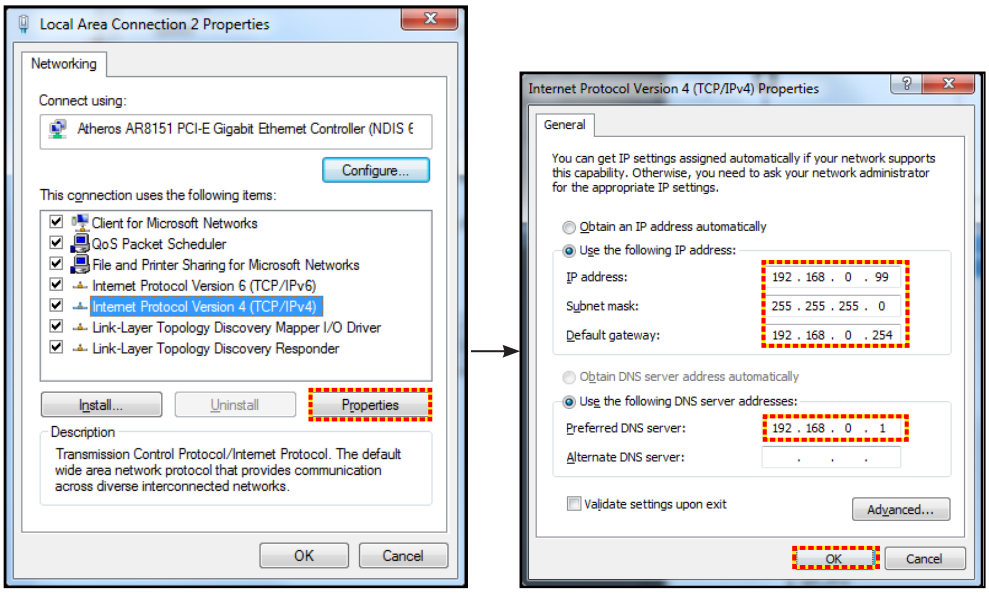

4. Mở trình duyệt web trên PC của bạn và nhập vào mục URL địa chỉ IP đã được gán ở bước 3. Sau đó nhấn phím "Enter".

Thiết lập lại

Cài lại mọi giá trị cho thông số LAN.

Menu điều khiển mạng

Crestron

Sử dụng chức năng này để chọn chức năng mạng (cổng: 41794).

Để biết thêm thông tin, vui lòng truy cập http://www.crestron.com và www.crestron.com/getroomview.

Extron

Sử dụng chức năng này để chọn chức năng mạng (cổng: 2023).

PJ Link

Sử dụng chức năng này để chọn chức năng mạng (cổng: 4352).

AMX Device Discovery

Sử dụng chức năng này để chọn chức năng mạng (cổng: 9131).

Telnet

Sử dụng chức năng này để chọn chức năng mạng (cổng: 23).

HTTP

Sử dụng chức năng này để chọn chức năng mạng (cổng: 80).

SỬ DỤNG MÁY CHIẾU

Menu Thiết lập cài đặt kiểm soát mạng

Chức năng LAN_RJ45

Để người dùng vận hàng đơn giản và tiện lợi, máy chiếu cung cấp nhiều tính năng kết nối mạng và quản lý từ xa. Chức năng LAN/RJ45 của máy chiếu qua mạng như quản lý từ xa: Các cài đặt Bật/Tắt nguồn, Độ sáng và Độ tương phản. Ngoài ra, bạn có thể xem thông tin tình trạng máy chiếu như: Nguồn video, Tắt âm, v.v...

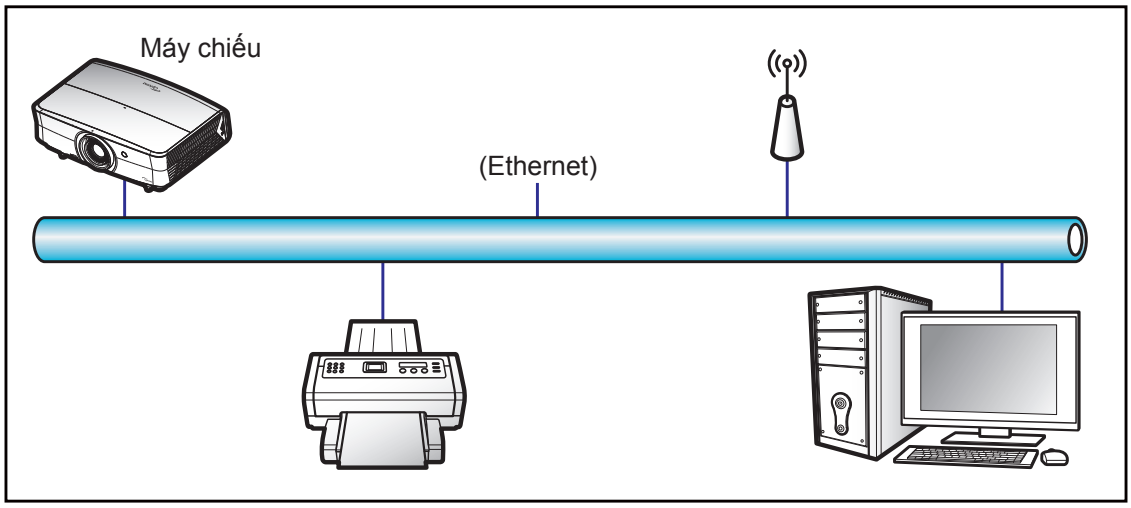

Chức năng đầu cuối mạng LAN có dây

Có thể điều khiển máy chiếu này bằng PC (laptop) hoặc thiết bị ngoại vi khác qua cổng LAN/RJ45 và tương thích với Crestron/Extron/AMX (Device Discovery)/PJLink.

- Crestron là thương hiệu đã đăng ký của Crestron Electronics, Inc. tại Mỹ.
- Extron là thương hiệu đã đăng ký của Extron Electronics, Inc tại Mỹ.
- AMX là thương hiệu đã đăng ký của AMX LLC tại Mỹ.
- PJLink được áp dụng cho giấy phép đăng ký thương hiệu và logo tại Nhật, Mỹ và các quốc gia khác bởi JBMIA.

Máy chiếu được hỗ trợ bởi các lệnh quy định từ bộ điều khiển và phần mềm liên quan của Crestron Electronics, ví dụ như RoomView®.

http://www.crestron.com/

Máy chiếu mày tương thích để hỗ trợ (các) thiết bị tham chiếu Extron.

http://www.extron.com/

Máy chiếu này được hỗ trợ bởi AMX (Device Discovery).

http://www.amx.com/

Máy chiếu này hỗ trợ tất cả các lệnh của PJLink Loại 1 (Phiên bản 1.00).

http://pjlink.jbmia.or.jp/english/

Để có thêm thông tin chi tiết về các loại thiết bị ngoại vi khác nhau vốn có thể được kết nối với cổng LAN/RJ45 và điều khiển máy chiếu từ xa, cũng như các lệnh hỗ trợ cho các thiết bị ngoại vi này, vui lòng liên hệ trực tiếp với Nhóm Hỗ trợ Dịch vụ.

SỬ DỤNG MÁY CHIẾU

LAN RJ45

1. Cắm cáp RJ45 vào các cổng RJ45 trên máy chiếu và PC (laptop).

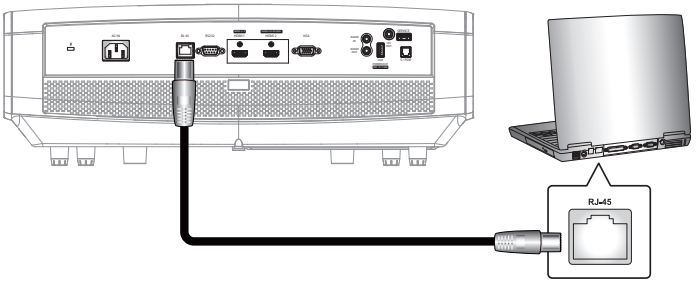

2. Trên PC (Laptop), chọn **Start (Bắt đầu) > Control Panel (Panel điều khiển) > Network Connections (Kết nối Mạng).**

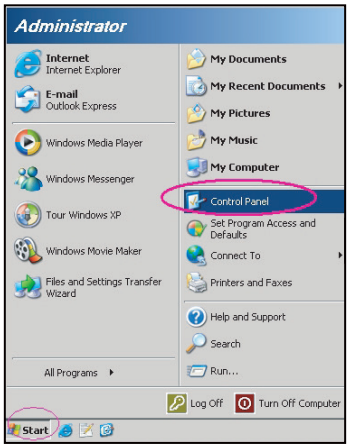

3. Nhấp phải vào **Local Area Connection (Kết nối Mạng Cục bộ)** và chọn **Property (Thuộc tính)**.

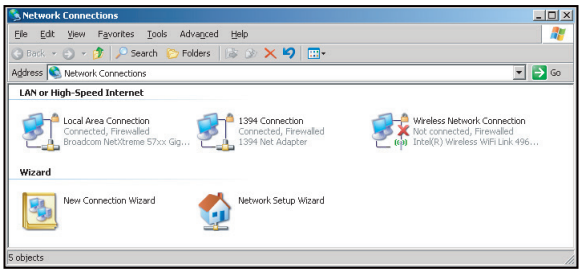

4. Trong cửa sổ **Properties (Thuộc tính)**, chọn thẻ **General tab (Chung)** và chọn **Internet Protocol (TCP/IP) (Giao thức Internet (TCP/IP))**.

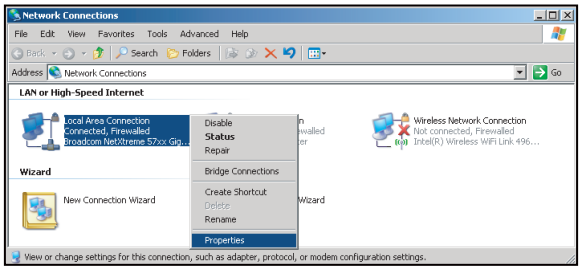

SỬ DỤNG MÁY CHIẾU

1. Nhấp "Properties".

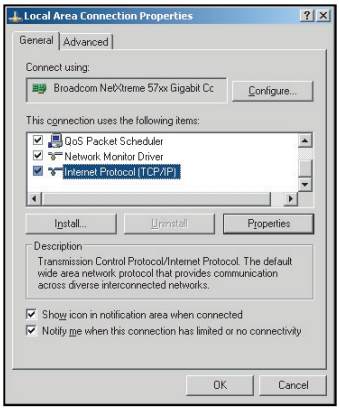

2. Điền các mục IP address và Subnet mask rồi nhấn "OK".

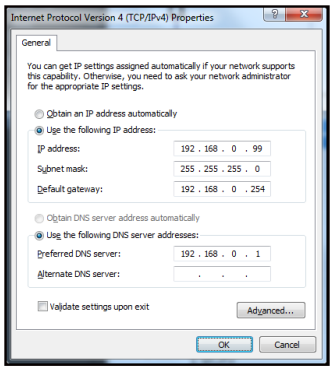

3. Nhấn nút "Menu" trên máy chiếu.
4. Mở trên máy chiếu **Mạng** > **LAN**.
5. Nhập các thông số kết nối sau:
   - DHCP: Tắt
   - Địa chỉ IP: 192.168.0.100
   - Subnet mask: 255.255.255.0
   - Gateway: 192.168.0.254
   - DNS: 192.168.0.51
6. Nhấn "Enter" để xác nhận các cài đặt.
7. Mở trình duyệt web, chẳng hạn như Microsoft Internet Explorer với phần mềm Adobe Flash Player 9.0 hoặc cao hơn đã cài đặt.
8. Trong thanh Address, nhập địa chỉ IP của máy chiếu: 192.168.0.100.

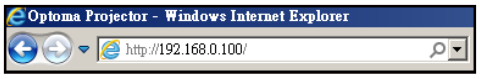

9. Nhấn "Enter".

SỬ DỤNG MÁY CHIẾU

Máy chiếu được cài đặt để quản lý từ xa. Chức năng LAN/RJ45 sẽ hiển thị như sau:

Trang thông tin

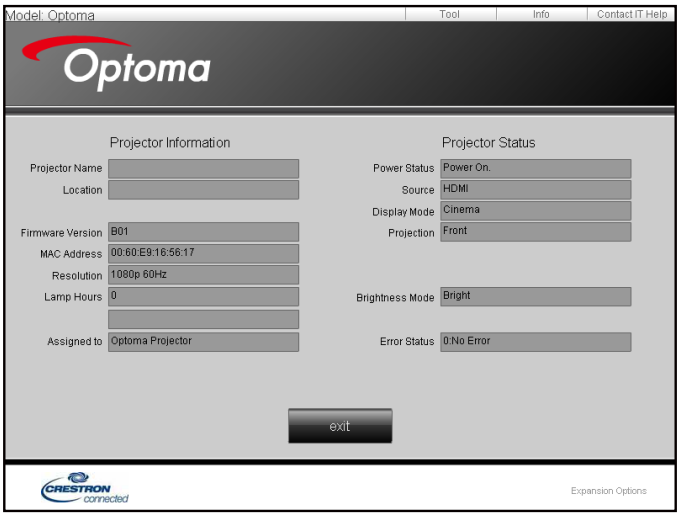

Trang chính

Trang công cụ

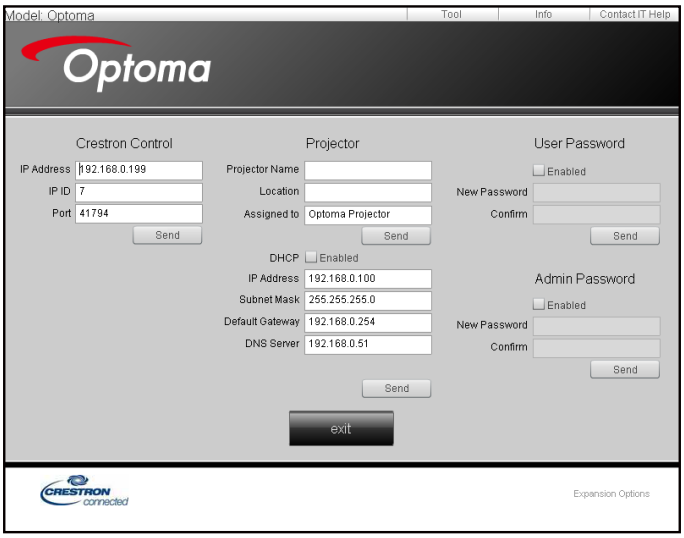

Liên hệ bộ phận hỗ trợ CNTT

SỬ DỤNG MÁY CHIẾU

Chức năng RS232 by Telnet

Có cách điều khiển lệnh RS232 thay thế trong máy chiếu được gọi là "RS232 by TELNET" dùng cho giao diện LAN/RJ45.

Hướng dẫn khởi động nhanh cho "RS232 by Telnet"

- Kiểm tra và xem địa chỉ IP trên menu OSD của máy chiếu.
- Đảm bảo PC/laptop có thể truy cập trang web của máy chiếu.
- Đảm bảo cài đặt "Windows Firewall" được cài sang Disabled (Đã tắt) trong trường hợp lọc chức năng "TELNET" qua PC/laptop.

1. Chọn **Start (Bắt đầu)** > **All Programs (Tất cả các chương trình)**. > **Accessories (Các tiện ích)** > **Command Prompt (Dấu nhắc Lệnh)**.

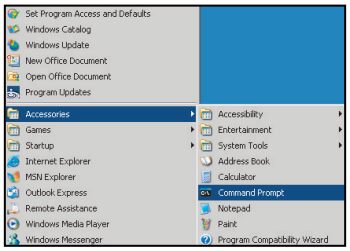

2. Nhập định dạng lệnh như sau:
   – telnet ttt.xxx.yyy.zzz 23 (Đã nhấn phím "Enter")
   – (ttt.xxx.yyy.zzz: Địa chỉ IP của máy chiếu)
3. Nếu Kết Nối Telnet có sẵn, và người dùng có thể nhập lệnh RS232 rồi nhấn phím "Enter" thì lệnh RS232 sẽ có thể hoạt động.

Thông số kỹ thuật cho "RS232 by TELNET":

1. Telnet: TCP.
2. Cổng Telnet: 23 (để biết thêm chi tiết, vui lòng liên hệ với nhân viên hoặc nhóm dịch vụ).
3. Tiện ích Telnet: Windows "TELNET.exe" (chế độ bảng điều khiển).
4. Ngắt kết nối để điều khiển RS232-by-Telnet thường: Đóng
5. Kết nối trực tiếp tiện ích Windows Telnet sau khi kết nối TELNET đã sẵn sàng.
   – Giới hạn 1 cho Telnet-Control: có ít hơn 50 byte cho lưu lượng mạng liên tiếp đối với ứng dụng Telnet-Control.
   – Giới hạn 2 cho Telnet-Control: có ít hơn 26 byte cho một lệnh RS232 hoàn chỉnh đối với Telnet-Control.
   – Giới hạn 3 cho Telnet-Control: Độ trễ tối thiểu cho lệnh RS232 tiếp theo phải nhiều hơn 200 mili giây (ms).

SỬ DỤNG MÁY CHIẾU

Menu Thông tin

Menu Thông tin

Xem thông tin máy chiếu như liệt kê sau đây:

- Điều khiển
- Số Seri
- Nguồn
- Độ phân giải
- Tỉ lệ làm mới
- Chế độ hiển thị
- Chế độ nguồn (chế độ chờ)
- Light Source Hours
- Tình trạng mạng
- Địa chỉ IP
- Mã nhận dạng (ID)
- Color Depth
- Color Format
- Thời gian sử dụng bộ lọc
- Chế độ sáng
- Phiên bản FW

BẢO DƯỠNG

Lắp đặt và vệ sinh tấm lọc bụi

Lắp đặt tấm lọc bụi

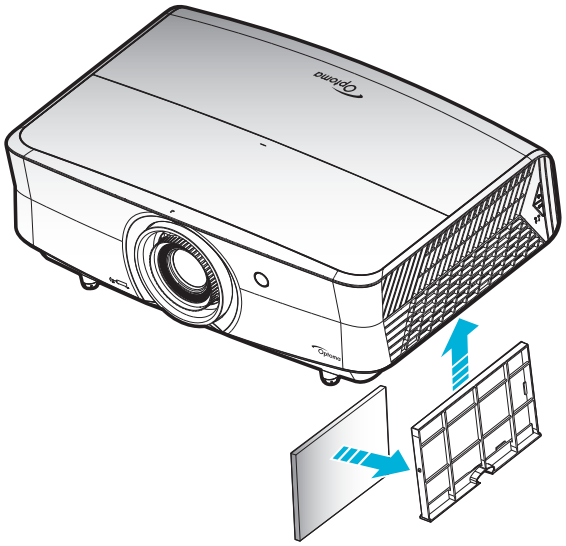

Lưu ý: *Các tấm lọc bụi chỉ bắt buộc/được kèm theo máy chiếu ở các khu vực đã chọn có quá nhiều bụi.*

Vệ sinh tấm lọc bụi

Chúng tôi khuyên bạn nên vệ sinh tấm lọc bụi ba tháng một lần. Vệ sinh thường xuyên hơn nếu máy chiếu được sử dụng trong môi trường nhiều bụi.

Quy trình:

1. Tắt nguồn máy chiếu bằng cách nhấn nút "⏻" trên bàn phím máy chiếu hoặc nút "ⓘ" trên điều khiển từ xa.
2. Ngắt dây nguồn.
3. Kéo tấm lọc bụi xuống để lấy nó ra khỏi đáy máy chiếu. 1
4. Cẩn thận tháo bộ lọc thông gió. Sau đó vệ sinh hoặc thay tấm lọc bụi mới. 2
5. Để để lắp đặt tấm lọc bụi, thực hiện ngược với các bước trước đó.

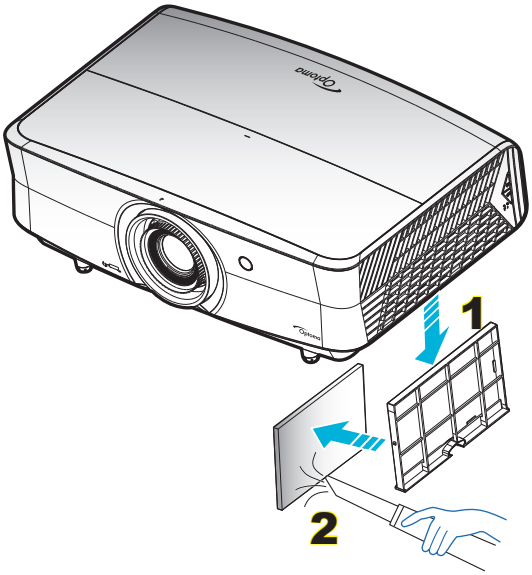

THÔNG TIN BỔ SUNG

Độ phân giải tương thích

Kỹ thuật số (HDMI 1.4)

Độ phân giải thực: 3840 x 2160 @ 30Hz

B0/Định giờ cố định	B0/Định giờ chuẩn	Thời gian mô tả	B1/Chế độ video	B1/Định giờ chi tiết
720 x 400 @ 70Hz	1280 x 720 @ 60Hz	3840 x 2160 @ 30Hz [Mặc định]	720 x 480i @ 60Hz 16:9	1920 x 1080p @ 60Hz
640 x 480 @ 60Hz	1280 x 800 @ 60Hz		720 x 480p @ 60Hz 4:3	1366 x 768 @ 60Hz
640 x 480 @ 67Hz	1280 x 1024 @ 60Hz		720 x 480p @ 60Hz 16:9	1920 x 1080 @ 120Hz
640 x 480 @ 72Hz	1920 x 1200 @ 60Hz (giảm)		720 x 576i @ 50Hz 16:9	
640 x 480 @ 75Hz			720 x 576p @ 50Hz 4:3	
800 x 600 @ 56Hz	640 x 480 @ 120Hz		720 x 576p @ 50Hz 16:9	
800 x 600 @ 60Hz	800 x 600 @ 120Hz		1280 x 720p @ 60Hz 16:9	
800 x 600 @ 72Hz	1024 x 768 @ 120Hz		1280 x 720p @ 50Hz 16:9	
800 x 600 @ 75Hz	1280 x 800 @ 120Hz		1920 x 1080i @ 60Hz 16:9	
832 x 624 @ 75Hz			1920 x 1080i @ 50Hz 16:9	
1024 x 768 @ 60Hz			1920 x 1080p @ 60Hz 16:9	
1024 x 768 @ 70Hz			1920 x 1080p @ 50Hz 16:9	
1024 x 768 @ 75Hz			1920 x 1080p @ 24Hz 16:9	
1280 x 1024 @ 75Hz			3840 x 2160 @ 24Hz	
1152 x 870 @ 75Hz			3840 x 2160 @ 25Hz	
			3840 x 2160 @ 30Hz	
			4096 x 2160 @ 24Hz	

Kỹ thuật số (HDMI 2.0)

Độ phân giải thực: 3840 x 2160 @ 60Hz

B0/Định giờ cố định	B0/Định giờ chuẩn	B1/Chế độ video	B1/Định giờ chi tiết
720 x 400 @ 70Hz	1280 x 720 @ 60Hz	720 x 480i @ 60Hz 16:9	1920 x 1080p @ 120Hz
640 x 480 @ 60Hz	1280 x 800 @ 60Hz	720 x 480p @ 60Hz 4:3	1366 x 768 @ 60Hz
640 x 480 @ 67Hz	1280 x 1024 @ 60Hz	720 x 480p @ 60Hz 16:9	
640 x 480 @ 72Hz	1920 x 1200 @ 60Hz (giảm)	720 x 576i @ 50Hz 16:9	
640 x 480 @ 75Hz		720 x 576p @ 50Hz 4:3	
800 x 600 @ 56Hz	640 x 480 @ 120Hz	720 x 576p @ 50Hz 16:9	
800 x 600 @ 60Hz	800 x 600 @ 120Hz	1280 x 720p @ 60Hz 16:9	
800 x 600 @ 72Hz	1024 x 768 @ 120Hz	1280 x 720p @ 50Hz 16:9	
800 x 600 @ 75Hz	1280 x 800 @ 120Hz	1920 x 1080i @ 60Hz 16:9	
832 x 624 @ 75Hz		1920 x 1080i @ 50Hz 16:9	
1024 x 768 @ 60Hz		1920 x 1080p @ 60Hz 16:9	
1024 x 768 @ 70Hz		1920 x 1080p @ 50Hz 16:9	
1024 x 768 @ 75Hz		1920 x 1080p @ 24Hz 16:9	
1280 x 1024 @ 75Hz		1920 x 1080p @ 120Hz 16:9	
1152 x 870 @ 75Hz		3840 x 2160 @ 24Hz	
		3840 x 2160 @ 25Hz	
		3840 x 2160 @ 30Hz	
		3840 x 2160 @ 50Hz	
		3840 x 2160 @ 60Hz	

THÔNG TIN BỔ SUNG

B0/Định giờ cố định	B0/Định giờ chuẩn	B1/Chế độ video	B1/Định giờ chi tiết
		4096 x 2160 @ 24Hz	
		4096 x 2160 @ 25Hz	
		4096 x 2160 @ 30Hz	
		4096 x 2160 @ 50Hz	
		4096 x 2160 @ 60Hz	

Analog (VGA)

Độ phân giải thực: 1920 x 1080 @ 60Hz

B0/Định giờ cố định	B0/Định giờ chuẩn	B0/Định giờ trình mô tả	B1/Định giờ chi tiết
720 x 400 @ 70Hz	1280 x 720 @ 60Hz	1920 x 1080 @ 60Hz [Mặc định]	1366 x 768 @ 60Hz
640 x 480 @ 60Hz	1280 x 800 @ 60Hz		1280 x 800 @ 120Hz (RB)
640 x 480 @ 67Hz	1280 x 1024 @ 60Hz		
640 x 480 @ 72Hz			
640 x 480 @ 75Hz	1900 x 1200 @ 60Hz (RB)		
800 x 600 @ 56Hz	640 x 480 @ 120Hz		
800 x 600 @ 60Hz	800 x 600 @ 120Hz		
800 x 600 @ 72Hz	1024 x 768 @ 120Hz		
800 x 600 @ 75Hz			
832 x 624 @ 75Hz			
1024 x 768 @ 60Hz			
1024 x 768 @ 70Hz			
1024 x 768 @ 75Hz			
1280 x 1024 @ 75Hz			
1152 x 870 @ 75Hz			

Định giờ 3D cho HDMI1.4b 3D được hỗ trợ

Tỷ lệ khung hình 2D được hỗ trợ	Định giờ	Định dạng
Lựa chọn 59/60Hz	1920 x 1080p @ 23,98 / 24Hz	Đóng gói khung
	1280 x 720p @ 59,94 / 60Hz	Đóng gói khung
	1280 x 1080i @ 59,94 / 60Hz	Bên cạnh (Một nửa)
	1280 x 1080p @ 23,98 / 24Hz	Trên dưới
	1280 x 720p @ 59,94 / 60Hz	Trên dưới
Lựa chọn 50Hz	1920 x 1080p @ 23,98 / 24Hz	Đóng gói khung
	1280 x 720p @ 50Hz	Đóng gói khung
	1280 x 1080i @ 50Hz	Bên cạnh (Một nửa)
	1280 x 1080p @ 23,98 / 24Hz	Trên dưới
	1280 x 720p @ 50Hz	Trên dưới

THÔNG TIN BỔ SUNG

Định giờ PC 3D

	Định giờ	Định dạng
HDMI	1920 x 1080 @ 120Hz	Khung tuần tự
	1280 x 800 @ 120Hz	Khung tuần tự
	1024 x 768 @ 120Hz	Khung tuần tự
	800 x 600 @ 120Hz	Khung tuần tự
	640 x 480 @ 120Hz	Khung tuần tự
VGA	1280 x 800 @ 120Hz	Khung tuần tự
	1024 x 768 @ 120Hz	Khung tuần tự
	800 x 600 @ 120Hz	Khung tuần tự
	640 x 480 @ 120Hz	Khung tuần tự

THÔNG TIN BỔ SUNG

Cỡ hình và khoảng cách chiếu

Cỡ hình mong muốn						Khoảng cách chiếu (C)			
Đường chéo		Chiều rộng		Chiều cao		Rộng		Xa	
m	inch	m	inch	m	inch	m	foot	m	foot
0,91	36	0,80	31,38	0,45	17,65	/	/	1,77	5,80
1,02	40	0,89	34,86	0,50	19,61	/	/	1,97	6,45
1,27	50	1,11	43,58	0,62	24,51	1,54	5,05	2,46	8,06
1,52	60	1,33	52,29	0,75	29,42	1,85	6,06	2,95	9,67
1,78	70	1,55	61,01	0,87	34,32	2,15	7,07	3,44	11,29
2,03	80	1,77	69,73	1,00	39,22	2,46	8,08	3,93	12,90
2,29	90	1,99	78,44	1,12	44,12	2,77	9,09	4,42	14,51
2,54	100	2,21	87,16	1,25	49,03	3,08	10,10	4,91	16,12
3,05	120	2,66	104,59	1,49	58,83	3,69	12,11	5,90	19,35
3,81	150	3,32	130,74	1,87	73,54	4,62	15,14	7,37	24,19
4,57	180	3,98	156,88	2,24	88,25	5,54	18,17	8,85	29,02
5,08	200	4,43	174,32	2,49	98,05	6,15	20,19	/	/
6,35	250	5,53	217,89	3,11	122,57	7,69	25,24	/	/
7,62	300	6,64	261,47	3,74	147,08	9,23	30,29	/	/

Phạm vi dịch chuyển ống kính					
Tâm ống kính PJ đến đỉnh hình				Phạm vi dịch chuyển hình	
Tăng chiều dọc (Tối đa) (A)	Giảm chiều dọc (Tối thiểu) (B)	Phạm vi dịch chuyển dọc	Phạm vi dọc ở bất kỳ vị trí ngang nào	Tăng chiều ngang (Phải)	Giảm chiều ngang (Trái)
cm	cm	cm	cm	cm	cm
51,6	44,8	6,7	Không có	0	0
57,3	49,8	7,5	Không có	0	0
71,6	62,3	9,3	Không có	0	0
85,9	74,7	11,2	Không có	0	0
100,2	87,2	13,1	Không có	0	0
114,6	99,6	14,9	Không có	0	0
128,9	112,1	16,8	Không có	0	0
143,2	124,5	18,7	Không có	0	0
171,8	149,4	22,4	Không có	0	0
214,8	186,8	28,0	Không có	0	0
257,8	224,1	33,6	Không có	0	0
286,4	249,1	37,4	Không có	0	0
358,0	311,3	46,7	Không có	0	0
429,6	373,6	56,0	Không có	0	0

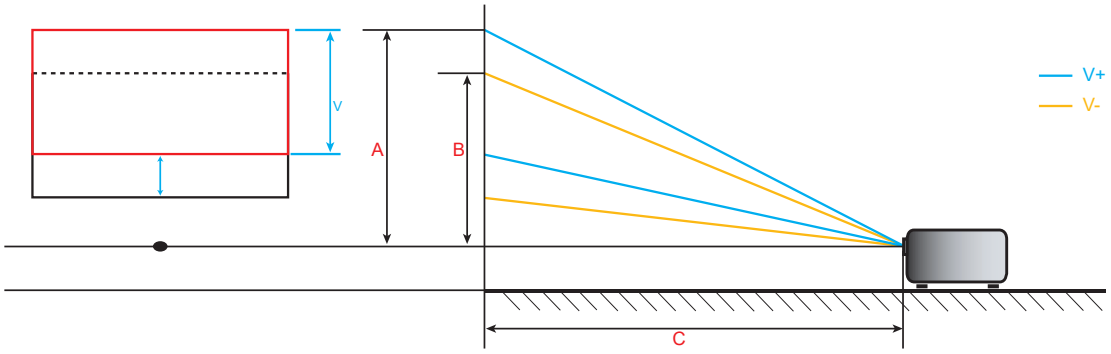

THÔNG TIN BỔ SUNG

Kích thước máy chiếu và lắp đặt giá treo trần

1. Để tránh làm hư hỏng máy chiếu, hãy sử dụng gái treo trần nhà Optoma.
2. Nếu bạn muốn sử dụng bộ giá treo trần nhà của hãng thứ ba, hãy đảm bảo các ốc vít được sử dụng để gắn vào giá treo máy chiếu đạt các thông số kỹ thuật sau:

- Loại vít: M6*10
- Chiều dài vít tối thiểu: 10mm

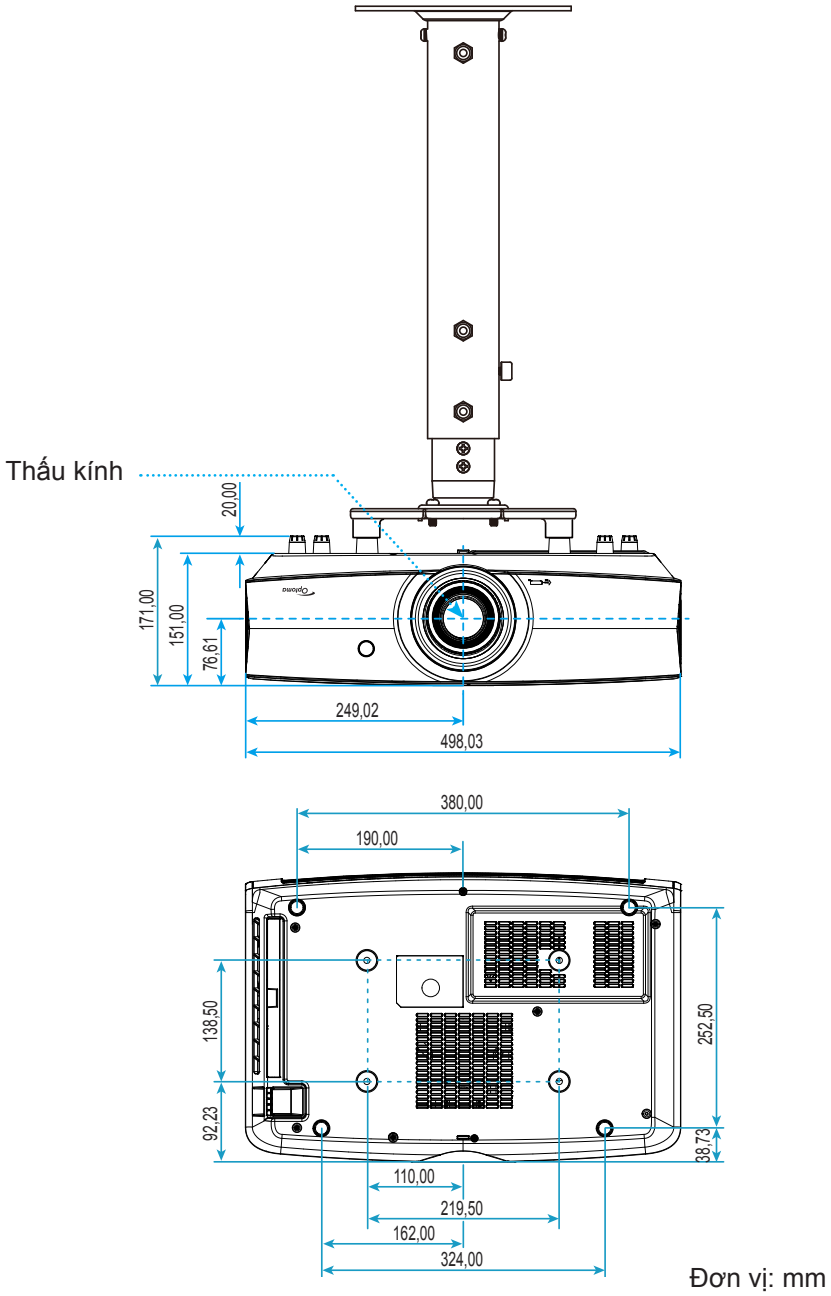

Lưu ý: *Xin lưu ý rằng thiệt hại do lắp đặt máy chiếu không đúng cách sẽ không hưởng được chính sách bảo hành.*

Cảnh báo:

- Nếu bạn mua giá treo trần nhà của công ty khác, hãy nhớ sử dụng đúng cỡ ốc vít. Cỡ ốc vít sẽ thay đổi tùy thuộc vào độ dày của tấm treo.
- Hãy nhớ chừa lại khe hở ít nhất 10 cm giữa trần nhà và đáy của máy chiếu.
- Tránh lắp đặt máy chiếu gần nguồn nhiệt.

THÔNG TIN BỔ SUNG

Mã điều khiển từ xa hồng ngoại

Đối với mẫu dữ liệu

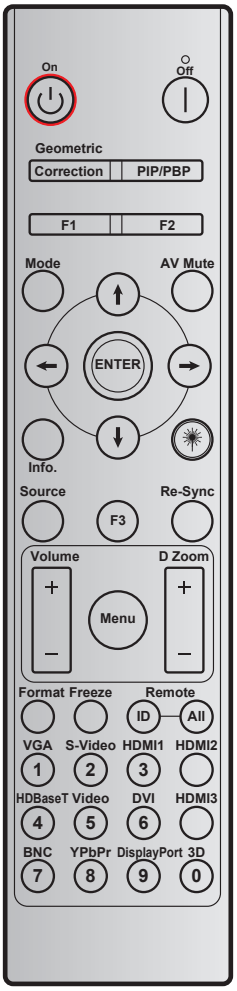

Phím	Xác định phím in	Mã phím				Lặp lại
		BYTE1	BYTE2	BYTE3	BYTE4	
		Khách hàng 0	Khách hàng 1	dữ liệu 0	dữ liệu 1	
Bật nguồn ⏻	Bật	32	CD	02	#BYTE3	F1
Tắt nguồn |	Tắt	32	CD	2E	#BYTE3	F1
Geometric Correction	Geometric Correction	32	CD	96	#BYTE3	F1
F1	F1	32	CD	26	#BYTE3	F1
F2	F2	32	CD	27	#BYTE3	F1
Chế độ	Chế độ	32	CD	95	#BYTE3	F1
Bốn phím chọn điều hướng (↑/↓/←/→)	Mũi tên lên	32	CD	C6	#BYTE3	F1
	Mũi tên xuống	32	CD	C7	#BYTE3	F1
	Mũi tên trái	32	CD	C8	#BYTE3	F1
	Mũi tên phải	32	CD	C9	#BYTE3	F1
Nhập	Nhập	32	CD	C5	#BYTE3	F1
Chặn AV	Chặn AV	32	CD	03	#BYTE3	F1
Thông tin	Th.tin	32	CD	25	#BYTE3	F1

THÔNG TIN BỔ SUNG

Phím	Xác định phím in	Mã phím				Lặp lại
		BYTE1	BYTE2	BYTE3	BYTE4	
		Khách hàng 0	Khách hàng 1	dữ liệu 0	dữ liệu 1	
Laser ✷	Laser	Không có	Không có	Không có	Không có	Không có
Nguồn	Nguồn	32	CD	18	#BYTE3	F1
F3	F3	32	CD	66	#BYTE3	F1
Tái đồng bộ	Tái đồng bộ	32	CD	04	#BYTE3	F1
Âm lượng	Âm lượng +	32	CD	09	#BYTE3	F1
	Âm lượng -	32	CD	0C	#BYTE3	F1
Thu phóng D	Thu phóng D +	32	CD	08	#BYTE3	F1
	Thu phóng D -	32	CD	0B	#BYTE3	F1
Thực đơn	Thực đơn	32	CD	88	#BYTE3	F1
Định dạng	Định dạng	32	CD	15	#BYTE3	F1
Đóng băng	Đóng băng	32	CD	06	#BYTE3	F1
Điều khiển từ xa	ID điều khiển từ xa	3201~ 3299		Không có		
	Điều khiển từ xa Tất cả	32CD		Không có		
VGA / 1	1/VGA	32	CD	8E	#BYTE3	F1
S-Video / 2	2/S-Video	32	CD	1D	#BYTE3	F1
HDMI1 / 3	3/HDMI1	32	CD	16	#BYTE3	F1
HDMI2	HDMI2	32	CD	9B	#BYTE3	F1
HDBaseT / 4	4/HDBaseT	32	CD	70	#BYTE3	F1
Video / 5	5/Video	32	CD	1C	#BYTE3	F1
6	6	32	CD	19	#BYTE3	F1
HDMI3	HDMI3	32	CD	98	#BYTE3	F1
7	7	32	CD	1A	#BYTE3	F1
YPbPr / 8	8/YPbPr	32	CD	17	#BYTE3	F1
9	9	32	CD	9F	#BYTE3	F1
3D / 0	0/3D	32	CD	89	#BYTE3	F1

Đối với mẫu dùng tại nhà

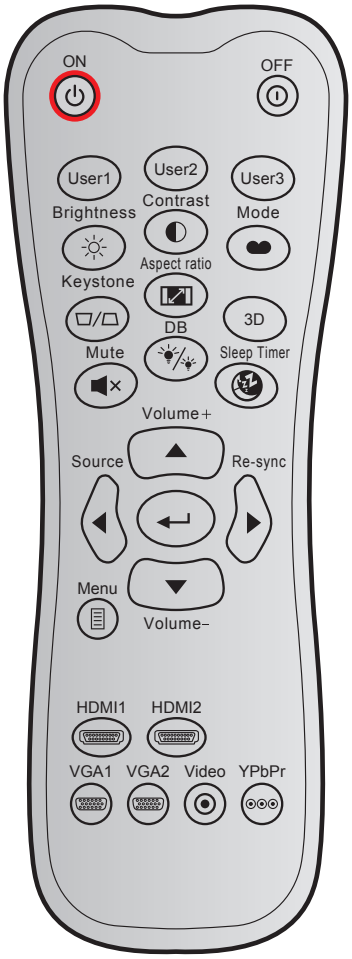

Phím		Mã tùy chỉnh		Mã phím		Xác định phím in	Mô tả
		Byte 1	Byte 2	Byte 3	Byte 4		
Bật nguồn	⏻	32	CD	02	FD	BẬT	Nhấn để bật máy chiếu.
Tắt nguồn	⏻	32	CD	2E	D1	TẮT	Nhấn để tắt máy chiếu.
Người sử dụng 1		32	CD	36	C9	Người sử dụng1	Phím tự chọn. Vui lòng xem trang *42* để thiết lập.
Người sử dụng 2		32	CD	65	9A	Người sử dụng2	
Người sử dụng 3		32	CD	66	99	Người sử dụng3	
Độ sáng	☼	32	CD	41	BE	Độ sáng	Điều chỉnh độ sáng của hình ảnh.
Độ tương phản	◐	32	CD	42	BD	Độ tương phản	Kiểm soát độ khác biệt giữa phần sáng nhất và tối nhất của hình.
Chế độ hiển thị		32	CD	05	FA	Chế độ	Chọn chế độ hiển thị để có cài đặt tối ưu cho các ứng dụng khác nhau. Vui lòng xem trang *33*.
Điều chỉnh vuông hình	▱/▱	32	CD	07	F8	Điều chỉnh vuông hình	Không chức năng
Tỉ lệ khung hình		32	CD	64	9B	Tỉ lệ khung hình	Nhấn để đổi tỷ lệ khung hình hiển thị.
3D		32	CD	89	76	3D	Nhấn để chọn thủ công chế độ 3D phù hợp với nội dung 3D của bạn.
Tắt tiếng	🔇	32	CD	52	AD	Tắt tiếng	Bật/tắt ngay âm thanh.
DB (Mức đen động)		32	CD	44	BB	DB	Tự động điều chỉnh độ sáng hình ảnh để mang lại hiệu quả tương phản tối ưu.

Phím		Mã tùy chỉnh		Mã phím		Xác định phím in	Mô tả
		Byte 1	Byte 2	Byte 3	Byte 4		
Hẹn giờ tắt máy		32	CD	63	9C	Hẹn giờ tắt máy	Đặt thời gian cho bộ đếm giờ ngược.
Âm lượng +		32	CD	11	EE	Âm lượng +	Điều chỉnh để tăng âm lượng.
Bốn phím điều hướng		32	CD	11	EE	▲	Sử dụng ▲, ◄, ► hoặc ▼để chọn các mục hoặc thực hiện các điều chỉnh cho lựa chọn của bạn.
		32	CD	10	EF	◄	
		32	CD	12	ED	►	
		32	CD	14	EB	▼	
Nguồn		32	CD	10	EF	Nguồn	Nhấn "Nguồn" để chọn tín hiệu đầu vào.
Phím Enter		32	CD	0F	F0	↵	Xác nhận lựa chọn mục của bạn.
Tái đồng bộ		32	CD	12	ED	Tái đồng bộ	Tự động đồng bộ máy chiếu với nguồn vào.
Âm lượng -		32	CD	14	EB	Âm lượng -	Điều chỉnh để giảm âm lượng.
Thực đơn		32	CD	0E	F1	Thực đơn	Hiển thị hoặc thoát khỏi các menu hiển thị trên màn hình cho máy chiếu.
HDMI 1		32	CD	16	E9	HDMI1	Nhấn “HDMI1” để chọn nguồn từ đầu cắm HDMI 1.
HDMI 2		32	CD	30	CF	HDMI2	Nhấn "HDMI2" để chọn nguồn tín hiệu từ đầu cắm HDMI 2.
VGA 1		32	CD	1B	E4	VGA1	Nhấn “VGA1” để chọn nguồn từ đầu cắm VGA.
VGA 2		32	CD	1E	E1	VGA2	Không chức năng
Video		32	CD	1C	E3	Video	Không chức năng
YPbPr		32	CD	17		YPbPr	Không chức năng

THÔNG TIN BỔ SUNG

Khắc phục sự cố

Nếu bạn gặp một sự cố với máy chiếu, vui lòng tham khảo thông tin dưới đây. Nếu sự cố vẫn tiếp diễn, vui lòng liên hệ với đại lý hoặc trung tâm dịch vụ địa phương.

Các sự cố về hình ảnh

Không có hình ảnh trên màn hình

- Đảm bảo mọi cáp và kết nối nguồn đều được cắm đúng và chắc chắn như được mô tả trong phần "Cài đặt".
- Đảm bảo tất cả các chân của đầu nối không bị cong hay gãy.
- Đảm bảo chưa bật tính năng "Chặn AV".

Hình ảnh lệch tiêu điểm

- Xoay vòng lấy nét theo hoặc ngược chiều kim đồng hồ cho đến khi hình chiếu sắc nét và rõ ràng. (Vui lòng xem trang *19)*.
- Đảm bảo màn chiếu nằm giữa khoảng cách yêu cầu với máy chiếu. (Vui lòng tham khảo trang *56*).

Hình ảnh bị kéo giãn khi hiển thị tiêu đề 16:9 DVD

- Khi bạn phát DVD tiệm biến hay DVD 16:9, máy chiếu sẽ hiển thị hình ảnh tốt nhất ở định dạng 16:9 ở bên máy chiếu.
- Nếu bạn phát tiêu đề DVD định dạng LBX, hãy thay đổi định dạng sang LBX trong OSD của máy chiếu.
- Nếu bạn phát tiêu đề DVD định dạng 4:3, hãy thay đổi định dạng sang 4:3 trong OSD của máy chiếu.
- Vui lòng cài đặt định dạng hiển thị là loại tỉ lệ màn hình 16:9 (rộng) trên máy phát DVD.

Hình ảnh quá nhỏ hoặc quá lớn

- Hãy xoay vòng chỉnh thu phóng theo hoặc ngược chiều kim đồng hồ để tăng hoặc giảm kích thước hình chiếu. (Vui lòng xem trang *18)*.
- Đặt máy chiếu gần hoặc xa màn chiếu hơn.
- Nhấn "Menu" trên bảng điều khiển máy chiếu, truy cập "HIỂN THỊ→ Tỉ lệ khung hình". Thử dùng các cài đặt khác.

Hình ảnh có các mặt nghiêng:

- Nếu có thể, chỉnh lại vị trí máy chiếu sao cho nó nằm giữa màn hìnhvà thấp hơn đáy của màn hình.

Hình ảnh bị đảo ngược

- Nhấn "Menu" trên bảng điều khiển máy chiếu, truy cập "Cài đặt → Trình chiếu" từ OSD và điều chỉnh hướng máy chiếu.

THÔNG TIN BỔ SUNG

Các sự cố khác

Máy chiếu dừng đáp ứng với mọi điều khiển

- Nếu có thể, hãy tắt máy chiếu, sau đó rút dây nguồn và chờ ít nhất 20 giây trước khi cắm lại nguồn.

Các sự cố về bộ điều khiển từ xa

Nếu điều khiển từ xa không hoạt động

- Kiểm tra xem góc hoạt động của điều khiển từ xa có chĩa trong phạm vi ±15° sang bộ thu hồng ngoại (IR) trên máy chiếu hay không.
- Đảm bảo không có bất kỳ vật cản nào giữa điều khiển từ xa và máy chiếu. Di chuyển trong phạm vi 7 mét (23 ft) so với máy chiếu.
- Đảm bảo pin được lắp đúng cách.
- Thay pin nếu pin đã cạn.

THÔNG TIN BỔ SUNG

Chỉ báo cảnh báo

Khi các đèn cảnh báo (xem bên dưới) sang lên hoặc nhấp nháy, máy chiếu sẽ tự động tắt:

- Chỉ báo LED “Laser” sáng đỏ và nếu chỉ báo “Nguồn” nhấp nháy màu đỏ.
- Chỉ báo LED “Nhiệt độ” sáng đỏ và nếu chỉ báo “Nguồn” nhấp nháy màu đỏ. Dấu hiệu này cho biết máy chiếu đã quá nóng. Dưới các điều kiện bình thường, máy chiếu có thể được bật trở lại.
- Chỉ báo LED “Nhiệt độ” nhấp nháy màu đỏ và nếu chỉ báo “Nguồn” nhấp nháy màu đỏ.

Rút dây nguồn khỏi máy chiếu, đợi 30 giây rồi thử lại. Nếu đèn cảnh báo sáng lên hoặc nhấp nháy, vui lòng liên hệ với trung tâm bảo hành gần nhất để được trợ giúp.

Thông báo sáng đèn LED

Tin nhắn	Đèn LED NGUỒN		Đèn LED nhiệt độ	Đèn LED laser
	(Đỏ)	(Lam)	(Đỏ)	(Đỏ)
Trạng thái chờ (Dây nguồn đầu vào)	Sáng ổn định			
Nguồn bật (Làm nóng)		Nhấp nháy (tắt 0,5 giây / bật 0,5 giây)		
Bật nguồn và chiếu sáng tia laser		Sáng ổn định		
Nguồn tắt (Làm nguội)		Nhấp nháy (tắt 0,5 giây / bật 0,5 giây). Trở về đèn đỏ ổn định khi quạt làm nguội tắt.		
Lỗi (Sự cố laser)	Nhấp nháy			Sáng ổn định
Lỗi (Quạt hỏng)	Nhấp nháy		Nhấp nháy	
Lỗi (Quá nhiệt)	Nhấp nháy		Sáng ổn định	
Trạng thái chờ (Chế độ thử nóng)		Nhấp nháy		
Thử nóng (Làm nóng) (*)		Nhấp nháy		
Thử nóng (Làm nguội) (*)		Nhấp nháy		
Thử nóng (Chiếu sáng tia laser) (*)		Nhấp nháy (3 giây bật / 1 giây tắt)		
Thử nóng (Laser tắt) (*)		Nhấp nháy (1 giây bật / 3 giây tắt)		

Lưu ý:

- *(*)Nếu nguồn ít hơn 0.5W và đèn LED nguồn màu đỏ, chuyển đèn LED nguồn thành nhấp nháy đỏ.*
  - *a) Tắt tất cả LED sau khi menu OSD tắt.*
  - *b) Đèn LED nguồn bật: Không có tín hiệu; OSD tắt.*
  - *c) Đèn LED nguồn tắt: Phát hiện tín hiệu; OSD tắt.*

THÔNG TIN BỔ SUNG

- Tắt nguồn:

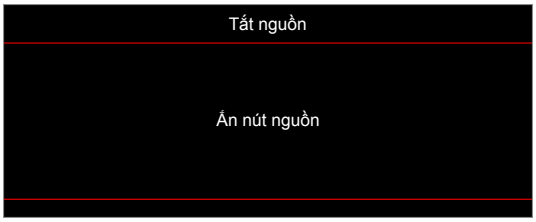

- Cảnh báo nhiệt độ:

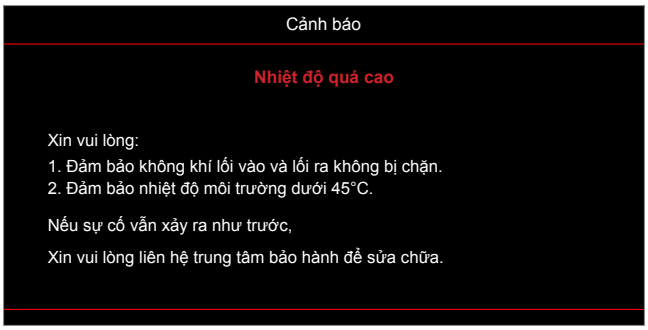

THÔNG TIN BỔ SUNG

Thông số kỹ thuật

Quang học	Mô tả
Độ phân giải tối đa	4K UHD
Độ phân giải gốc	2716 x 1528
Thấu kính	Thu phóng thủ công và điều chỉnh lấy nét thủ công
Cỡ hình (chéo)	26,45” ~ 302,2” (phạm vi lấy nét, tối ưu với cỡ hình 60”)
Khoảng cách chiếu	1,3m ~ 9,3m (phạm vi lấy nét, tối ưu ở mức rộng 1,846m)
Mức độ màu	D65 cơ bản: (0,313, 0,329)

Nguồn điện	Mô tả
Đầu vào	• HDMI 1.4b • HDMI V2.0 HDCP2.2 / MHL V2.2 • VGA nhập (hỗ trợ YpbPr) • Đầu vào âm thanh 3,5mm • Đầu cắm đực RS232C (D-SUB 9 chân) • RJ-45 (hỗ trợ điều khiển web) • USB loại A
Đầu ra	• Âm thanh ra 3.5mm • Đầu ra SPDIF • Đầu cắm 12V (giắc cắm 3,5mm)
Điều khiển	USB loại A dùng cho dịch vụ
Tái tạo màu	1073,4 triệu màu
Tốc độ quét	• Tốc độ dò ngang: 31,000~135,000KHz • Tốc độ dò dọc: 24~120Hz
Các loa tích hợp	Yes, 2x 5W
Yêu cầu nguồn điện	100 - 240V ±10%, AC 50/60Hz
Dòng điện vào	4,4A

Cơ học	Mô tả
Hướng lắp đặt	Mặt trước, Phía sau, Trần-phía trên, Phía sau-phía trên
Kích thước	498,1mm (Rộng) x 331,1mm (Dày) x 154mm (cao) (không có chân đế)
Trọng lượng	Nhẹ hơn 10kg
Điều kiện môi trường	Hoạt động với nhiệt độ từ 5~40°C và độ ẩm 10 - 85% (không ngưng tụ)

Lưu ý: *Mọi thông số kỹ thuật chịu sự thay đổi mà không cần thông báo.*

THÔNG TIN BỔ SUNG

Văn phòng toàn cầu của Optoma

Để được bảo dưỡng hoặc hỗ trợ, vui lòng liên hệ với văn phòng địa phương.

Hoa Kỳ
47697 Westinghouse Drive,
Fremont, CA 94539, USA
www.optomausa.com

888-289-6786
510-897-8601
services@optoma.com

Canada
47697 Westinghouse Drive,
Fremont, CA 94539, USA
www.optomausa.com

888-289-6786
510-897-8601
services@optoma.com

Châu Mỹ Latin
47697 Westinghouse Drive,
Fremont, CA 94539, USA
www.optomausa.com

888-289-6786
510-897-8601
services@optoma.com

Châu Âu
Nhóm 1, Mạng 41, Bourne End Mills
Hemel Hempstead, Herts,
HP1 2UJ, United Kingdom
www.optoma.eu
Điện thoại bảo hành:
+44 (0)1923 691865

+44 (0) 1923 691 800
+44 (0) 1923 691 888
service@tsc-europe.com

Benelux BV
Randstad 22-123
1316 BW Almere
The Netherlands
www.optoma.nl

+31 (0) 36 820 0252
+31 (0) 36 548 9052

Pháp
Bâtiment E
81-83 avenue Edouard Vaillant
92100 Boulogne Billancourt, France

+33 1 41 46 12 20
+33 1 41 46 94 35
savoptoma@optoma.fr

Spain
C/ José Hierro, 36 Of. 1C
28522 Rivas VaciaMadrid,
Spain

+34 91 499 06 06
+34 91 670 08 32

Đức
Wiesenstrasse 21 W
D40549 Düsseldorf,
Germany

+49 (0) 211 506 6670
+49 (0) 211 506 66799
info@optoma.de

Scandinavia
Lerpeveien 25
3040 Drammen
Norway

+47 32 98 89 90
+47 32 98 89 99
info@optoma.no

PO.BOX 9515
3038 Drammen
Norway

Hàn Quốc
WOOMI TECH.CO.,LTD.
4F, Minu Bldg.33-14, Kangnam-Ku,
Seoul, 135-815, KOREA
korea.optoma.com

+82+2+34430004
+82+2+34430005

Nhật Bản
東京都足立区綾瀬3-25-18
株式会社オーエス
コンタクトセンター: 0120-380-495

info@os-worldwide.com
www.os-worldwide.com

Đài Loan
12F., No.213, Sec. 3, Beixin Rd.,
Xindian Dist., New Taipei City 231,
Taiwan, R.O.C.
www.optoma.com.tw

+886-2-8911-8600
+886-2-8911-6550
services@optoma.com.tw
asia.optoma.com

Hồng Kông
Unit A, 27/F Dragon Centre,
79 Wing Hong Street,
Cheung Sha Wan,
Kowloon, Hong Kong

+852-2396-8968
+852-2370-1222
www.optoma.com.hk

Trung Quốc
5F, No. 1205, Kaixuan Rd.,
Changning District
Shanghai, 200052, China

+86-21-62947376
+86-21-62947375
www.optoma.com.cn

P/N:36.7F701G001-A

www.optoma.com