Projektor DLP®

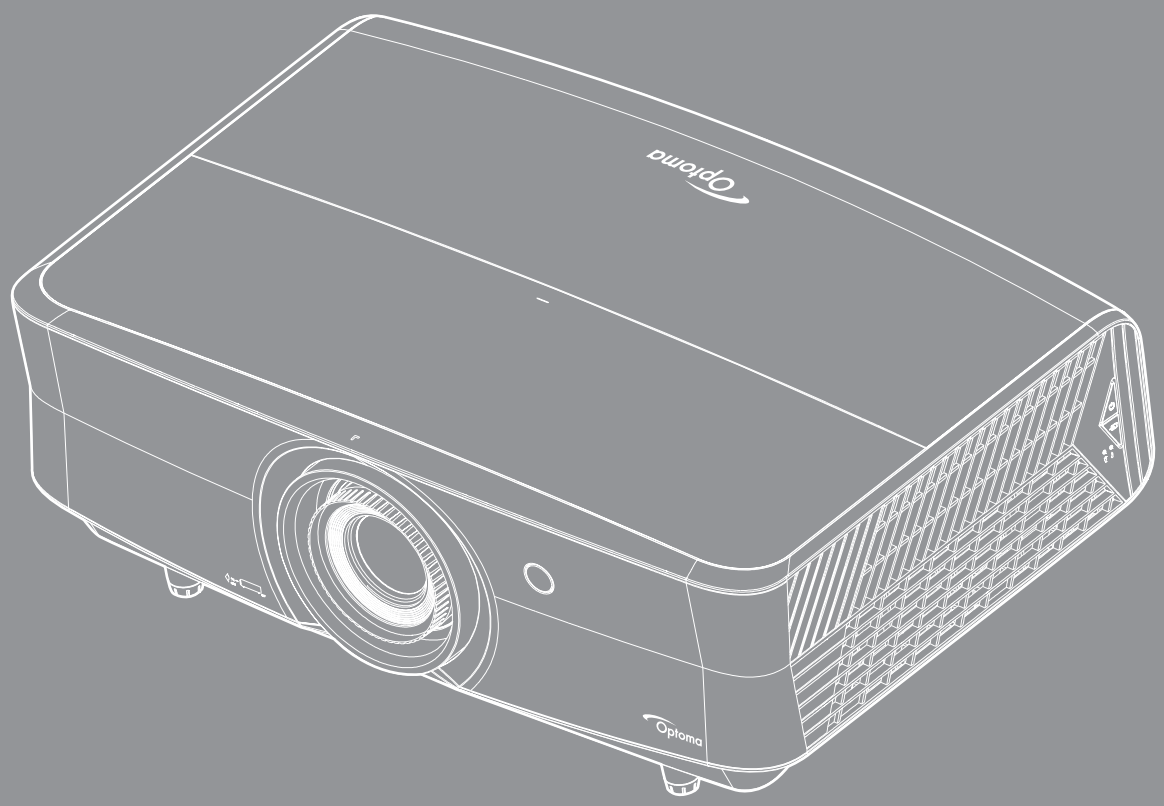

Uživatelská příručka

OBSAH

BEZPEČNOST 4

Důležité bezpečnostní instrukce 4
Informace o bezpečnosti laserového záření 5
Upozornění na laser 6
Bezpečnostní informace pro funkci 3D 6
Autorská práva 6
Zřeknutí se odpovědnosti 7
Definice ochranných známek 7
FCC 7
Prohlášení o shodě pro státy EU 8
WEEE 8

ÚVOD 9

Obsah krabice 9
Standardní příslušenství 9
Volitelné příslušenství 9
Popis produktu 10
Připojení 11
Klávesnice 12
Dálkový ovladač 13

NASTAVENÍ A INSTALACE 15

Instalace projektoru 15
Připojení zdrojů k projektoru 17
Nastavení promítaného obrazu 18
Zprovoznění dálkového ovladače 20

POUŽÍVÁNÍ PROJEKTORU 22

Zapnutí/vypnutí projektoru 22
Výběr vstupního zdroje 23
Procházení nabídkou a funkce 24
Strom nabídky OSD 25
Nabídka nastavení zobrazení obrazu 33
Nabídka Obrázek 3D 37
Nabídka poměru stran obrazu 37
Nabídka Zobrazení - Maskování hran 39
Nabídka Zobrazení - Digitální Zoom 39
Nabídka Zobrazení - Posun obrazu 39
Nabídka zvuku reproduktoru 40
Nabídka Zvuk - Ztlumit 40
Nabídka Zvuk - Hlasitost 40
Nabídka vstupu zvuku 40
Nabídka výstupu zvuku 40

Nabídka Nastavení - Projekce 41
Nabídka Nastavení - Nastavení filtru 41
Nabídka Nastavení - Nastavení napájení 41
Nabídka Nastavení Zabezpečení 42
Nabídka Nastavení - Testovací vzorek 42
Nabídka Možnosti - Dálkové nastavení 42
Nabídka Nastavení - ID projektoru 42
Nastavení : nabídka 12V spoušť 43
Nabídka Nastavení - Možnosti 43
Nastavení : nabídka Resetovat OSD 44
Nabídka Network LAN 44
Nabídka Network control 45
Nabídka Nastavení Síť Control Settings 46
Nabídka Info 51

ÚDRŽBA 52

Instalace a čištění prachového filtru 52

DODATEČNÉ INFORMACE 53

Kompatibilní rozlišení 53
Velikost obrazu a promítací vzdálenost 56
Rozměry projektoru a stropní instalace 57
Kód IR dálkového ovládání 58
Odstraňování problémů 62
Varovné indikátory 64
Specifikace 66
Globální zastoupení Optoma 67

BEZPEČNOST

	Kontrolka označená symbolem blesku s šipkou v rovnostranné trojúhelníku má za úkol varovat uživatele na přítomnost neizolovaného “nebezpečného napětí” v skřínce přístroje, které je dostatečně vysoké pro vyvolání úrazu elektrickým proudem u osob.
	Vykřičník v rovnostranném trojúhelníku má za úkol upozornit uživatele, že v příručkách dodávaných s přístrojem jsou uvedeny pokyny důležité pro provoz a údržbu (servis).

Řiďte se prosím všemi výstrahami, varováními a provádějte údržbu podle pokynů v tomto návodu.

Důležité bezpečnostní instrukce

- Neblokujte větrací otvory. Aby projektor správně fungoval a nepřehříval se, doporučujeme jej umístit na takové místo, na kterém nebude omezeno větrání. Neumísťujte projektor na zarovnaný konferenční stolek, sedačku, postel atd. Neumísťujte projektor do uzavřených prostor, například do knihovny nebo do skříňky s omezeným prouděním vzduchu.
- Aby se omezilo nebezpečí požáru a/nebo úrazu elektrickým proudem, nevystavujte projektor dešti ani vlhkosti. Neumísťujte projektor v blízkosti zdrojů tepla, například radiátorů, ohřívače, kamen nebo jiných spotřebičů, jako například zesilovačů, které vyzařují teplo.
- Zabraňte vniknutí předmětů nebo tekutin do projektoru. Mohou se dostat do kontaktu s částmi o vysokém napětí a způsobit zkrat, který by mohl mít za následek požár nebo úraz elektrickým proudem.
- Nepoužívejte zařízení v následujících podmínkách:
  - V extrémně teplém, studeném nebo vlhkém prostředí.
    (i) Zajistěte, aby se okolní pokojová teplota nacházela v rozsahu 5°C ~ 40°C.
    (ii) Relativní vlhkost je 10 % ~ 85 %
  - V oblastech náchylných k nadměrnému prachu a špíně.
  - Blízko přístrojů, které vytváří silné magnetické pole.
  - Místo na přímém slunečním světle.
- Pokud došlo k fyzickému poškození nebo nesprávnému použití projektoru, nepoužívejte jej. Mezi příklady fyzického poškození/nesprávného použití patří (ale bez omezení):
  - Došlo k pádu projektoru.
  - Došlo k poškození napájecího kabelu nebo zástrčky.
  - Došlo k potřísnění projektoru tekutinou.
  - Projektor byl vystaven dešti nebo vlhkosti.
  - Do projektoru spadl cizí předmět nebo se něco uvolnilo uvnitř projektoru.
- Projektor neumísťujte na nestabilní místo. Projektor by mohl spadnout a mohlo by dojít ke zranění osob nebo k poškození projektoru.
- Během provozu neblokujte světlo vycházející z objektivu projektoru. Světlo předmět zahřeje a může jej roztavit a následně způsobit popáleniny nebo požár.
- Neotvírejte nebo nerozebírejte výrobek kvůli možnému zasažení elektrickým proudem.
- Nepokoušejte se opravit tento přístroj vlastními silami. Po otevření skříňky nebo odložení krytu budete vystavení nebezpečnému napětí a jiným rizikům. Před odesláním přístroje na opravu kontaktujte společnost Optoma.
- Prohlédněte všechny bezpečnostní symboly na skřínce přístroje.
- Tento přístroj smí opravovat pouze autorizovaný servisní pracovník.
- Používejte pouze doplňky specifikované výrobcem.
- Během provozu se nedívejte přímo do objektivu projektoru. Světlo může poškodit Vaše oči.
- Tento projektor je schopen samostatně zjistit životnost zdroje světla.
- Po vypnutí projektoru nechte dokončit chladící cyklus větráku, než zařízení odpojíte od sítě. Ochlazení zařízení zabere až 90 sekund.
- Před čištěním přístroj vypněte a odpojte zástrčku napájecího kabelu z elektrické zásuvky.

- K očištění krytu použijte měkký suchý hadřík mírně navlhčený čistícím prostředkem. Zařízení nečistěte abrazivními čistícími prostředky, vosky nebo rozpouštědly.
- Nebudete-li zařízení delší dobu používat, odpojte zástrčku napájecího kabelu z elektrické zásuvky.
- Neumísťujte projektor na místa, na kterých by mohl být vystaven vibracím nebo nárazu.
- Nedotýkejte se objektivu holýma rukama.
- Před skladováním vyjměte baterii/baterie z dálkového ovladače. Zůstanou-li baterie delší dobu v ovladači, mohou vytéct.
- Projektor nepoužívejte ani neuchovávejte na místech, na kterých se může vyskytovat kouř z oleje nebo cigaret. Mohlo by to omezit výkon projektoru.
- Dodržte správnou orientaci umístění projektoru. Nestandardní umístění může omezit výkon projektoru.
- Použijte prodlužovací kabel nebo přepěťovou ochranu. Výpadky napájení a dlouhodobé podpětí mohou zařízení ZNIČIT.

Informace o bezpečnosti laserového záření

- Splňuje 21 CFR 1040.10 a 1040.11 kromě souladu v rámci Rizikové skupiny 2 LIP, jak je definováno v 62471-5:Ed. 1.0. Pro podrobnosti si přečtěte upozornění Laser Notice č. 57 ze dne 8. Května 2019.

IEC 60825-1:2014, EN 60825-1:2014+A11:2021, EN 50689:2021 CLASS 1 CONSUMER LASER PRODUCT RISK GROUP 2, Complies with 21 CFR 1040.10 and 1040.11 except for conformance as a Risk Group 2 LIP as defined in IEC 62471-5:Ed.1.0. For more information see Laser Notice No. 57, dated May 8, 2019.
IEC 60825-1:2014 等級1雷射產品RG2危險等級
IEC 60825-1:2014 1类激光产品RG2危险等级

Při nedodržování následujících pokynů hrozí nebezpečí smrti nebo vážného zranění.

- V tomto projektoru je zabudován laserový modul 4. třídy. Rozebrání nebo úpravy jsou velmi nebezpečné a v žádném případě se o ně nepokoušejte.
- Jakákoli operace nebo nastavení, které není specificky uvedeno v uživatelské příručce, představuje riziko vystavení nebezpečnému laserovému záření.
- Projektor neotevírejte ani nerozebírejte, protože by při tom mohlo dojít k újmě způsobené vystavením laserovému záření.
- Nedívejte se přímo do paprsku, když je projektor zapnutý. Ostré světlo může způsobit trvalé poškození zraku.
- Při zapínání projektoru zkontrolujte, zda se žádná osoba v dosahu promítání nedívá do objektivu.
- Zanedbáním pokynů pro ovládání, nastavení a používání může dojít k poškození vystavením laserovému záření.
- Příslušné pokyny pro sestavení, používání a údržbu, včetně jasných varování ohledně zásad pro zabránění možnému vystavení laseru.
- 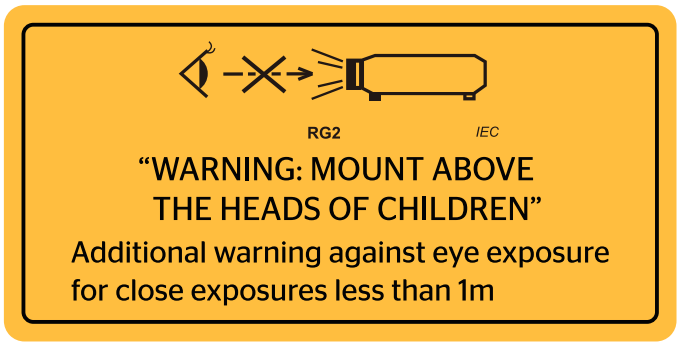

  IEC 60825-1: 2014 Class 1 RG2
  IEC 62471-5:2015 RG2
- Additional instructions to supervise children, no staring, and not use optical aids.
- Additional instructions to install above the reach of children.
- Notice is given to supervise children and to never allow them to stare into the projector beam at any distance from the projector.
- Notice is given to use caution when using the remote control for starting the projector while in front of the projection lens.
- Notice is given to the user to avoid the use of optical aids such as binoculars or telescopes inside the beam.
- As with any bright light source, do not stare into the beam, RG2 IEC 62471-5:2015.
- WARNING: MOUNT ABOVE THE HEADS OF CHILDREN. The use of a ceiling mount is recommended with this product to place it above the eyes of children.

Upozornění na laser

IEC 60825-1:2014: LASEROVÝ PRODUKT TŘÍDY 1 – RIZIKOVÁ SKUPINA 2.

Určený účel použití produktu jako spotřebního laserového produktu a v souladu s EN 50689:2021.

SPOTŘEBNÍ LASEROVÝ PRODUKT 1. TŘÍDY

EN 50689:2021

Bezpečnostní informace pro funkci 3D

Než vy nebo vaše dítě použijete funkci 3D, seznamte se a dodržujte všechna doporučená varování a zásady.

Varování

Děti a mládež mohou být vnímavější ke zdravotním problémům souvisejícím se sledováním ve 3D a při sledování tohoto zobrazení musí být pod přímým dozorem.

Varování před fotocitlivým záchvatem a dalšími zdravotními riziky

- U některých diváků může dojít k epileptickému záchvatu při vystavení některým blikajícím obrázkům nebo světlům obsaženým v některých obrázcích projektoru nebo videohrách. Pokud trpíte epilepsií nebo pokud se ve vaší rodině v minulosti vyskytla epilepsie nebo záchvaty, před používáním funkce 3D se poraďte s odborným lékařem.
- I osoby, jenž epilepsií nebo záchvaty netrpí nebo se epilepsie nebo záchvaty neprojevily v minulosti v jejich rodinách, se mohou nacházet v nediagnostikovaném stavu, který může způsobit fotocitlivé epileptické záchvaty.
- Těhotné ženy, senioři, osoby ve vážném zdravotním stavu, osoby postižené poruchami spánku nebo pod vlivem alkoholu by neměly používat funkci 3D tohoto přístroje.
- Pokud se u vás projeví některý z následujících příznaků, ihned přestaňte sledovat obrázky 3D a poraďte se s odborným lékařem: (1) změněné vidění; (2) závrativost; (3) závrať; (4) mimovolné pohyby, například trhání očí nebo svalů; (5) zmatenost; (6) nevolnost; (7) ztráta vědomí; (8) nepokoj; (9) křeče; a/ nebo (10) dezorientace. U dětí a mládeže se mohou tyto příznaky projevovat pravděpodobněji, než u dospělých. Rodiče musí sledovat své děti a ptát se jich, zda se u nich neprojevují tyto příznaky.
- Sledování 3D projekce může rovněž způsobovat pohybová onemocnění, percepční následky, dezorientaci, namáhání zraku a sníženou postojovou stabilitu. Pro snížení vlivu těchto projevů doporučujeme uživatelům, aby prováděli pravidelné přestávky. Pokud vaše oči prokazují příznaky únavy nebo vysoušení nebo pokud se u vás projeví některý z výše uvedených příznaků, ihned přestaňte tento přístroj používat a nepokračujte v jeho používání alespoň třicet minut po zmizení příznaků.
- Dlouhodobé sledování 3D projekce příliš blízko promítací plochy může poškodit zrak. Ideální sledovací vzdálenost je minimálně trojnásobek výšky promítací plochy. Doporučujeme, aby se oči diváka nacházely v rovině s promítací plochou.
- Dlouhodobé sledování 3D projekce s nasazenými 3D brýlemi může způsobit bolest hlavy nebo únavu. Pokud se u vás projeví bolest hlavy, únava nebo nevolnost, přestaňte sledovat 3D projekci a odpočiňte si.
- Nepoužívejte 3D brýle k jinému účelu, než ke sledování 3D projekce.
- Nošení 3D brýlí k jakémukoli jinému účelu (jako běžné brýle, sluneční brýle, ochranné brýle atd.) vám může způsobit fyzickou újmu a může oslabit váš zrak.
- Sledování 3D projekce může u některých diváků způsobit dezorientaci. Z tohoto důvodu NEUMÍSŤUJTE 3D PROJEKTOR v blízkosti otevřených schodišťových šachet, kabelů, balkónů nebo jiných předmětů, o které lze zakopnout, do kterých lze vrazit nebo u kterých může dojít ke sražení, poškození nebo převržení.

Autorská práva

Tato publikace, včetně všech fotografií, obrázků a softwaru, je chráněna mezinárodními zákony na ochranu autorských práv a veškerá práva jsou vyhrazena. Bez písemného souhlasu autora je zakázáno reprodukování této příručky nebo jakéhokoli obsaženého materiálu.

© Autorských Práv 2019

Zřeknutí se odpovědnosti

Změny informací v tomto dokumentu bez předchozího upozornění vyhrazeny. Výrobce neposkytuje žádná ujištění ani záruky s ohledem na obsah tohoto dokumentu a výslovně se zříká jakékoli záruky obchodovatelnosti nebo vhodnosti pro určitý účel. Výrobce si dále vyhrazuje právo pravidelně ověřovat a měnit obsah tohoto dokumentu bez předchozího upozornění.

Definice ochranných známek

Kensington je ochranná známka společnosti ACCO Brand Corporation registrovaná v USA. Vydané registrace a podané patentové přihlášky v dalších zemích na celém světě.

HDMI, logo HDMI a rozhraní High-Definition Multimedia Interface jsou ochranné známky nebo registrované ochranné známky společnosti HDMI Licensing LLC v USA a dalších zemích.

DLP®, DLP Link a logo DLP jsou registrované ochranné známky společnosti Texas Instruments a BrilliantColor™ je ochranná známka společnosti Texas Instruments.

MHL, Mobile High-Definition Link a logo MHL jsou ochranné známky nebo registrované ochranné známky společnosti MHL Licensing, LLC.

Všechny ostatní názvy produktů použité v této příručce jsou majetkem příslušných vlastníků a jsou uznávány.

FCC

Toto zařízení bylo testováno a zjistilo se, že se podřizuje limitu určeném pro Třídu B digitálních zařízení podle Kapitoly 15 podmínek Federální komise pro komunikaci. Tato omezení mají poskytnout rozumnou ochranu před škodlivým rušením pro instalace v obytných prostorách. Toto zařízení generuje, používá a může vyzařovat radiové frekvence a nebylo-li nainstalováno v souladu s pokyny, může způsobit škodlivé interference radiovým komunikacím.

Ale neexistuje žádná záruka, že v konkrétní instalaci nedojde k rušení. Jestliže toto zařízení způsobí škodlivé zasahování do rádiového nebo televizního příjmu, což je možné zkontrolovat vypnutím nebo zapnutím zařízení, uživateli se doporučuje opravit zasahování jedním z následujících kroků:

- Přesměrujte nebo přemístěte přijímací anténu.
- Zvětšete vzdálenost mezi zařízením a přijímačem.
- Připojte zařízení do zásuvky v jiném obvodu, než je připojen přijímač.
- V případě potřeby se poraďte v místě zakoupení výrobku nebo se zkušeným televizním či rozhlasovým technikem.

Poznámka: Stíněné kabely

Všechna připojení do jiných počítačových zařízení musí být provedena stíněnými kabely, aby byla dodržena shoda s předpisy FCC.

Upozornění

Změny nebo úpravy bez výslovného souhlasu výrobce mohou způsobit ztrátu uživatelské ochrany, zaručené Federálním úřadem pro komunikace (FCC), při provozu tohoto projektoru.

Provozní podmínky

Zařízení odpovídá části 15 pravidel FCC. Provoz vyžaduje splnění následujících dvou podmínek:

1. Toto zařízení nesmí způsobovat škodlivé rušení, a
2. Zařízení musí akceptovat jakékoli rušivé signály včetně poruch, které mohou mít za následek neočekávanou funkci.

Poznámka: Uživatelé v Kanadě

Toto zařízení třídy B splňuje kanadské předpisy ICES-003.

Remarque à l'intention des utilisateurs canadiens

Cet appareil numerique de la classe B est conforme a la norme NMB-003 du Canada.

Prohlášení o shodě pro státy EU

- EMC Směrnice 2014/30/EU (včetně dodatků)
- Nízkonapěťová směrnice 2014/35/EU
- RED 2014/53/EU (je-li výrobek vybaven schopností vysílat RF záření)

WEEE

Pokyny pro likvidaci

Toto elektronické zařízení nelikvidujte společně s komunálním odpadem. Na snížení možného znečištění životního prostředí a pro zabezpečení co nejvyšší míry jeho ochrany toto zařízení přiměřeným způsobem recyklujte.

ÚVOD

Obsah krabice

Produkt opatrně rozbalte a zkontrolujte, zda máte položky uvedené v seznamu standardního příslušenství. Podle modelu, specifikace nebo regionu, ve kterém byl produkt zakoupen, nemusí být některé volitelné příslušenství k dispozici. Další informace získáte v místě zakoupení. Některé příslušenství se může lišit podle regionu.

Záruční list je poskytován pouze v některých specifických regionech. Podrobné informace vám poskytne prodejce.

Standardní příslušenství

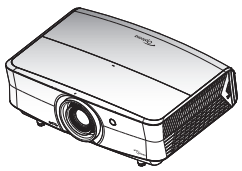

Projektor

Dálkový ovladač

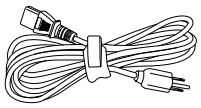

Napájecí kabel

- ☑ Záruční list*
- ☑ Základní uživatelská příručka
- ☑ Tištěná uživatelská příručka

Dokumentace

Poznámka:

- *Dálkový ovladač je dodáván s baterií.*
- ** Informace o záruce pro Evropu viz www.optoma.com.*

Volitelné příslušenství

Víčko objektivu

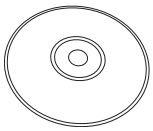

Disk CD s uživatelskou příručkou

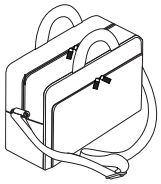

Pouzdro na přenášení

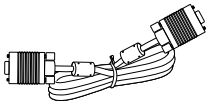

Kabel VGA

Poznámka:

- *Volitelné příslušenství se liší podle modelu, specifikace a regionu.*

ÚVOD

Popis produktu

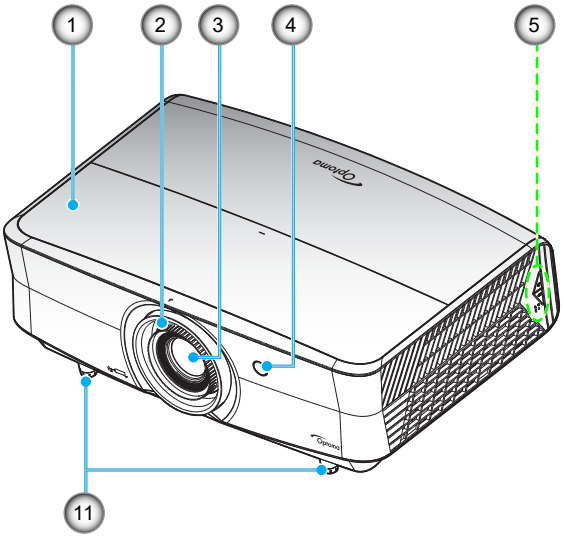

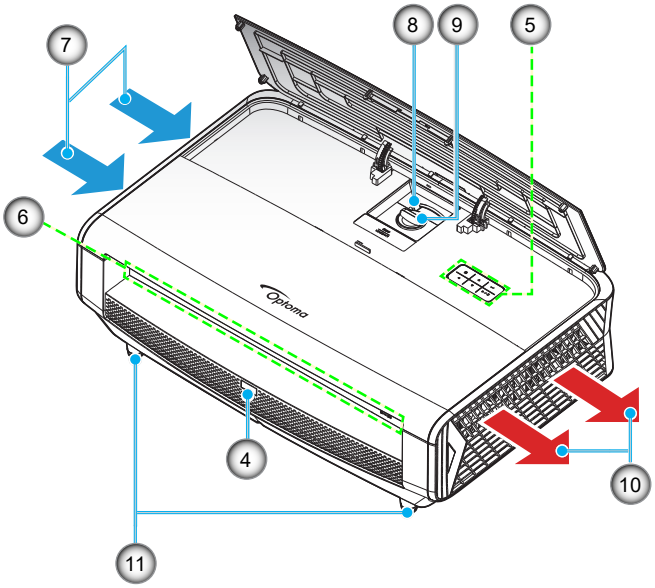

Poznámka:

- *Neblokujte větrací otvory projektoru.*
- *Při používání projektoru v uzavřeném prostoru zajistěte alespoň 30 cm volného prostoru okolo větracích otvorů projektoru.*

Číslo	Položka	Číslo	Položka
1.	Horní kryt	7.	Ventilace (vstup)
2.	Zaostřovací kroužek	8.	Kontrolní panel
3.	Objektiv	9.	Kroužek posunu objektivu
4.	IR Receiver	10.	Ventilace (výstup)
5.	Klávesnice	11.	Stavěcí noha projektoru
6.	Vstup/výstup		

ÚVOD

Připojení

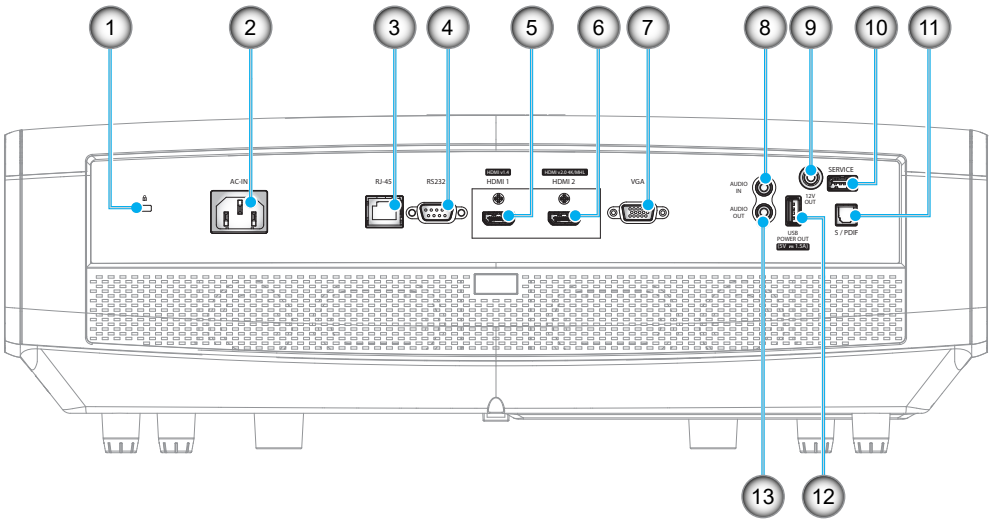

Číslo	Položka	Číslo	Položka
1.	Port zámku Kensington™	8.	Konektor AUDIO IN
2.	Napájecí zásuvka	9.	Konektor výstupu 12 V
3.	Konektor RJ-45	10.	Servisní konektor (*2)
4.	Konektor RS232	11.	Konektor S/PDIF
5.	Konektor HDMI 1 (v1.4)	12.	Výstup napájení USB (5 V⎓1,5 A) (*3)
6.	Konektor HDMI 2 (v2.0) 4K / MHL (*1;*3)	13.	Konektor AUDIO-OUT
7.	Konektor VGA		

Poznámka:

- *(*1)Konektor HDMI 2 podporuje standardy HDCP2.2 a MHL V2.2.*
- *(*2)Pro upgrade firmwaru.*
- *(*3)MHL a USB DC5V jsou střídavě napájeny. Například USB DC 5V je vypnuto, když je MHL zapnuto nebo DC 5V je zapnuto, když je MHL vypnuto.*

ÚVOD

Klávesnice

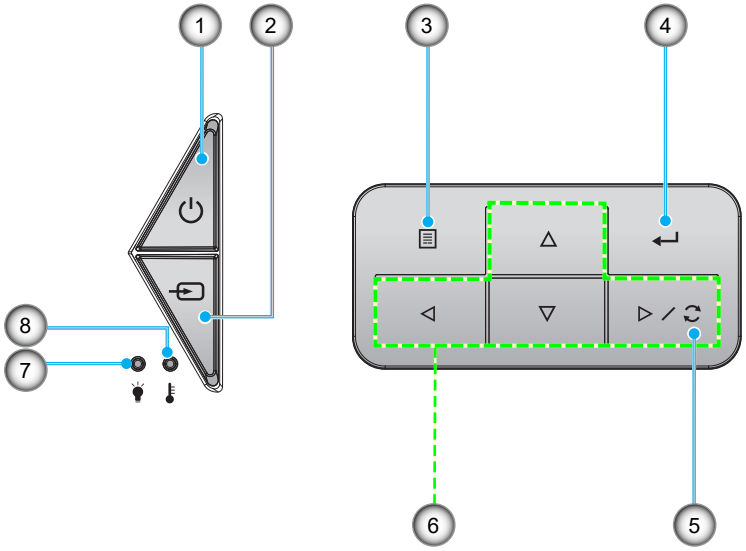

Číslo	Položka
1.	Indikátor napájení a zapnuto/pohotovost
2.	Source
3.	Menu
4.	Vstoupit

Číslo	Položka
5.	Opakovaná synchronizace
6.	Čtyři směrové klávesy výběru
7.	Indikátor LED laseru
8.	Indikátor LED teploty

ÚVOD

Dálkový ovladač

Pro datový model

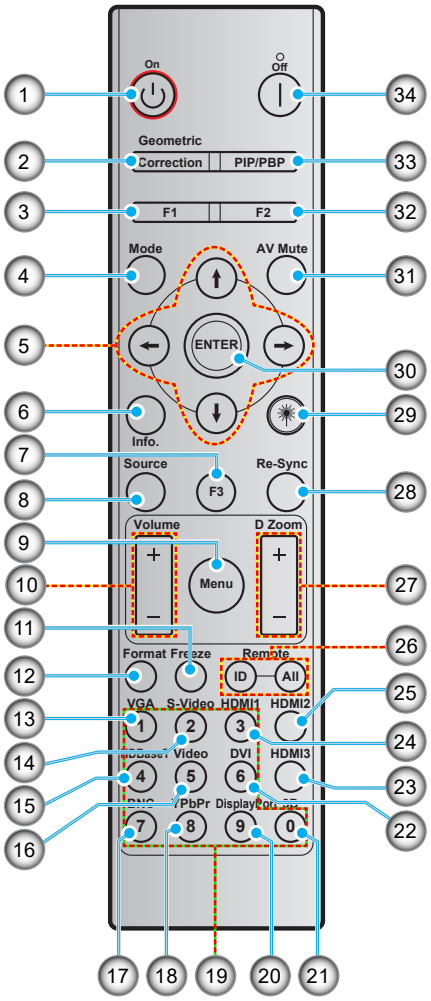

Číslo	Položka	Číslo	Položka
1.	Zapnutí	18.	YPbPr (nepodporováno)
2.	Geometrická korekce	19.	Číselná klávesnice (0 - 9)
3.	Tlačítko funkcí (F1) (možnost přiřazení)	20.	Port zobrazení (není součástí dodávky)
4.	Režim	21.	Tři rozměry
5.	Čtyři směrové klávesy výběru	22.	DVI (nepodporováno)
6.	Informace	23.	HDMI3 (nepodporováno)
7.	Tlačítko funkcí (F3) (možnost přiřazení)	24.	HDMI1
8.	Source	25.	HDMI2
9.	Menu	26.	ID dálkového ovladače / Všechny dálkové ovladače
10.	Hlasitost - / +	27.	Digitální Zoom -/+
11.	Blokováno	28.	Opakovaná synchronizace
12.	Formát (poměr stran)	29.	Laser (nepodporováno)
13.	VGA	30.	Vstoupit
14.	S-Video	31.	Ztlumit AV
15.	HDBase-T	32.	Tlačítko funkcí (F2) (možnost přiřazení)
16.	Video	33.	PIP/PBP (nepodporováno)
17.	BNC (nepodporováno)	34.	Vypnutí

Poznámka: *Některé klávesy nemusí mít funkce u modelů, které tyto funkce nepodporují.*

ÚVOD

Pro domácí model

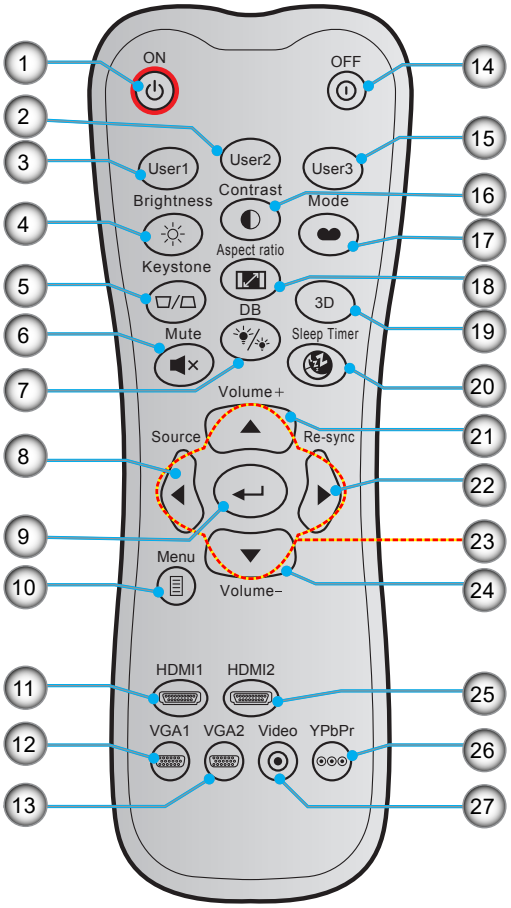

Číslo	Položka	Číslo	Položka
1.	Zapnutí	15.	Uživatel3
2.	Uživatel2	16.	Kontrast
3.	Uživatel1	17.	Mód zobrazení
4.	Jas	18.	Projekční poměr
5.	Sbíhavost (nepodporováno)	19.	3D nabídka zap. / vyp.
6.	Ztlumit	20.	Časovač
7.	DB (Dynamic Black)	21.	Hlasitost +
8.	Source	22.	Opakovaná synchronizace
9.	Vstoupit	23.	Čtyři směrové klávesy výběru
10.	Menu	24.	Hlasitost -
11.	HDMI1	25.	HDMI2
12.	VGA1	26.	YPbPr (nepodporováno)
13.	VGA2 (nepodporováno)	27.	Video (nepodporováno)
14.	Vypnutí		

Poznámka: *Některé klávesy nemusí mít funkce u modelů, které tyto funkce nepodporují.*

NASTAVENÍ A INSTALACE

Instalace projektoru

Tento projektor lze nainstalovat ve čtyřech různých polohách.

Vyberte polohu podle rozvržení místnosti nebo podle vašich osobních preferencí. Zvažte velikost a tvar promítací plochy, umístění vhodné elektrické zásuvky, umístění a také vzdálenost mezi projektorem a ostatním vybavením.

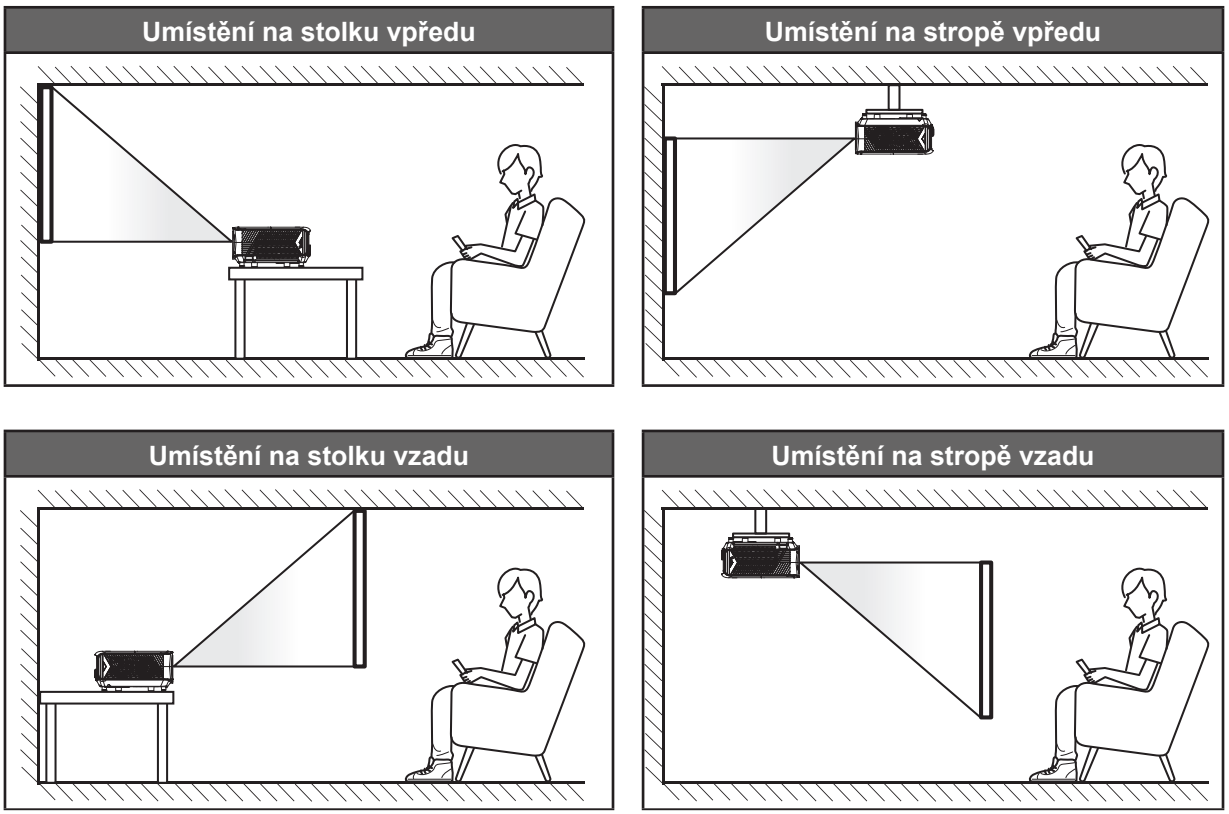

Projektor musí být umístěn rovnoměrně na ploše a pod úhlem 90 stupňů / kolmo k promítací ploše.

- Při výběru umístění projektoru pro danou velikost promítací plochy použijte tabulku vzdáleností na stránce *56*.
- Při určování velikosti promítací plochy pro danou vzdálenost použijte tabulku vzdáleností na stránce *56*.

Poznámka: *Čím je projektor umístěn dále od promítací plochy, tím se promítaný obraz zvětšuje a rovněž se proporčně zvětšuje svislé posunutí.*

DŮLEŽITÉ!

Projektor používejte pouze v umístění na stole nebo na stropě. Projektor musí být umístěn vodorovně - nikoli nakloněný dopředu/dozadu nebo vlevo/vpravo. V jakékoli jiné orientaci může dojít ke zneplatnění záruky a může dojít ke zkrácení životnosti zdroje světla projektoru nebo samotného projektoru. V případě nestandardní instalace požádejte o radu společnost Optoma.

NASTAVENÍ A INSTALACE

Upozornění k instalaci projektoru

- Okolo výstupního otvoru větrání ponechte alespoň 30 cm volného místa.

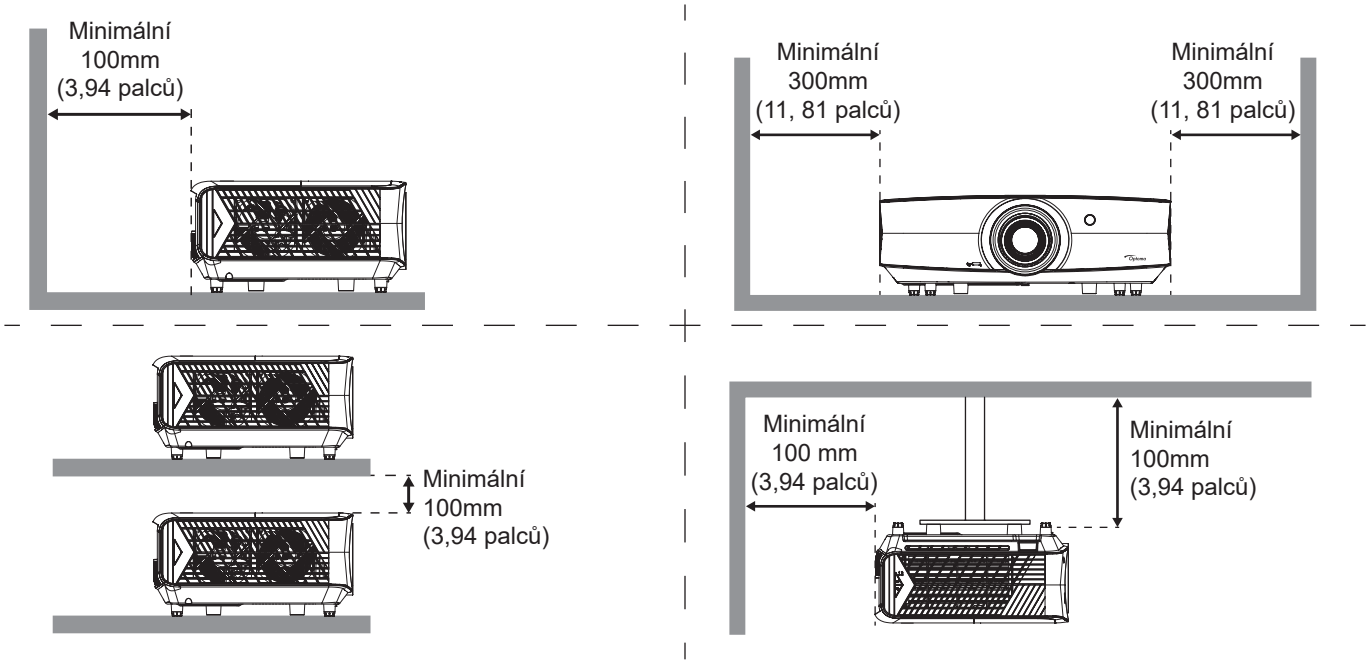

- Zajistěte, aby vstupní větrací otvory nerecyklovaly horký vzduch z výstupního větracího otvoru.
- Při používání projektoru v uzavřeném prostoru zajistěte, aby teplota okolního vzduchu v uzavřeném prostoru nepřesahovala provozní teplotu, když je projektor zapnutý, a aby vstupní a výstupní větrací otvory nebyly zablokovány.
- Veškeré uzavřené prostory musí projít certifikovaným tepelným hodnocením, aby bylo zajištěno, že projektor nerecykluje vystupující vzduch, protože by to mohlo způsobit vypnutí přístroje, i když se teplota v uzavřeném prostoru pohybuje v přijatelném rozsahu provozní teploty.

NASTAVENÍ A INSTALACE

Připojení zdrojů k projektoru

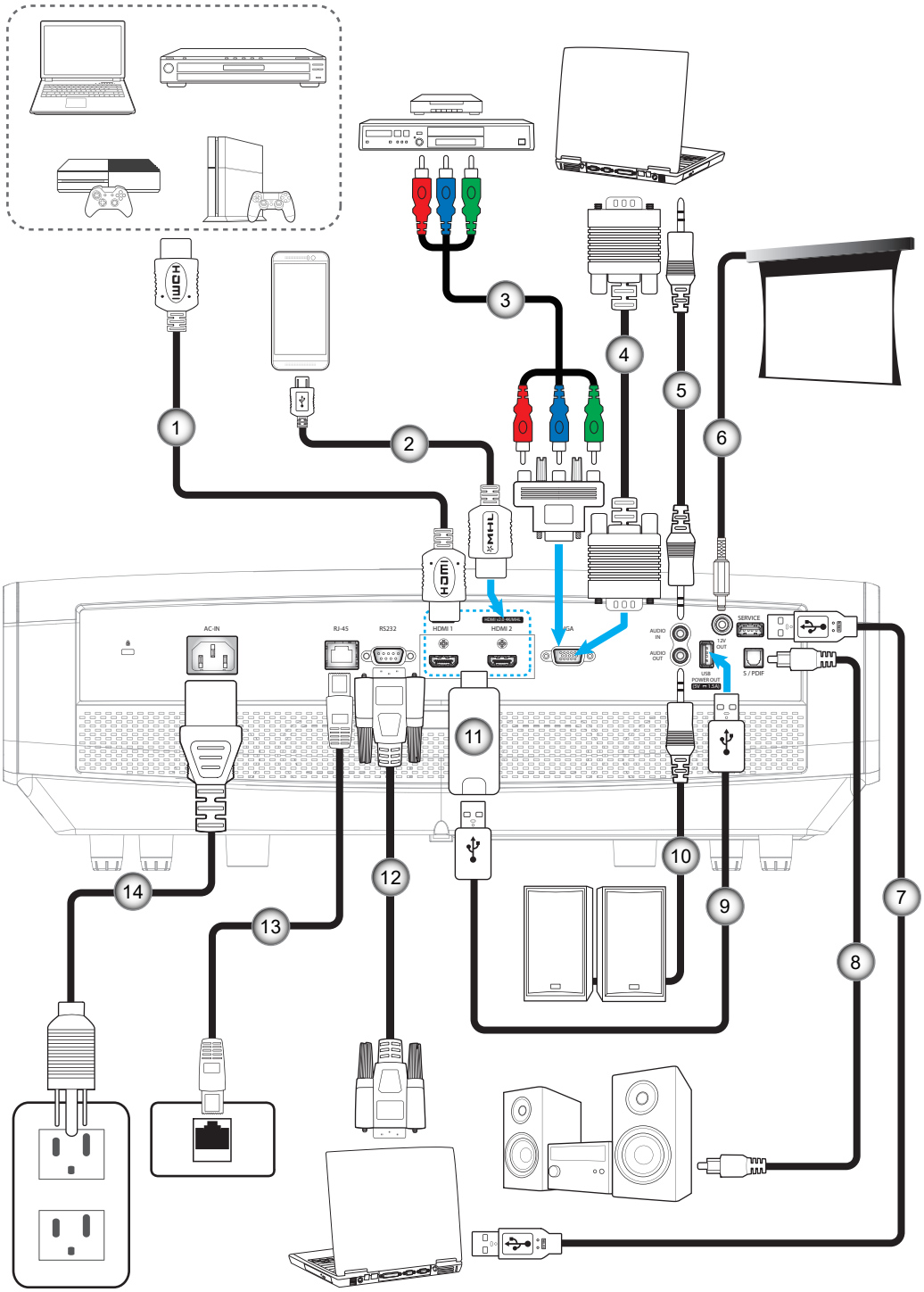

Číslo	Položka	Číslo	Položka
1.	Kabel HDMI	8.	Kabel výstupu S/PDIF
2.	Kabel HDMI / MHL	9.	Napájecí kabel USB
3.	Komponentní kabel RCA	10.	Kabel výstupu zvuku
4.	Kabel vstupu VGA	11.	Adaptér HDMI
5.	Kabel vstupu zvuku	12.	Kabel RS232
6.	Zástrčka 12 V ss	13.	Kabel RJ-45
7.	Kabel USB	14.	Napájecí kabel

NASTAVENÍ A INSTALACE

Nastavení promítaného obrazu

Výška obrazu

Tento projektor je vybaven výsuvnou opěrou pro nastavení výšky obrazu.

1. Na spodní straně projektoru vyhledejte stavěcí nohu, kterou chcete upravit.
2. Otáčením stavěcí nožky po nebo proti směru hodin se projektor pohybuje nahoru nebo dolů.

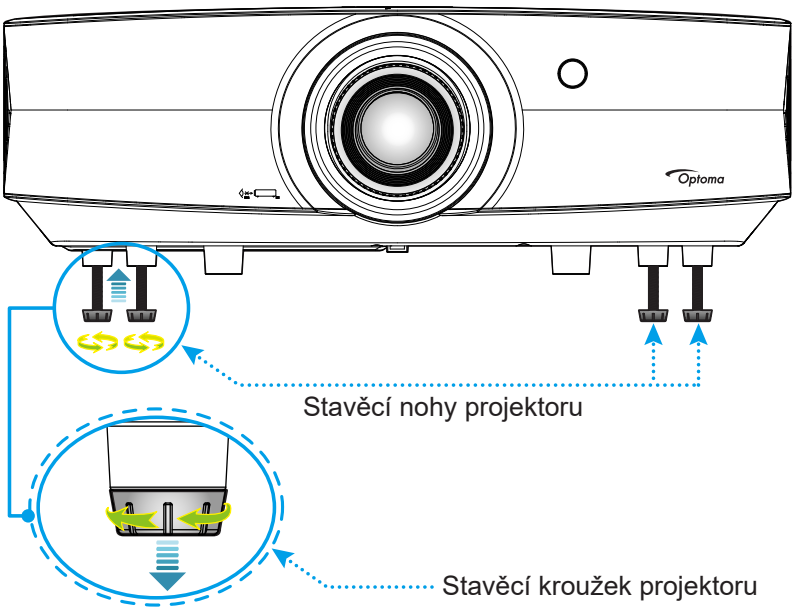

Zoom, posun objektivu a ostření

- Chcete-li upravit velikost a polohu obrazu, postupujte podle následujících pokynů:
  a. Stisknutím střední části horního krytu uvolněte západku. Potom otevřete horní kryt.

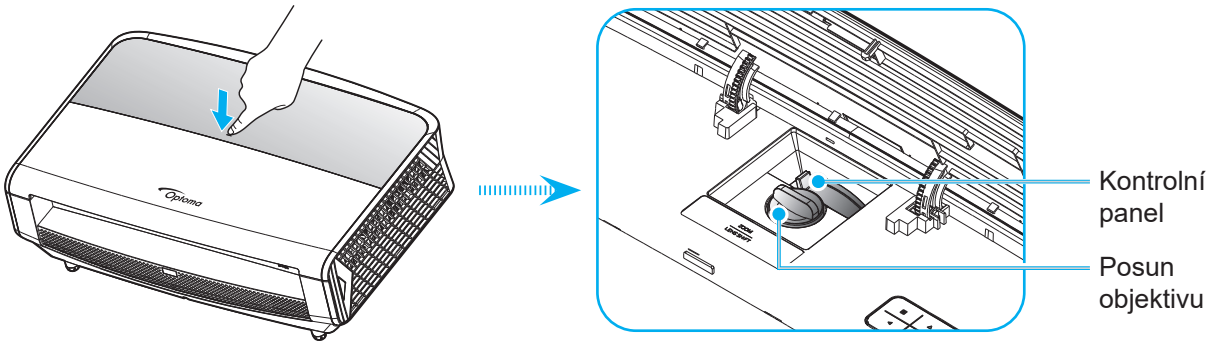

b. Chcete-li upravit velikost obrazu, otáčením páčky zoomu po nebo proti směru hodin zvětšete nebo zmenšete promítaný obraz.

c. Chcete-li upravit polohu obrazu, otáčením kroužku posunu objektivu po nebo proti směru hodin upravte svislou polohu promítaného obrazu.

NASTAVENÍ A INSTALACE

- Chcete-li upravit zaostření, otáčejte zaostřovací kroužek po nebo proti směru hodin, dokud nebude obraz ostrý a zřetelný.

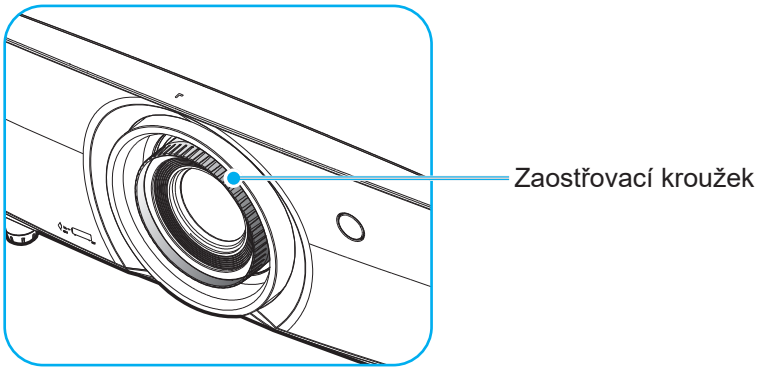

Poznámka: *Tento projektor zaostřuje na vzdálenost 1,3 až 9,3 m.*

NASTAVENÍ A INSTALACE

Zprovoznění dálkového ovladače

Vložení / výměna baterií

Do dálkového ovladače jsou dodávány dvě baterie formátu AAA.

1. Sejměte víčko přihrádky baterií na zadní straně dálkového ovladače.
2. Podle obrázku vložte baterie AAA do přihrádky.
3. Nasaďte víčko na dálkový ovladač.

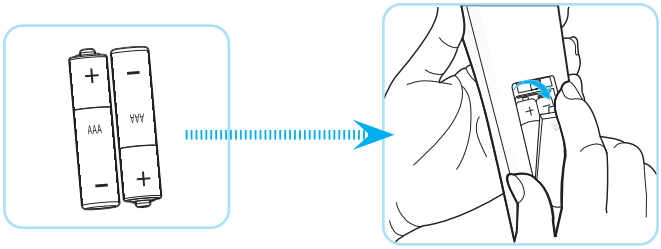

Poznámka: *K výměně použijte pouze baterie stejného nebo podobného typu.*

UPOZORNĚNÍ

Při nesprávním používání baterií může dojít k úniku chemických látek nebo k výbuchu. Dodržujte následující pokyny.

- Nekombinujte různé typy baterií. Různé typy baterií mají různé charakteristiky.
- Nepoužívejte společně staré a nové baterie. Kombinováním starých a nových baterií se může zkrátit životnost nových baterií nebo může dojít k úniku chemických látek ze starých baterií.
- Vybité baterie co nejdříve vyjměte. Chemické látky, které mohou uniknout z baterií, mohou při kontaktu s pokožkou způsobit vyrážku. Dojde-li k úniku chemických látek, důkladně je vytřete hadříkem.
- Baterie dodávané s tímto přístrojem mohou mít kratší životnost z důvodu skladovacích podmínek.
- Nebudete-li dálkový ovladač delší dobu používat, vyjměte baterie.
- Při likvidaci baterií dodržujte zákony v příslušné oblasti nebo zemi.

Účinný dosah

Infračervený (IR) snímač dálkového ovládání se nachází na přední a zadní straně projektoru. Aby dálkový ovladač fungoval správně, držte jej v úhlu do 30 stupňů od kolmice k infračervenému snímači dálkového ovládání. Vzdálenost mezi dálkovým ovladačem snímačem nesmí přesahovat 7 metrů (~ 23 stop).

- Odstraňte veškeré překážky mezi dálkovým ovladačem a infračerveným snímačem na projektoru, které by mohly blokovat infračervený paprsek.
- Zajistěte, aby na infračervený snímač dálkového ovládání nedopadalo přímé sluneční ani zářivkové světlo.
- Udržujte dálkový ovladač více než 2 m daleko od zářivkových světel. V opačném případě dálkový ovladač nemusí fungovat správně.
- Pokud se tento dálkový ovladač nachází v blízkosti zářivkových světel s převodníkem, může docházet k nepravidelným výpadkům.
- Pokud se ovladač nachází velmi blízko projektoru, nemusí fungovat správně.
- Když míříte na promítací plochu, je účinná vzdálenost kratší než 5 m od dálkového ovladače k ploše a po odrazu infračervených paprsků zpět do projektoru. Účinná vzdálenost se ovšem může lišit podle promítací plochy.

NASTAVENÍ A INSTALACE

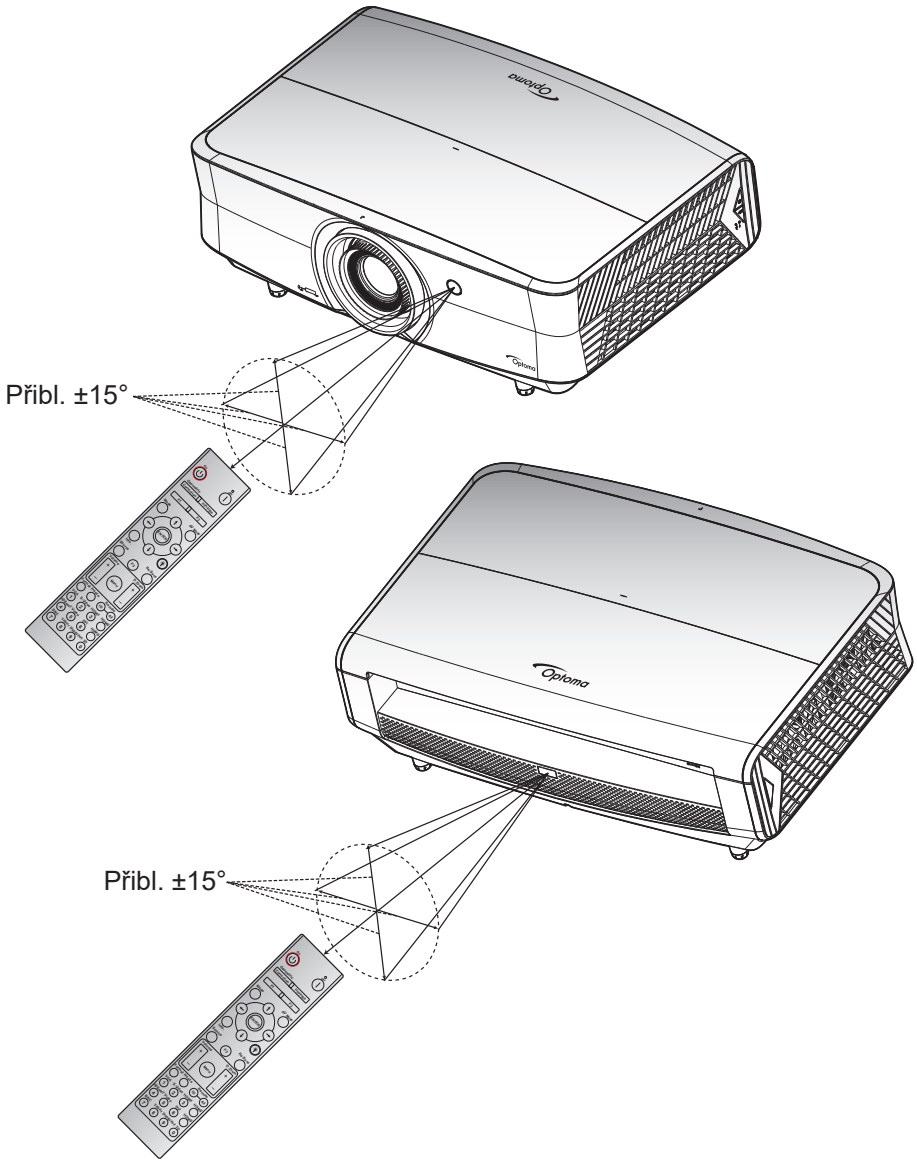

POUŽÍVÁNÍ PROJEKTORU

Zapnutí/vypnutí projektoru

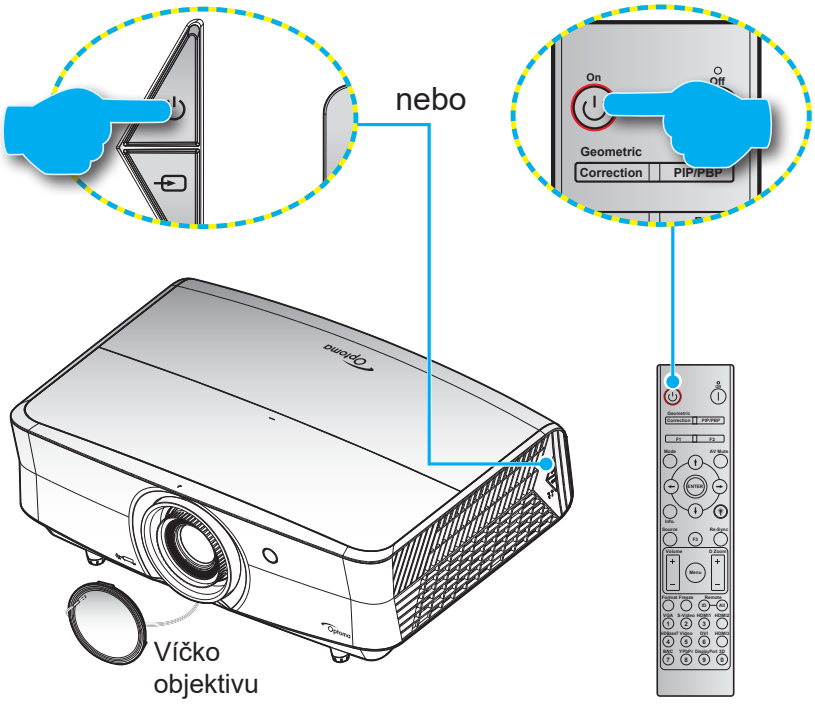

Zapnutí

1. Sejměte víčko objektivu.
2. Řádně připojte napájecí kabel a kabel signálu/zdroje. Po připojení svítí indikátor LED napájení červeně.
3. Zapněte projektor stisknutím tlačítka ⏻ na panelu projektoru nebo na dálkovém ovladači.
4. Po dobu přibližně 10 sekund se zobrazí úvodní obrazovka a indikátor LED napájení bliká modře.

Poznámka: *Po prvním zapnutí projektoru budete vyzváni, abyste vybrali požadovaný jazyk, orientaci promítání a další nastavení.*

Vypnutí

1. Projektor vypnete stisknutím tlačítka ⏻ na klávesnici projektoru nebo tlačítka | na dálkovém ovladači.
2. Zobrazí se následující zpráva:

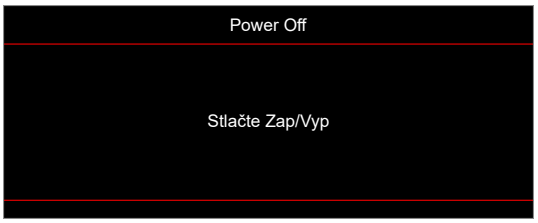

3. Dalším stisknutím tlačítka ⏻ nebo | potvrďte, jinak zpráva po 15 sekundách zmizí. Při druhém stisknutí tlačítka ⏻ nebo | se projektor vypne.
4. Chladící ventilátory poběží přibližně 10 sekund do konce chladícího intervalu a indikátor LED napájení bude blikat modře. Když indikátor napájení začne svítit červeně, znamená to, že projektor přešel do pohotovostního režimu. Chcete-li projektor znovu zapnout, musíte počkat, dokud se zcela nedokončí chladící cyklus a dokud projektor nepřejde do pohotovostního režimu. Když se projektor nachází v pohotovostním režimu, dalším stisknutím tlačítka ⏻ jej zapnete.
5. Odpojte napájecí kabel ze zásuvky a od projektoru.

Poznámka: *Nedoporučujeme zapínat projektor bezprostředně po jeho vypnutí.*

POUŽÍVÁNÍ PROJEKTORU

Výběr vstupního zdroje

Zapněte připojený zdroj, který chcete promítat, například počítač, notebook, přehrávač videa atd. Projektor automaticky nalezne zdroj signálu. Pokud je připojeno více zdrojů, vyberte požadovaný vstup stisknutím tlačítka zdroje na panelu projektoru nebo na dálkovém ovladači.

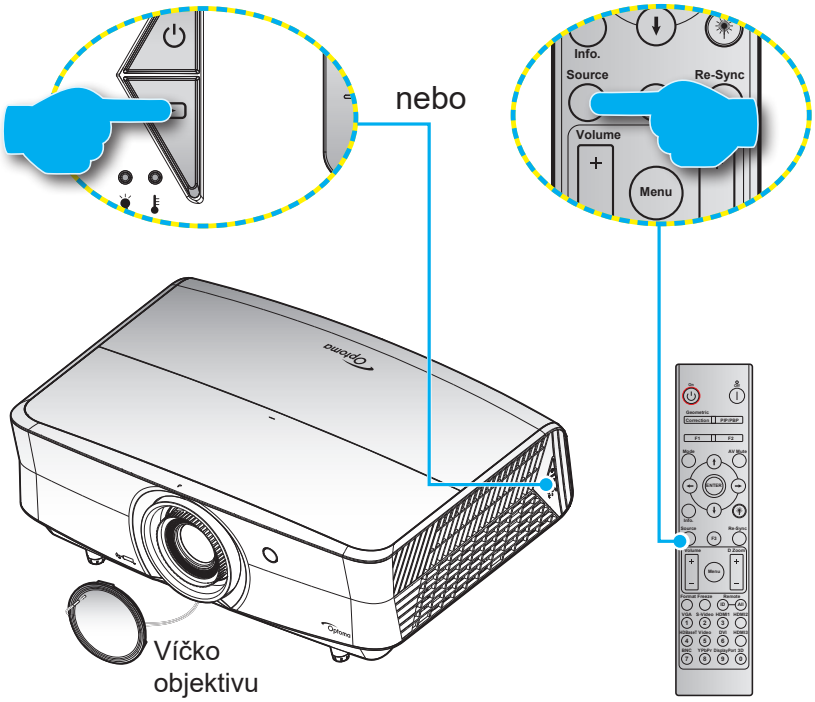

POUŽÍVÁNÍ PROJEKTORU

Procházení nabídkou a funkce

Projektor je vybaven vícejazyčnou nabídkou OSD, která umožňuje provádět úpravy obrazu a celou řadu nastavení. Projektor automaticky nalezne zdroj signálu.

1. Chcete-li otevřít nabídku OSD, stiskněte tlačítko ☰ na klávesnici projektoru nebo tlačítko **Menu** na dálkovém ovladači.
2. Po zobrazení rozhraní OSD vyberte pomocí tlačítek ▲▼ položku v hlavní nabídce. Při provádění výběru na konkrétní stránce stisknutím tlačítka ↵ na klávesnici projektoru nebo tlačítka **Enter** na dálkovém ovladači vstoupíte do podnabídky.
3. Pomocí tlačítek ◀▶ vyberte požadovanou položku v podnabídce a potom stisknutím tlačítka ↵ nebo **Enter** zobrazíte další nastavení. Upravte nastavení pomocí tlačítek ◀▶.
4. Vyberte další položku, kterou chcete nastavit v podmenu a proveďte nastavení šipkami tak, jak bylo uvedeno výše.
5. Potvrďte stisknutím tlačítka ↵ nebo **Enter**. Na ploše se znovu zobrazí hlavní nabídka.
6. K ukončení OSD, stiskněte znovu tlačítko ☰ nebo **Menu**. Nabídka OSD se zavře a projektor automaticky uloží nová nastavení.

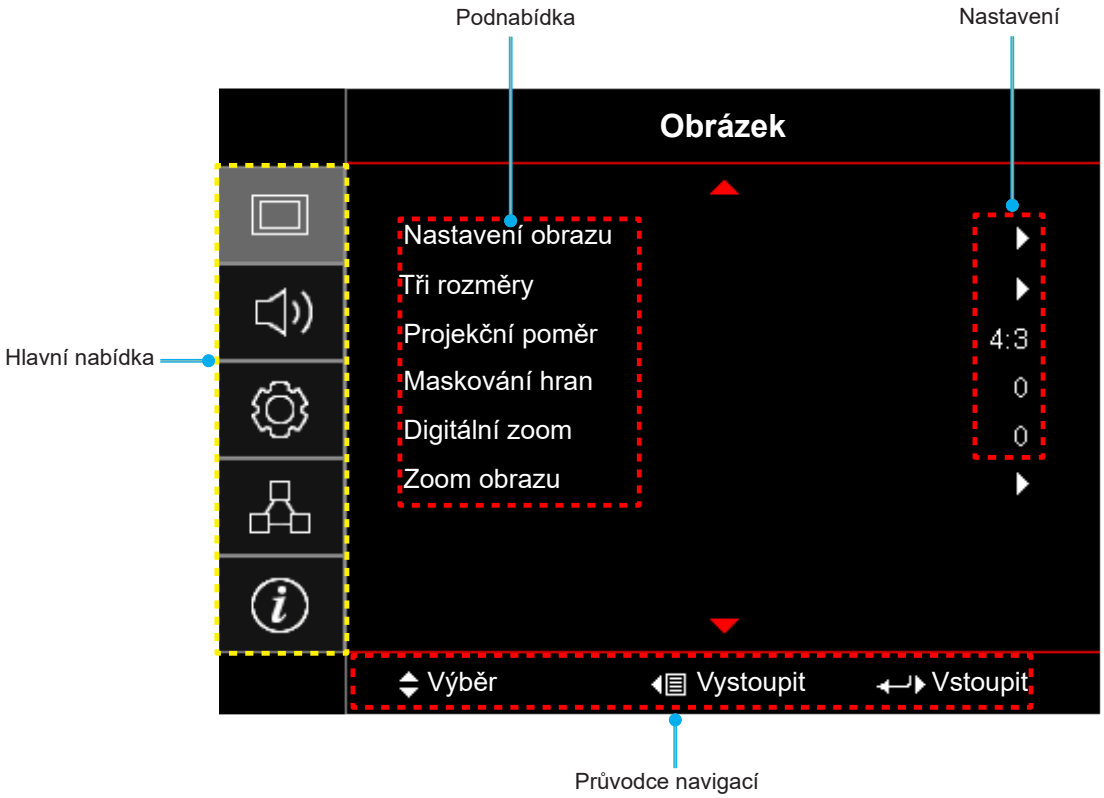

POUŽÍVÁNÍ PROJEKTORU

Strom nabídky OSD

Hlavní nabídka	Podnabídka	Podnabídka 2	Podnabídka 3	Podnabídka 4	Hodnoty
Obrázek	Nastavení obrazu	Mód zobrazení			Prezentace [Výchozí]
					Jasný
					HDR
					HLG **Poznámka:** *Funkce HLG se liší podle modelu.*
					HDR SIM.
					Kino
					Zvěř
					sRGB
					DICOM SIM.
					HDR2
					Tři rozměry
		Barva stěny			Vyp. [Výchozí]
					Tabule
					Světle žlutá
					Světle zelená
					Světle modrá
					Růžová
					Šedá
		Dynamický rozsah	HDR/HLG		Vyp.
					Auto [Výchozí]
			HDR Picture mode		Jasný
					Standardní [Výchozí]
					Film
					Detail
			Režim obrazu HLG		Jasný
					Standardní [Výchozí]
					Film
					Detail
		Jas			-50 ~ 50
		Kontrast			-50 ~ 50
		Ostrost			1 ~ 15
		Barva			-50 ~ 50
		Zabarvení			-50 ~ 50

Hlavní nabídka	Podnabídka	Podnabídka 2	Podnabídka 3	Podnabídka 4	Hodnoty
Obrázek	Nastavení obrazu	Gamma	Film		
			Video		
			Grafika		
			Standardní(2.2)		
			1.8		
			2.0		
			2.4		
			2.6		
			Tři rozměry		
			Tabule		
			DICOM SIM.		
		Nastavení barev	BrilliantColor™		1 ~ 10
			Teplota barev		Teplé
					Standardní
					Chladné
					Studené
			Barevný gamut		Nativní
					HDTV
					Prezentace
					Kino
					Zvěř
			CMS	Barva	R [Výchozí]
					G
					B
					C
					Y
					M
					W
				x Offset	-50 ~ 50 [Výchozí: 0]
				y Offset	-50 ~ 50 [Výchozí: 0]
				Jas	-50 ~ 50 [Výchozí: 0]
				Vynulovat (Reset)	Zrušit [Výchozí]
					Ano
				Vystoupit	
			Přidat/ubrat RGB	Přidat červenou	-50 ~ 50
				Přidat zelenou	-50 ~ 50
				Přidat modrou	-50 ~ 50
				Ubrat červenou	0 ~ 100
				Ubrat zelenou	0 ~ 100
				Ubrat modrou	0 ~ 100
				Vynulovat (Reset)	Zrušit [Výchozí]
					Ano
				Vystoupit	

POUŽÍVÁNÍ PROJEKTORU

Hlavní nabídka	Podnabídka	Podnabídka 2	Podnabídka 3	Podnabídka 4	Hodnoty
Obrázek	Nastavení obrazu	Nastavení barev	Barevný prostor	Barevný prostor [Není vstup HDMI]	Auto [Výchozí]
					RGB
					YUV
				Barevný prostor [Vstup HDMI]	Auto [Výchozí]
					RGB (0-255)
					RGB (16-235)
					YUV
		Signál	Automatic		Vyp.
					Zap.[Výchozí]
			Frekvence		-50 ~ 50 (v závislosti na signálu) [Výchozí: 0]
			Fáze		0 ~ 31 (v závislosti na signálu) [Výchozí: 0]
			Horizont. pozice		-50 ~ 50 (v závislosti na signálu) [Výchozí: 0]
			Vertikální pozice		-50 ~ 50 (v závislosti na signálu) [Výchozí: 0]
		UltraDetail			Vyp.
					1
					2
					3
		Mód jasu			DynamicBlack 1
					DynamicBlack 2
					DynamicBlack 3
					Power (Výkon = 100%/ 95%/ 90%/ 85%/ 80%/ 75%/ 70%/ 65%/ 60%/ 55%/ 50%)
		PureEngine	PureContrast		Vyp.
					Zap.
			PureColor		Vyp.
					1
					2
					3
					4
					5
			PureMotion		Vyp.
					1
					2
					3
			PureEngine Demo		Vyp.[Výchozí]
					H Split
					V Split
		Vynulovat (Reset)			

POUŽÍVÁNÍ PROJEKTORU

Hlavní nabídka	Podnabídka	Podnabídka 2	Podnabídka 3	Podnabídka 4	Hodnoty
Obrázek	Tři rozměry	Režim 3D			Vyp. [Výchozí]
					Zap.
		Inverze 3D syn.			Zap.
					Vyp. [Výchozí]
		Formát 3D			Auto [Výchozí]
					SBS
					Top and Bottom
					Frame Sequential
					Sbalení rámců
	Projekční poměr				4:3
					16:9
					LBX
					Super široký
					Nativní
					Auto
	Maskování hran				0 ~ 10 [Výchozí: 0]
	Digitální zoom				-5 ~ 25 [Výchozí: 0]
	Zoom obrazu	H			-100 ~ 100 [Výchozí: 0]
		V			-100 ~ 100 [Výchozí: 0]
Zvuk	Reproduktor				Auto[Výchozí]
					Vyp.
					Zap.
	Ztlumit				Vyp. [Výchozí]
					Zap.
	Hlasitost				0 ~ 10 [Výchozí: 5]
	Vstup zvuku	HDMI			Výchozí [Výchozí]
					Vstup zvuku
		HDMI/MHL			Výchozí [Výchozí]
					Vstup zvuku
	Audio výstup				Vyp. [Výchozí]
					Zap.
Nastavení	Projekce				Front [Výchozí]
					Zadní
					Strop-nahoře
					Zadní-nahoře
	Nastavení filtru	Filter Usage Hours			(pouze pro čtení)
		Optional Filter Installed			Ano
					Ne

POUŽÍVÁNÍ PROJEKTORU

Hlavní nabídka	Podnabídka	Podnabídka 2	Podnabídka 3	Podnabídka 4	Hodnoty
Nastavení	Nastavení filtru	Filter Reminder			Vyp.
					300hr
					500hr [Výchozí]
					800hr
					1000hr
		Filter Reset			Zrušit [Výchozí]
					Ano
	Nastavení napájení	Přímé zapínání			Vyp. [Výchozí]
					Zap.
		Auto vypnutí (min)			0 ~ 180 (po 5 min.) [Výchozí: 0]
		Časovač (min)			0 ~ 990 (po 30 min.) [Výchozí: 0]
			Vždy zapnuto		Ne [Výchozí]
					Ano
		Režim napájení (Pohotovost)			Aktivní
					Eko [Výchozí]
	Zabezpečení	Zabezpečení			Vyp.
					Zap.
		Bezpeč. časovač	Měsíc		
			Den		
			Hodina		
		Změna hesla			
	Testovací vzorek				Green Grid
					Magenta Grid
					White Grid
					Bílý
					Vyp.
	Dálkové nastavení [podle dálk. ovladače]	IR Funkce			Zap.
					Front
					Zpět
					Vyp.
		F1			Testovací vzorek
					Jas
					Kontrast
					Časovač
					Teplota barev
					Gamma
					Projekce
					MHL

Hlavní nabídka	Podnabídka	Podnabídka 2	Podnabídka 3	Podnabídka 4	Hodnoty
Nastavení	Dálkové nastavení [podle dálk. ovladače]	F2			Testovací vzorek
					Jas
					Kontrast
					Časovač
					Teplota barev
					Gamma
					Projekce
					MHL
		F3			Testovací vzorek
					Jas
					Kontrast
					Časovač
					Teplota barev
					Gamma
					Projekce
					MHL
	ID projektoru				00 ~ 99
	12V spoušť				Zap.
					Vyp.
	Možnosti	Jazyk			English [Výchozí]
					Deutsch
					Français
					Italiano
					Español
					Português
					简体中文
					日本語
					한국어
					Русский
		Menu Settings	Umístění menu		Vlevo nahoře
					Vpravo nahoře
					Střed [Výchozí]
					Vlevo dole
					Vpravo dole
			Menu časovače		Vyp.
					5 sec
					10 sec [Výchozí]
		Auto zdroj			Vyp. [Výchozí]
					Zap.
		Vstupní zdroj			HDMI1
					HDMI2/MHL
					VGA

Hlavní nabídka	Podnabídka	Podnabídka 2	Podnabídka 3	Podnabídka 4	Hodnoty
Nastavení	Možnosti	Velká nadm. výška			Vyp. [Výchozí]
					Zap.
		Mód zobrazení uzamčen			Vyp. [Výchozí]
					Zap.
		Zámek klávesnice			Vyp. [Výchozí]
					Zap.
		Skrýt informace			Vyp. [Výchozí]
					Zap.
		Logo			Výchozí [Výchozí]
					Neutrální
		Barva pozadí			Žádný [Výchozí]
					Modrý
					Červený
					Zelený
					Šedá
	Vynulovat (Reset)	Resetovat OSD			Zrušit [Výchozí]
					Ano
		Obnovit výchozí			Zrušit [Výchozí]
					Ano
Síť	LAN	Stav sítě			(pouze pro čtení)
		Port			(pouze pro čtení)
		DHCP			Vyp. [Výchozí]
					Zap.
		Adresa IP			192.168.0.100 [Výchozí]
		Maska podsítě			255.255.255.0 [Výchozí]
		Brána			192.168.0.254 [Výchozí]
		DNS			192.168.0.51 [Výchozí]
		Vynulovat (Reset)			
	Control	Crestron			Vyp.
					Zap. [Výchozí] **Poznámka:** *Port 41794*
		Extron			Vyp.
					Zap. [Výchozí] **Poznámka:** *Port 2023*
		PJ Link			Vyp.
					Zap. [Výchozí] **Poznámka:** *Port 4352*
		AMX Device Discovery			Vyp.
					Zap. [Výchozí] **Poznámka:** *Port 9131*
		Telnet			Vyp.
					Zap. [Výchozí] **Poznámka:** *Port 23*
		HTTP			Vyp.
					Zap. [Výchozí] **Poznámka:** *Port 80*

POUŽÍVÁNÍ PROJEKTORU

Hlavní nabídka	Podnabídka	Podnabídka 2	Podnabídka 3	Podnabídka 4	Hodnoty
Info.	Regulační				
	Seriové číslo				
	Source				
	Rozlišení				00x00
	Refresh Rate				0,00Hz
	Mód zobrazení				
	Režim napájení (Pohotovost)				
	Počet hodin lampy				
	Stav sítě				
	Adresa IP				
	ID projektoru				00 ~ 99
	Barevná hloubka				**Poznámka:** *12 bitů 4:2:2*
	Formát barev				**Poznámka:** *BT.2020 HDR*
	Filter Usage Hours				
	Mód jasu				
	FW Version	Systém			
		LAN			
		MCU			

POUŽÍVÁNÍ PROJEKTORU

Nabídka Obrázek

Nabídka nastavení zobrazení obrazu

Mód zobrazení

Zde je mnoho firemních předvoleb optimalizovaných na různé typy obrazu.

- **Prezentace**: Tento režim je vhodný pro promítání před publikem se spojení s počítačem.
- **Jasný**: Maximální jas z PC vstupu.
- **HDR**: Dekóduje a zobrazuje obsah HDR (High Dynamic Range) pro nejhlubší černý obsah, nejjasnější bílý obsah a ostré širokoúhlé barvy s použitím barevného gamutu REC.2020. Tento režim bude aktivován automaticky, pokud je HDR nastaveno na Zap. (a obsah HDR je odesílán do projektoru – 4K UHD Blu-ray, 1080p/4K UHD HDR hry, 4K UHD streamované video). Když je režim HDR aktivní, nelze vybírat ostatní režimy zobrazení (Kino, Reference atd.), protože HDR přináší barvy, které jsou velmi přesné a přesahují barevnou kvalitu ostatních režimů zobrazení.
- **HLG**: Pro filmy HDR s obsahem Hybrid Log.
- **HDR SIM.**: Vylepšuje obsah jiný než HDR se simulovaným HDR (High Dynamic Range). Výběrem tohoto režimu vylepšíte gamma, kontrast a sytost barev pro obsah jiný než HDR (720p a 1080p vysílání/kabelová TV, 1080p Blu-ray, hry jiné než HDR atd.). Tento režim lze použít POUZE s obsahem jiným než HDR.
- **Kino**: Poskytuje optimální barvy pro sledování filmů.
- **Zvěř**: Tento režim vyberte pro zvýšení jasu a doby odezvy pro hraní videoher.
- **sRGB**: Standardizované přesné barvy.
- **DICOM SIM.**: V tomto režimu lze promítat černobílé lékařské materiály, například rentgenové snímky, MRI atd.
- **HDR2**: V tomto režimu je promítaný obraz méně jasný, ale podrobnější. Vhodné pro částečně osvětlené místnosti.
- **Tři rozměry**: Aby bylo možné sledovat 3D obsah, použijte 3D brýle, zkontrolujte, zda je váš počítač/mobilní zařízení vybaveno grafickou kartou se čtyřnásobnou vyrovnávací pamětí s výstupním signálem 120 Hz a zda je nainstalován přehrávač 3D obsahu.

Barva stěny

Tato funkce slouží k dosažení optimalizovaného obrazu na ploše podle barvy stěny. Vyberte z možností Vyp., Tabule, Světle žlutá, Světle zelená, Světle modrá,Růžová a Šedá.

Dynamický rozsah

Nakonfigurujte nastavení High Dynamic Range (HDR) a jeho efekt při promítání vide z přehrávačů 4K Blu-ray a vysílacích zařízení.

Poznámka: *HDMI1 a VGA nepodporují dynamický rozsah.*

➤ **HDR/HLG**

- **Vyp.**: Vypne zpracování HDR nebo HLG. Při nastavení Vyp. projektor NEBUDE dekódovat obsah HDR nebo HLG.
- **Auto**: Automatická detekce signálu HDR nebo HLG.

➤ **HDR Picture mode**

- **Jasný**: Zvolte tento režim pro jasnější a sytější barvy.
- **Standardní**: Zvolte tento režim pro přirozený vzhled barev s vyváženými teplými a studenými tóny.
- **Film**: Zvolte tento režim pro vylepšené zobrazení detailů a ostrost obrazu.
- **Detail**: Je proveden převod OETF signálu pro dosažení optimální shody barev.

➤ **Režim obrazu HLG**

- **Jasný**: Zvolte tento režim pro jasnější a sytější barvy.
- **Standardní**: Zvolte tento režim pro přirozený vzhled barev s vyváženými teplými a studenými tóny.
- **Film**: Zvolte tento režim pro vylepšené zobrazení detailů a ostrost obrazu.
- **Detail**: Je proveden převod OETF signálu pro dosažení optimální shody barev.

Jas

Slouží k nastavení jasu obrazu.

Kontrast

Kontrast reguluje stupeň odlišnosti mezi nejsvětlejší a nejtmavější částí obrazu.

Ostrost

Slouží k nastavení ostrosti obrazu.

Barva

Slouží k nastavení obrazu videa z černobílé až po zcela sytou barvu.

Zabarvení

Slouží k nastavení barevné rovnováhy červené a zelené.

Gamma

Nastavte typ gama křivky. Po dokončení počátečního nastavení a jemného vyladění optimalizujte výstup vašeho obrazu pomocí kroků Nastavení gamma.

- **Film**: Pro domácí kino.
- **Video**: Pro zdroj videa nebo TV.
- **Grafika**: Pro zdroj PC / foto.
- **Standardní(2.2)**: Pro standardizované nastavení.
- **1.8 / 2.0 / 2.4 / 2.6**: Pro konkrétní zdroj PC / foto.
- **Tři rozměry**: Aby bylo možné sledovat 3D obsah, použijte 3D brýle. Zkontrolujte, zda je váš počítač/ mobilní zařízení vybaveno grafickou kartou se čtyřnásobnou vyrovnávací pamětí s výstupním signálem 120 Hz a zda je nainstalován přehrávač 3D obsahu.
- **Tabule**: Tento režim umožňuje dosáhnout optimální nastavení barev při promítání na černou (zelenou) tabuli.
- **DICOM SIM.**: V tomto režimu lze promítat černobílé lékařské materiály, například rentgenové snímky, MRI atd.

Poznámka:

- *Tyto možnosti jsou k dispozici, pouze pokud je funkce režimu 3D deaktivována, nastavení **Barva stěny** není nastaveno na **Tabule** a nastavení **Mód zobrazení** není nastaveno na **DICOM SIM.** nebo **HDR**.*
- *Pokud je nastavení **Mód zobrazení** nastaveno na **HDR**, uživatel může vybrat pouze **HDR** pro nastavení **Gamma**.*
- *V režimu 3D může uživatel vybrat pouze **Tři rozměry** pro nastavení **Gamma**.*
- *Pokud je nastavení **Barva stěny** nastaveno na **Tabule**, uživatel může vybrat pouze **Tabule** pro nastavení **Gamma**.*
- *Pokud je nastavení **Mód zobrazení** nastaveno na **DICOM SIM.**, uživatel může vybrat pouze **DICOM SIM.** pro nastavení **Gamma**.*

Nastavení barev

Nakonfigurujte nastavení barev.

- **BrilliantColor™**: Tato nastavitelná položka používá nový barvu zpracovávající algoritmus a vylepšení, která umožňují vyšší jas a zároveň poskytují věrné, živější barvy obrazu.
- **Teplota barev**: Vyberte teplotu barev z možností Teplé, Standardní, Chladné nebo Studené.
- **Barevný gamut**: Tuto nabídku vyberte pro optimalizaci barevného gamutu barevného rozsahu pro Nativní, HDTV, Prezentace, Kino a Zvěř.
- **CMS**: Vyberte následující možnosti:
  - Barva: Vyberte jednu z barev (R/G/B/C/Y/M/W) a upravte její odchylku x/y a jas.
  - x Offset: Upravte hodnotu odchylky x vybrané barvy.
  - y Offset: Upravte hodnotu odchylky y vybrané barvy.
  - Jas: Upravte hodnotu jasu vybrané barvy.
  - Vynulovat (Reset): Výběrem možnosti „Ano“ obnovíte výchozí nastavení barev výrobce.
  - Vystoupit: Slouží k ukončení nabídky „CMS“.
- **Přidat/ubrat RGB:** Toto nastavení umožňuje konfigurovat jas (zesílení) a kontrast (důraz) obrazu.
  - Vynulovat (Reset): Volbou „Ano“ obnovíte výchozí tovární nastavení pro přidání/ubrání RGB.
  - Vystoupit: Slouží k ukončení nabídky „Přidat/ubrat RGB“.
- **Barevný prostor (pouze jiný vstup kromě HDMI)**: Vyberte vhodný typ barevné matrice z následujících možností: Auto, RGB, nebo YUV.
- **Barevný prostor (pouze vstup HDMI)**: Vyberte vhodný typ barevné matrice z následujících možností: Auto, RGB (0-255), RGB (16-235) a YUV.

Signál

Slouží k úpravám možností signálu.

- **Automatic**: Automaticky nakonfiguruje signál (položky Frekvence a Fáze jsou zobrazeny šedě). Pokud je deaktivovaná funkce Automaticky, zobrazí se položky Frekvence a Fáze pro ladění a uložení nastavení.
- **Frekvence**: Tato funkce mění obrazovou frekvenci dat tak, aby se shodovala s obrazovou (vertikální) frekvencí vaší počítačové grafické karty. Tuto funkci použijte pouze, pokud se zdá, že obraz svisle bliká.
- **Fáze**: Tato funkce synchronizuje časové signály zobrazení s grafickou kartou. Jestliže je obraz kolísavý nebo blikající, použijte tuto funkci k nápravě.
- **Horizont. pozice**: Slouží k nastavení vodorovné polohy obrazu.
- **Vertikální pozice**: Slouží k nastavení svislé polohy obrazu.

Poznámka: *Tato nabídka je k dispozici, pouze když je vybrán vstupní zdroj RGB/komponentní.*

UltraDetail

Upravte okraje promítaného obrazu pro lepší zobrazení detailů.

Mód jasu

Upravte nastavení režimu jasu.

- **DynamicBlack 1/ DynamicBlack 2/ DynamicBlack 3**: Použijte k automatické úpravě jasu obrazu pro dosažení optimálního kontrastu.
- **Power**: Zvolte nižší procento pro režim jasu.

PureEngine

Upravte parametry technologie PureEngine.

- **PureContrast**: Umožňuje projektoru automaticky optimalizovat jas zobrazení tmavých/světlých filmových scén, což umožňuje jejich zobrazení v neuvěřitelném detailu.
- **PureColor**: Slouží k podstatnému zvýšení živosti obrazu.
- **PureMotion**: Slouží k zachování přirozeného pohybu zobrazeného obrazu.
- **PureEngine Demo**: Tato funkce vám umožňuje vnímat rozdíl v kvalitě obrazu mezi nezpracovaným obrazem a obrazem zpracovaným pomocí technologie PureMotion. Použijte tento režim pro kontrolu nastavení, které jste provedli u přizpůsobení PureMotion.

Poznámka: *Tato nabídka je k dispozici pouze u některých modelů.*

Vynulovat (Reset)

Slouží k obnovení výchozí továrních nastavení barev.

POUŽÍVÁNÍ PROJEKTORU

Nabídka Obrázek 3D

Poznámka:

- *Tento projektor je připraven pro technologii 3D s řešením 3D DLP-Link.*
- *Před sledováním videa zkontrolujte, zda vaše 3D brýle umožňují používat DLP-Link 3D.*
- *Tento projektor podporuje rámcovou sekvenci (překlopení stránky) 3D přes porty HDMI1/HDMI2/VGA.*
- *Aby bylo možné aktivovat režim 3D, musí být vstupní frekvence snímků nastavena pouze na 120Hz, nižší nebo vyšší frekvence snímků není podporována.*
- *Pro dosažení optimálního výkonu doporučujeme použít rozlišení 1920x1080. Upozorňujeme vás, že rozlišení 4K (3840x2160) není podporováno v režimu 3D.*

Režim 3D

Tato položka slouží k aktivaci / deaktivaci funkce 3D.

Poznámka: *Pokud do PJ vstupují zdroje 2D a 3D současně a pokud se ve zdroji 2D objeví vícenásobné zobrazení, ručně vypněte funkci 3D.*

Inverze 3D syn.

Tato položka slouží k aktivaci / deaktivaci funkce Inverze 3D syn.

Formát 3D

Tato volba slouží k výběru vhodného obsahu ve 3D formátu.

- **Auto**: Při detekci identifikačního signálu 3D se automaticky zvolí Formát 3D.
- **SBS**: Zobrazí 3D signál ve formátu „Side-by-Side“.
- **Top and Bottom**: Zobrazí 3D signál ve formátu „Top and Bottom“.
- **Frame Sequential**: Zobrazí 3D signál ve formátu „Frame Sequential“.
- **Sbalení rámců**: Zobrazí 3D signál ve formátu „Sbalení rámců“.

Nabídka poměru stran obrazu

Projekční poměr

Vyberte poměr stran zobrazeného obrazu z následujících možností:

- **4:3**: Tento formát je pro zdroje vstupu 4:3.
- **16:9**: Tento formát je určen pro zdroje vstupu 16:9, například HDTV a DVD signály pro širokoúhlou TV.
- **LBX**: Tento formát je určen pro zdroje formátu pohlednice s poměrem stran jiným, než 16x9, a pokud používáte externí objektiv 16x9 k zobrazení poměru stran 2,35:1 při plném rozlišení.
- **Super široký**: Využívá speciální poměr stran 2,0:1, který umožňuje jak filmům s poměrem stran 16:9, tak 2,35:1, aby je bylo možné sledovat bez černých pruhů v horní a dolní části plátna.
- **Nativní**: Tento formát zobrazuje původní obraz bez jakékoli změny měřítka.
- **Auto**: Automaticky vybírá vhodný formát zobrazení.

POUŽÍVÁNÍ PROJEKTORU

Poznámka:

- *Podrobnosti o režimu LBX:*
  - *Některé disky DVD formátu pohlednice nejsou optimalizovány pro televizory 16x9. V takovém případě nebude obraz promítaný v režimu 16:9 vypadat správně. V tomto případě zkuste použít disk DVD zobrazit v režimu 4:3. Pokud obsah není ve formátu 4:3, budou okolo obrazu na obrazovce 16:9 zobrazeny černé pruhy. Pro tento typ obsahu můžete použít režim LBX, v kterém bude obraz vyplněn na obrazovku 16:9.*
  - *Pokud používáte externí anamorfní objektiv, tento LBX režim vám také umožní sledovat obsah 2,35:1 (včetně Anamorphic DVD a HDTV filmového zdroje), který podporuje anamorfický široký režim vylepšený pro displeje 16x9 v širokém obrazu 2,35:1. V tomto případě nebudou zobrazeny žádné černé okraje. Výkon zdroje světla a svislé rozlišení jsou plně využity.*
- *Chcete-li použít super široký formát, postupujte podle následujících pokynů:*
  - *a) Nastavte poměr stran promítací plochy 2,0:1.*
  - *b) Vyberte formát „Super široký“.*
  - *c) Upravte obraz projektoru tak, aby byl správně umístěn na plátně.*

Tabulka měřítka 4D UHD:

Obraz 16:9	480i/p	576i/p	720p	1080i/p	2160p
4x3	Zvětšení na 2880 x 2160.				
16x9	Zvětšení na 3840 x 2160.				
LBX	Upravte měřítko na 3840 x 1620 a potom získáte zobrazení 3840 x 2160.				
Nativní režim	- Vystředěné mapování 1:1. - Žádná změna měřítka; obraz bude zobrazen v rozlišení vstupního zdroje.				
Auto	- Pokud je poměr stran zdroje 4:3, velikost typ obrazovky bude změněna na 2880 x 2160. - Pokud je poměr stran zdroje 16:9, velikost typ obrazovky bude změněna na 3840 x 2160. - Pokud je poměr stran zdroje 15:9, velikost typ obrazovky bude změněna na 3600 x 2160. - Pokud je poměr stran zdroje 16:10, velikost typ obrazovky bude změněna na 3456 x 2160.				

Pravidlo automatického mapování 4D UHD:

Auto	Vstupní rozlišení		Automaticky/Měřítko	
	H-rozlišení	V-rozlišení	3840	2160
4:3	640	480	2880	2160
	800	600	2880	2160
	1024	768	2880	2160
	1280	1024	2880	2160
	1400	1050	2880	2160
	1600	1200	2880	2160
Širokoúhlý notebook	1280	720	3840	2160
	1280	768	3600	2160
	1280	800	3456	2160
SDTV	720	576	2700	2160
	720	480	3240	2160
HDTV	1280	720	3840	2160
	1920	1080	3840	2160

POUŽÍVÁNÍ PROJEKTORU

Nabídka Zobrazení - Maskování hran

Maskování hran

Tato funkce slouží k odstranění šumu zavedeného dekódováním na okraji obrazu.

Nabídka Zobrazení - Digitální Zoom

Digitální zoom

Slouží ke zmenšení nebo zvětšení obrazu na promítací ploše.

Nabídka Zobrazení - Posun obrazu

Zoom obrazu

Slouží k úpravě polohy promítaného obrazu ve vodorovné (H) nebo svislé (V) rovině.

Nabídka Zvuk

Nabídka zvuku reproduktoru

Reproduktor

Tato volba slouží k dočasnému vypnutí zvuku.

- **Auto:** Volbou „Auto“ se reproduktor automaticky vypne, když je k projektoru připojen externí reproduktor
- **Zap.:** Volbou „Zap.“ zapnete reproduktor.
- **Vyp.:** Volbou „Vyp.“ vypnete reproduktor.

Nabídka Zvuk - Ztlumit

Ztlumit

Tato volba slouží k dočasnému vypnutí zvuku.

- **Zap.:** Volbou „Zap.“ ztlumíte zvuk.
- **Vyp.:** Volbou „Vyp.“ obnovíte zvuk.

Poznámka: *Funkce „Ztlumit” ovlivňuje hlasitost vnitřního i vnějšího reproduktoru.*

Nabídka Zvuk - Hlasitost

Hlasitost

Slouží k úpravě hlasitosti.

Nabídka vstupu zvuku

Vstup zvuku

Vyberte port vstupu zvuku pro zdroje videa (viz níže):

- **HDMI:** Výchozí nebo Vstup zvuku.
- **HDMI/MHL:** Výchozí nebo Vstup zvuku.

Nabídka výstupu zvuku

Audio výstup

Slouží k aktivaci nebo deaktivaci funkce výstupu zvuku.

POUŽÍVÁNÍ PROJEKTORU

Nabídka Setup (Nastavení)

Nabídka Nastavení - Projekce

Projekce

Slouží k výběr upřednostňované projekce mezi vpředu, vzadu, strop-nahoře a vzadu-nahoře.

Nabídka Nastavení - Nastavení filtru

Filter Usage Hours

Zobrazí počet hodin filtru.

Optional Filter Installed

Proveďte nastavení zprávy s varováním.

- **Ano:** Zobrazí varování po 500 hodinách používání.

Poznámka: *„Filter Usage Hours / Filter Reminder / Filter Reset“ se zobrazí, pouze když „Optional Filter Installed“ je „Ano“.*

- **Ne:** Vypnutí varování.

Filter Reminder

Zvolte tuto možnost pro zobrazení nebo skrytí varovné zprávy v případě, že je zobrazena zpráva o výměně filtru. K dispozici jsou možnosti Vyp., 300hr, 500hr, 800hr a 1000hr.

Filter Reset

Po výměně nebo čištění prachového filtru vynulujte počítadlo hodin prachového filtru.

Nabídka Nastavení - Nastavení napájení

Přímé zapínání

Volbou „Zap.“ aktivujte režim Přímé zapínání. Projektor se automaticky zapne po připojení k napájení, bez nutnosti stisknout tlačítko „Napájecí“ na klávesnici projektoru nebo na dálkovém ovladači.

Auto vypnutí (min)

Nastavte časový interval, po kterém dojde k vypnutí projektoru. Časovač začne odpočítávat čas od momentu, kdy dojde k přerušení signálu. Po uběhnutí nastaveného časového intervalu (v minutách) se projektor sám vypne.

Časovač (min)

Slouží ke konfiguraci časovače.

- **Časovač (min):** Nastavte časový interval, po kterém dojde k vypnutí projektoru. Časovač začne odpočítávat s nebo bez signálu odeslaného do projektoru. Po uběhnutí nastaveného časového intervalu (v minutách) se projektor sám vypne.

  Poznámka: *Časovač se nuluje pro každém vypnutí napájení projektoru.*

- **Vždy zapnuto:** Nastavte časovač tak, aby byl vždy zapnuto.

Režim napájení(Pohotovost)

Proveďte nastavení režimu napájení.

- **Aktivní:** Volbou „Aktivní“ se vrátíte do normálního pohotovostního režimu.
- **Eko:** Volbou „Eko“ dále ušetříte rozptyl energie <0,5W.

POUŽÍVÁNÍ PROJEKTORU

Nabídka Nastavení Zabezpečení

Zabezpečení

Aktivací této funkce se před použitím projektoru zobrazí výzva k zadání hesla.

- **Zap.:** Pomocí funkce „Zap.“ zapněte bezpečnostní ověření projektoru při zapnutí.
- **Vyp.:** Pomocí funkce „Vyp.“ můžete zapnout projektor bez ověření vstupního hesla.

Bezpeč. časovač

Může nastavit časovou (Měsíc/Den/Hodina) funkci na počet hodin, během kterých lze projektor používat. Jakmile nastavený čas uplyne, budete opět požádáni o zadání hesla.

Změna hesla

Slouží k nastavení nebo změně hesla, které je vyžadováno při zapnutí projektoru.

Nabídka Nastavení - Testovací vzorek

Testovací vzorek

Slouží k výběru testovacího vzorku z možností zelená mřížka, purpurová mřížka, bílá mřížka nebo k vypnutí (vyp.) této funkce.

Nabídka Možnosti - Dálkové nastavení

IR Funkce

Proveďte nastavení IR funkce.

- **Zap.:** Vyberte „Zap.“, projektor lze ovládat dálkovým ovladačem z horního nebo předního IR přijímače.
- **Front:** Vyberte „Front“, projektor lze ovládat dálkovým ovladačem z předního IR přijímače.
- **Zpět:** Vyberte „Zpět“, projektor lze ovládat dálkovým ovladačem ze zadního IR přijímače.
- **Vyp.:** Po výběru možnosti „Vyp.“ projektor nelze ovládat dálkovým ovladačem. Výběrem možnosti „Vyp.“ bude možné používat klávesy klávesnice.

F1/F2/F3

Slouží k přiřazení výchozí funkce pro F1, F2 nebo F3 mezi Testovací vzorek, Jas, Kontrast, Časovač, Teplota barev, Gamma, Projekce nebo MHL.

Nabídka Nastavení - ID projektoru

ID projektoru

Definici ID lze nastavit nabídkou (rozsah 0 - 99) a umožňuje uživateli ovládat individuální projektor pomocí příkazu RS232.

POUŽÍVÁNÍ PROJEKTORU

Nastavení : nabídka 12V spoušť

12V spoušť

Tato funkce slouží k aktivaci nebo deaktivaci spouštěče.

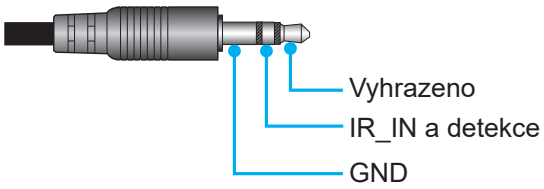

- **Vyp.**: Volbou „Vyp.“ deaktivujete spoušť.
- **Zap.**: Volbou „Zap.“ aktivujete spoušť.

Nabídka Nastavení - Možnosti

Jazyk

Zde lze vybírat jazyk nabídky OSD: angličtina, němčina, francouzština, italština, španělština, portugalština, zjednodušená čínština, japonština, korejština a ruština.

Menu Settings

Slouží k nastavení umístění nabídky na ploše a ke konfiguraci nastavení časovače nabídky.

- **Umístění menu**: Vyberte umístění mabídka na promítací ploše.
- **Menu časovače**: Nastavte délku zobrazení nabídky OSD na promítací ploše.

Auto zdroj

Volbou této možnosti projektor automaticky najde dostupný vstupní zdroj.

Vstupní zdroj

Slouží k výběru zdroje vstupu HDMI1, HDMI2/MHL a VGA.

Velká nadm. výška

Když je vybrána možnost „Zap.“, ventilátory se budou otáčet rychleji. Tato funkce je vhodná ve vyšších nadmořských výškách, kde je řídký vzduch.

Mód zobrazení uzamčen

Volbou „Zap.“ nebo „Vyp.“ zamkněte nebo odemkněte nastavení režimu zobrazení.

Zámek klávesnice

Když je funkce zámek klávesnice nastavena na „Zap.“, klávesnice bude zamknutá. Projektor lze ovšem ovládat dálkovým ovladačem. Výběrem možnosti „Vyp.“ bude možné znovu používat klávesnici.

Skrýt informace

Aktivací této funkce se skryje zpráva s informacemi.

- **Vyp.:** Volbou „Vyp.“ zobrazíte hlášení o „hledání“.
- **Zap.:** Volbou „Zap.“ skryjete zprávy s informacemi.

Logo

Tato funkce slouží k nastavení požadované úvodní obrazovky. Provedené změny se projeví při příštím zapnutí projektoru.

- **Výchozí:** Výchozí úvodní obrazovka.
- **Neutrální:** Na úvodní obrazovce se nezobrazí logo.

Barva pozadí

Touto funkcí nastavíte zobrazení modré, červené, zelené nebo šedé obrazovky s logem, když není k dispozici žádný signál.

Poznámka: *Pokud je barva pozadí nastavena na „Žádný“, barva pozadí je černá.*

Nastavení : nabídka Resetovat OSD

Resetovat OSD

Slouží k obnovení výchozích továrních nastavení nabídky OSD.

Obnovit výchozí

Slouží k obnovení výchozích hodnot všech nastavení.

Nabídka Síť

Nabídka Network LAN

Stav sítě

Zobrazí stav síťového připojení (pouze pro čtení).

Port

Zobrazí adresu MAC (pouze pro čtení).

DHCP

Tato možnost slouží k aktivaci nebo deaktivaci funkce DHCP.

- **Vyp.**: Slouží k ruční konfiguraci adresy IP, masky podsítě, brány a DNS.
- **Zap.**: Projektor automaticky získá adresu IP z vaší sítě.

Poznámka: *Po ukončení OSD budou automaticky použity zadané hodnoty.*

Adresa IP

Zobrazí adresu IP.

Maska podsítě

Zobrazí číselnou masku podsítě.

Brána

Zobrazí výchozí bránu sítě připojené k projektoru.

DNS

Zobrazí číslo DNS.

Ovládání projektoru prostřednictvím webového prohlížeče

1. Nastavení volby DHCP na „Zap.“ v projektoru povolíte serveru DHCP, aby automaticky přiřadil adresu IP.
2. Spusťte webový prohlížeč ve vašem počítači a zadejte adresu IP projektoru („Síť > LAN > Adresa IP“).
3. Zadejte uživatelské jméno a heslo a klikněte na tlačítko „Přihlášení“.
   Zobrazí se webové rozhraní konfigurace projektoru.

Poznámka:

- *Výchozí uživatelské jméno a heslo je „admin“.*
- *Postup uvedený v této části vychází z operačního systému Windows 7.*

POUŽÍVÁNÍ PROJEKTORU

Přímé připojení počítače k projektoru*

1. V projektoru nastavte volbu DHCP na „Vyp.“.
2. Nakonfigurujte adresu IP, masku podsítě, bránu a DNS na projektoru („Síť > LAN“).
3. V počítači otevřete stránku ***Centrum síťových připojení a sdílení*** a přiřaďte počítači stejné síťové parametry, jaké jsou nastaveny v projektoru. Kliknutím na tlačítko „OK“ uložte parametry.

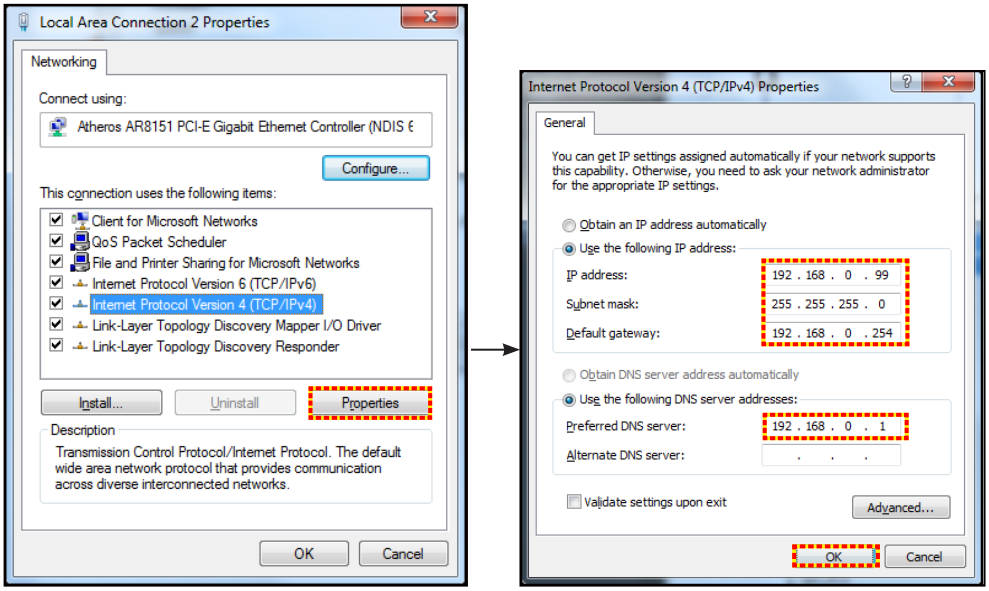

4. Spusťte webový prohlížeč ve vašem počítači a do adresního řádku zadejte adresu IP přiřazenou v kroku 3. Potom stiskněte tlačítko „Vstoupit“.

Vynulovat (Reset)

Obnoví všechny hodnoty parametrů sítě LAN.

Nabídka Network control

Crestron

Tuto funkci použijte k výběru síťové funkce (port: 41794).

Další informace najdete na webu http://www.crestron.com a www.crestron.com/getroomview.

Extron

Tuto funkci použijte k výběru síťové funkce (port: 2023).

PJ Link

Tuto funkci použijte k výběru síťové funkce (port: 4352).

AMX Device Discovery

Tuto funkci použijte k výběru síťové funkce (port: 9131).

Telnet

Tuto funkci použijte k výběru síťové funkce (port: 23).

HTTP

Tuto funkci použijte k výběru síťové funkce (port: 80).

POUŽÍVÁNÍ PROJEKTORU

Nabídka Nastavení Síť Control Settings

Funkce LAN_RJ45

Pro jednoduchost a snadné ovládání tento projektor nabízí řadu síťových funkcí a funkcí vzdálené správy. Funkce LAN/RJ45 umožňuje ovládat funkce projektoru prostřednictvím sítě, například vzdálená správa: Zapnutí/vypnutí, nastavení jasu a kontrastu. Rovněž umožňuje zjišťovat informace o stavu projektoru, například: Zdroj videa, ztlumení zvuku atd.

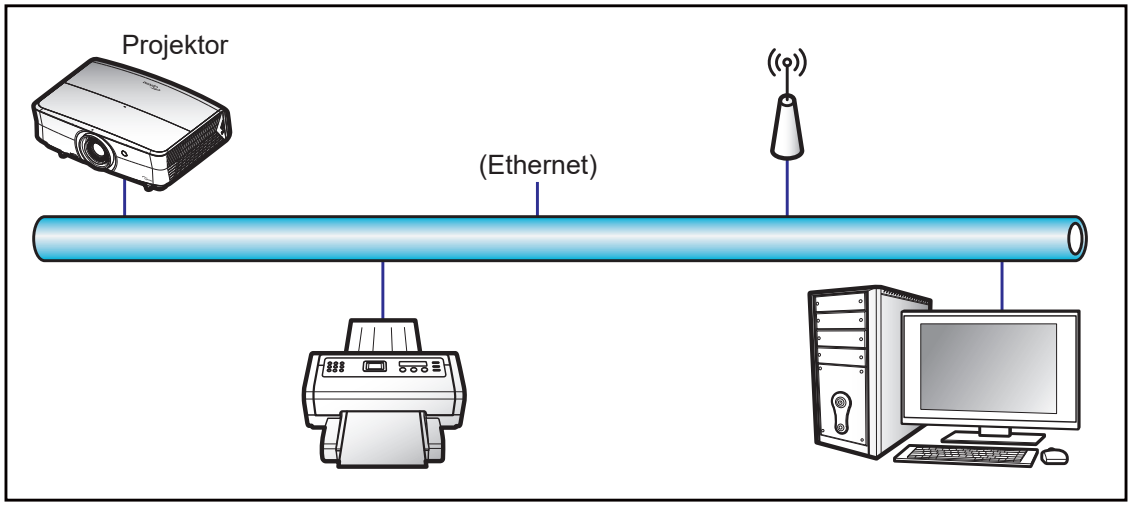

Terminálové funkce drátové místní sítě LAN

Tento projektor lze ovládat počítačem (notebookem) nebo jiným externím zařízením prostřednictvím portu LAN/RJ45 a kompatibilním s funkcemi Crestron / Extron / AMX (Device - Discovery) / PJLink.

- Crestron je registrovaná ochranná známka společnosti Crestron Electronics, Inc. v USA.
- Extron je registrovaná ochranná známka společnosti Extron Electronics, Inc. v USA a dalších zemích.
- AMX je registrovaná ochranná známka společnosti AMX LLC v USA a dalších zemích.
- Značka PJLink je přihlášena k registraci jako obchodní známka a logo v Japonsku, USA a dalších zemích společností JBMIA.

Tento projektor podporuje specifikované příkazy ovladače Crestron Electronics a souvisejícího softwaru, například RoomView®.

http://www.crestron.com/

Tento projektor podporuje referenční přístroj(e) Extron.

http://www.extron.com/

Tento projektor podporuje AMX (Device Discovery).

http://www.amx.com/

Tento projektor podporuje všechny příkazy PJLink třídy 1 (verze 1.00).

http://pjlink.jbmia.or.jp/english/

Další podrobnosti o různých typech externích zařízení, která lze připojit k portu LAN/RJ45 a k dálkovému ovladači projektoru a také o souvisejících ovládacích příkazech, které podporují jednotlivá externí zařízení vám poskytne přímo technická podpora.

POUŽÍVÁNÍ PROJEKTORU

LAN RJ45

1. Připojte kabel RJ45 k portům RJ45 projektoru a počítače (notebooku).

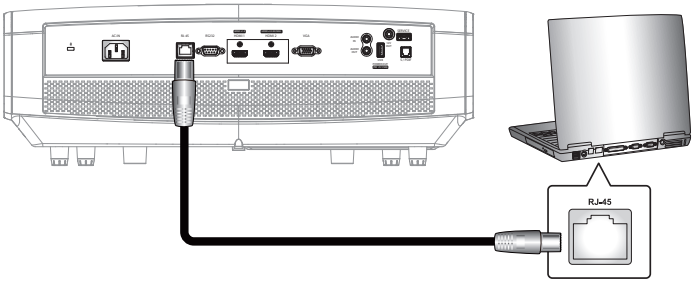

2. V počítači (notebooku) vyberte **Start** > **Control Panel (Ovládací panely)** > **Network Connections (Síťová připojení)**.

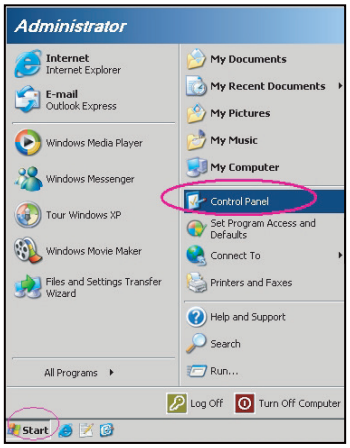

3. Klikněte pravým tlačítkem myši na položku **Local Area Connection (Připojení k místní síti)** a vyberte položku **Property (Vlastnosti)**.

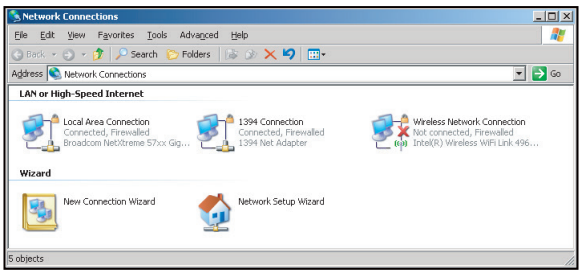

4. V okně **Properties (Vlastnosti)** vyberte kartu **General tab (Obecné)** a vyberte **Internet Protocol (TCP / IP) (Protokol sítě Internet (TCP/IP))**.

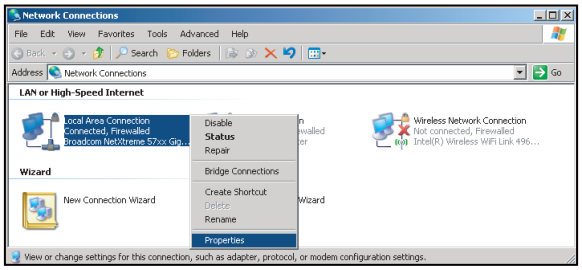

1. Klikněte na „Vlastnosti“.

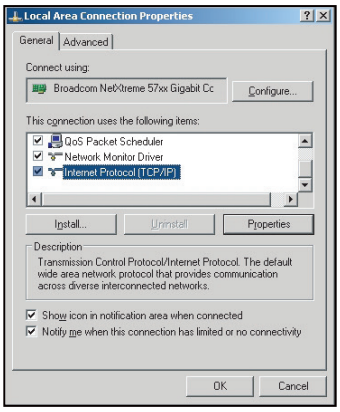

2. Zadejte adresu IP a masku podsítě a potom stiskněte „OK“.

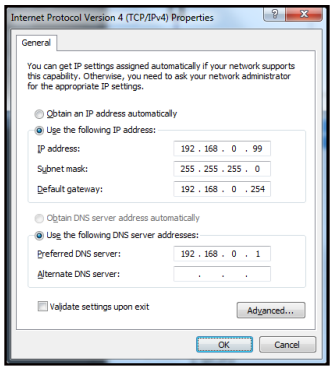

3. Stiskněte tlačítko „Nabídka“ na projektoru.
4. V projektoru otevřete **Síť** > **LAN**.
5. Zadejte následující parametry připojení:
   – DHCP: Vyp.
   – Adresa IP: 192.168.0.100
   – Maska podsítě: 255.255.255.0
   – Brána: 192.168.0.254
   – DNS: 192.168.0.51
6. Stisknutím „Vstoupit“ potvrďte nastavení.
7. Spusťte nainstalovaný webový prohlížeč, například Microsoft Internet Explorer s přehrávačem Adobe Flash Player 9.0 nebo vyšším.
8. Do adresního řádku zadejte následující adresu IP projektoru: 192.168.0.100.

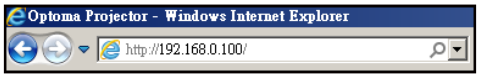

9. Stiskněte tlačítko „Enter“.

POUŽÍVÁNÍ PROJEKTORU

Projektor je nastaven pro vzdálenou správu. Funkce LAN/RJ45 je zobrazena následujícím způsobem:

Stránka Informace

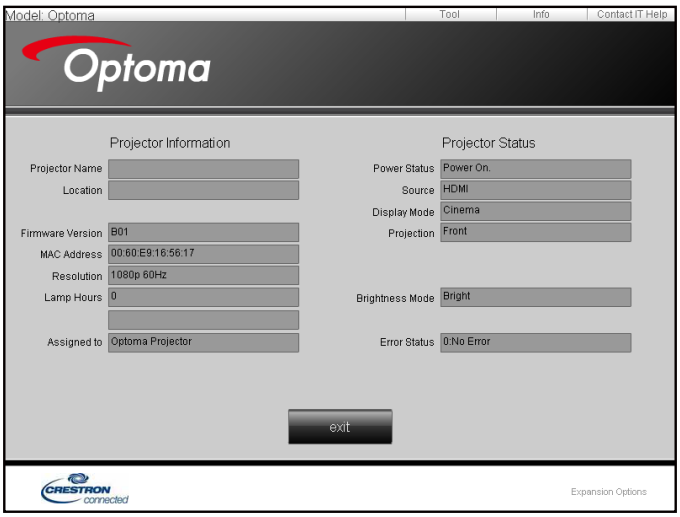

Hlavní stránka

Stránka s nástroji

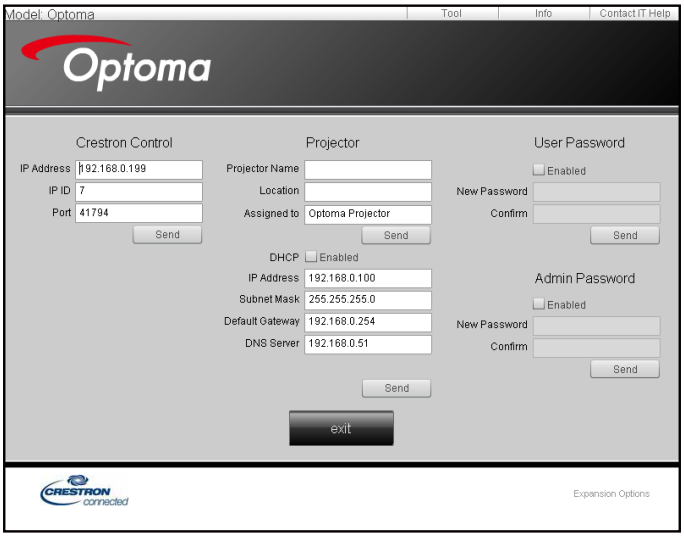

Kontaktovat IT telefonickou pomoc

RS232 prostřednictvím funkce Telnet

Existuje další způsob ovládání příkazy RS232, tzv. „RS232 prostřednictvím funkce TELNET“ pro rozhraní LAN/ RJ45.

Stručná příručka pro „RS232 prostřednictvím funkce Telnet“

- V nabídce OSD projektoru vyhledejte a získejte adresu IP.
- Zkontrolujte, zda má notebook/PC přístup k webové stránce projektoru.
- Pokud bude funkce „TELNET“ odfiltrovávána notebookem/PC, zkontrolujte, zda je vypnuto nastavení „Brána firewall systému Windows“.

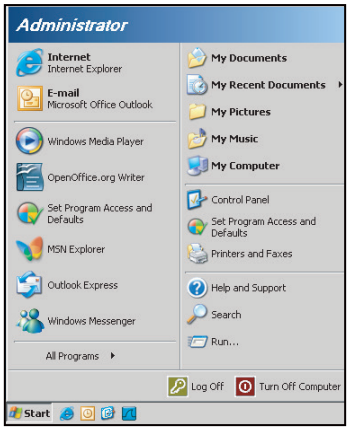

1. Vyberte **Start** > **All Programs (Všechny programy)** > **Accessories (Příslušenství)** > **Command Prompt (Příkazový řádek)**.

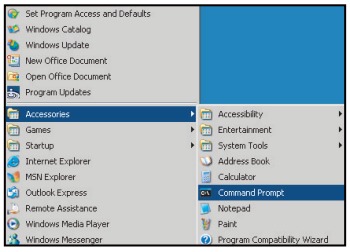

2. Zadejte příkaz v následujícím formátu:
   – telnet ttt.xxx.yyy.zzz 23 (stiskněte klávesu „Vstoupit“)
   – (ttt.xxx.yyy.zzz: Adresa IP projektoru)
3. Pokud je připraveno připojení Telnet a pokud uživatel může zadávat příkazy RS232, po stisknutí klávesy „Vstoupit“bude příkaz RS232 funkční.

Specifikace pro „RS232 by TELNET“:

1. Telnet: TCP.
2. Port Telnet: 23 (podrobnosti vám poskytne servisní zástupce nebo technická podpora).
3. Nástroj Telnet: Windows „TELNET.exe“(režim konzole).
4. Normální odpojení ovládání RS232-by-Telnet: Ukončete
5. Nástroj Windows Telnet bezprostředně poté, co je připraveno připojení TELNET.
   – Omezení 1 pro ovládání Telnet: K dispozici je méně než 50 bajtů pro následné zatížení sítě aplikací ovládání Telnet.
   – Omezení 2 pro ovládání Telnet: K dispozici je méně než 26 bajtů pro jeden kompletní příkaz RS232 pro ovládání Telnet.
   – Omezení 3 pro ovládání Telnet: Minimální zpoždění dalšího příkazu RS232 musí být více než 200 (ms).

POUŽÍVÁNÍ PROJEKTORU

Nabídka Info

Nabídka Info

Zde jsou zobrazeny následující informace o projektoru:

- Regulační
- Seriové číslo
- Source
- Rozlišení
- Refresh Rate
- Mód zobrazení
- Režim napájení(Pohotovost)
- Počet hodin lampy
- Stav sítě
- Adresa IP
- ID projektoru
- Barevná hloubka
- Formát barev
- Filter Usage Hours
- Mód jasu
- FW Version

ÚDRŽBA

Instalace a čištění prachového filtru

Instalace prachového filtru

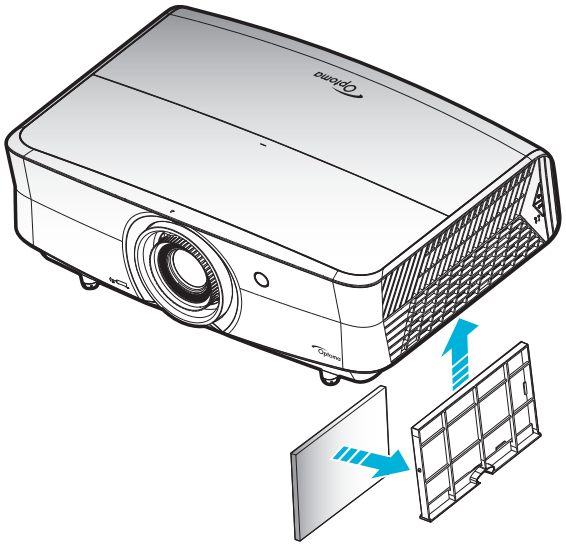

Poznámka: *Prachové filtry jsou nezbytné/dodávány pouze ve vybraných regionech s nadměrnou prašností.*

Čištění prachového filtru

Doporučujeme čistit prachový filtr každé tři měsíce. Je-li projektor používán v prašném prostředí, čistěte filtr častěji.

Postup:

1. Vypněte napájení projektoru stisknutím tlačítka „⏻“ na klávesnici projektoru nebo tlačítka „⏻“ na dálkovém ovladači.
2. Odpojte napájecí šňůru.
3. Vytáhněte přihrádku prachového filtru a vyjměte z dolní části projektoru. 1
4. Opatrně vyjměte vzduchový filtr. Potom vyčistěte a nasaďte prachový filtr. 2
5. Při instalaci prachového filtru postupujte podle předchozích kroků v opačném pořadí.

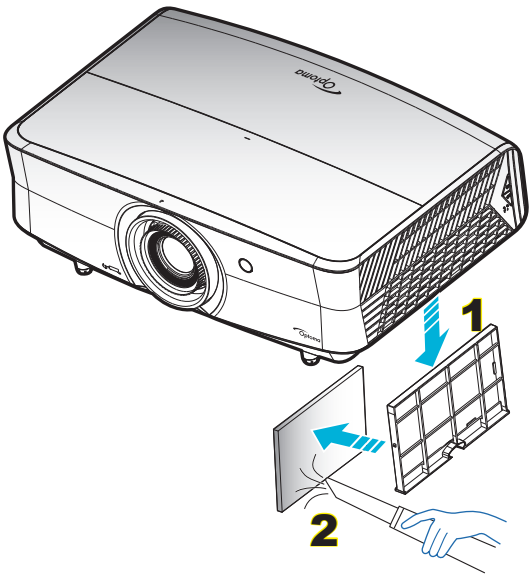

DODATEČNÉ INFORMACE

Kompatibilní rozlišení

Digitální (HDMI 1.4)

Nativní rozlišení: 3840 x 2160 při 30Hz

B0/zavedená synchronizace	B0/standardní synchronizace	Synchronizace popisovače	B1/Režim videa	B1/detailní synchronizace
720 x 400 při 70Hz	1280 x 720 při 60Hz	3840 x 2160 při 30Hz [výchozí]	720 x 480i při 60Hz 16:9	1920 x 1080p při 60Hz
640 x 480 při 60Hz	1280 x 800 při 60Hz		720 x 480p při 60Hz 4:3	1366 x 768 při 60Hz
640 x 480 při 67Hz	1280 x 1024 při 60Hz		720 x 480p při 60Hz 16:9	1920 x 1080 při 120Hz
640 x 480 při 72Hz	1920 x 1200 při 60Hz (omezeno)		720 x 576i při 50Hz 16:9	
640 x 480 při 75Hz			720 x 576p při 50Hz 4:3	
800 x 600 při 56Hz	640 x 480 při 120Hz		720 x 576p při 50Hz 16:9	
800 x 600 při 60Hz	800 x 600 při 120Hz		1280 x 720p při 60Hz 16:9	
800 x 600 při 72Hz	1024 x 768 při 120Hz		1280 x 720p při 50Hz 16:9	
800 x 600 při 75Hz	1280 x 800 při 120Hz		1920 x 1080i při 60Hz 16:9	
832 x 624 při 75Hz			1920 x 1080i při 50Hz 16:9	
1024 x 768 při 60Hz			1920 x 1080p při 60Hz 16:9	
1024 x 768 při 70Hz			1920 x 1080p při 50Hz 16:9	
1024 x 768 při 75Hz			1920 x 1080p při 24Hz 16:9	
1280 x 1024 při 75Hz			3840 x 2160 při 24Hz	
1152 x 870 při 75Hz			3840 x 2160 při 25Hz	
			3840 x 2160 při 30Hz	
			4096 x 2160 při 24Hz	

Digitální (HDMI 2.0)

Nativní rozlišení: 3840 x 2160 při 60Hz

B0/zavedená synchronizace	B0/standardní synchronizace	B1/Režim videa	B1/detailní synchronizace
720 x 400 při 70Hz	1280 x 720 při 60Hz	720 x 480i při 60Hz 16:9	1920 x 1080p při 120Hz
640 x 480 při 60Hz	1280 x 800 při 60Hz	720 x 480p při 60Hz 4:3	1366 x 768 při 60Hz
640 x 480 při 67Hz	1280 x 1024 při 60Hz	720 x 480p při 60Hz 16:9	
640 x 480 při 72Hz	1920 x 1200 při 60Hz (omezeno)	720 x 576i při 50Hz 16:9	
640 x 480 při 75Hz		720 x 576p při 50Hz 4:3	
800 x 600 při 56Hz	640 x 480 při 120Hz	720 x 576p při 50Hz 16:9	
800 x 600 při 60Hz	800 x 600 při 120Hz	1280 x 720p při 60Hz 16:9	
800 x 600 při 72Hz	1024 x 768 při 120Hz	1280 x 720p při 50Hz 16:9	
800 x 600 při 75Hz	1280 x 800 při 120Hz	1920 x 1080i při 60Hz 16:9	
832 x 624 při 75Hz		1920 x 1080i při 50Hz 16:9	
1024 x 768 při 60Hz		1920 x 1080p při 60Hz 16:9	
1024 x 768 při 70Hz		1920 x 1080p při 50Hz 16:9	
1024 x 768 při 75Hz		1920 x 1080p při 24Hz 16:9	
1280 x 1024 při 75Hz		1920 x 1080p při 120Hz 16:9	
1152 x 870 při 75Hz		3840 x 2160 při 24Hz	
		3840 x 2160 při 25Hz	
		3840 x 2160 při 30Hz	
		3840 x 2160 při 50Hz	
		3840 x 2160 při 60Hz	

DODATEČNÉ INFORMACE

B0/zavedená synchronizace	B0/standardní synchronizace	B1/Režim videa	B1/detailní synchronizace
		4096 x 2160 při 24Hz	
		4096 x 2160 při 25Hz	
		4096 x 2160 při 30Hz	
		4096 x 2160 při 50Hz	
		4096 x 2160 při 60Hz	

Analogový (VGA)

Nativní rozlišení: 1920 x 1080 při 60Hz

B0/zavedená synchronizace	B0/standardní synchronizace	B0/synchronizace popisovače	B1/detailní synchronizace
720 x 400 při 70Hz	1280 x 720 při 60Hz	1920 x 1080 @ 60Hz [výchozí]	1366 x 768 při 60Hz
640 x 480 při 60Hz	1280 x 800 při 60Hz		1280 x 800 při 120Hz (RB)
640 x 480 při 67Hz	1280 x 1024 při 60Hz		
640 x 480 při 72Hz			
640 x 480 při 75Hz	1900 x 1200 při 60Hz (RB)		
800 x 600 při 56Hz	640 x 480 při 120Hz		
800 x 600 při 60Hz	800 x 600 při 120Hz		
800 x 600 při 72Hz	1024 x 768 při 120Hz		
800 x 600 při 75Hz			
832 x 624 při 75Hz			
1024 x 768 při 60Hz			
1024 x 768 při 70Hz			
1024 x 768 při 75Hz			
1280 x 1024 při 75Hz			
1152 x 870 při 75Hz			

Je podporováno 3D časování pro HDMI1.4b 3D

Je podporována 2D frekvence snímků	Frekvence	Formát
59 / 60 Hz volitelně	1920 x 1080p při 23,98 / 24Hz	Sbalení rámců
	1280 x 720p při 59,94 / 60Hz	Sbalení rámců
	1280 x 1080i při 59,94 / 60Hz	Vedle-sebe (napůl)
	1280 x 1080p při 23,98 / 24Hz	Nahoře-a-dole
	1280 x 720p při 59,94 / 60Hz	Nahoře-a-dole
50 Hz volitelně	1920 x 1080p při 23,98 / 24Hz	Sbalení rámců
	1280 x 720p při 50Hz	Sbalení rámců
	1280 x 1080i při 50Hz	Vedle-sebe (napůl)
	1280 x 1080p při 23,98 / 24Hz	Nahoře-a-dole
	1280 x 720p při 50Hz	Nahoře-a-dole

DODATEČNÉ INFORMACE

Synchronizace PC 3D

	Frekvence	Formát
HDMI	1920 x 1080 při 120Hz	Frame Sequential
	1280 x 800 při 120Hz	Frame Sequential
	1024 x 768 při 120Hz	Frame Sequential
	800 x 600 při 120Hz	Frame Sequential
	640 x 480 při 120Hz	Frame Sequential
VGA	1280 x 800 při 120Hz	Frame Sequential
	1024 x 768 při 120Hz	Frame Sequential
	800 x 600 při 120Hz	Frame Sequential
	640 x 480 při 120Hz	Frame Sequential

DODATEČNÉ INFORMACE

Velikost obrazu a promítací vzdálenost

Požadovaná velikost obrazu						Promítací vzdálenost (C)			
Úhlopříčka		Šířka		Výška		Široký		Teleobjektivový obraz	
m	palce	m	palce	m	palce	m	stopy	m	stopy
0,91	36	0,80	31,38	0,45	17,65	/	/	1,77	5,80
1,02	40	0,89	34,86	0,50	19,61	/	/	1,97	6,45
1,27	50	1,11	43,58	0,62	24,51	1,54	5,05	2,46	8,06
1,52	60	1,33	52,29	0,75	29,42	1,85	6,06	2,95	9,67
1,78	70	1,55	61,01	0,87	34,32	2,15	7,07	3,44	11,29
2,03	80	1,77	69,73	1,00	39,22	2,46	8,08	3,93	12,90
2,29	90	1,99	78,44	1,12	44,12	2,77	9,09	4,42	14,51
2,54	100	2,21	87,16	1,25	49,03	3,08	10,10	4,91	16,12
3,05	120	2,66	104,59	1,49	58,83	3,69	12,11	5,90	19,35
3,81	150	3,32	130,74	1,87	73,54	4,62	15,14	7,37	24,19
4,57	180	3,98	156,88	2,24	88,25	5,54	18,17	8,85	29,02
5,08	200	4,43	174,32	2,49	98,05	6,15	20,19	/	/
6,35	250	5,53	217,89	3,11	122,57	7,69	25,24	/	/
7,62	300	6,64	261,47	3,74	147,08	9,23	30,29	/	/

Rozsah posunu objektivu					
Střed objektivu PJ k horní straně obrazu				Rozsah zoomu obrazu	
Svisle +	Svisle -	Rozsah svislého posunu	Svislý rozsah při libovolné vodorovné poloze	Vodorovně +	Vodorovně -
(Max.) (A)	(Min.) (B)			(Vpravo)	(Vlevo)
cm	cm	cm	cm	cm	cm
51,6	44,8	6,7	Není k dispozici	0	0
57,3	49,8	7,5	Není k dispozici	0	0
71,6	62,3	9,3	Není k dispozici	0	0
85,9	74,7	11,2	Není k dispozici	0	0
100,2	87,2	13,1	Není k dispozici	0	0
114,6	99,6	14,9	Není k dispozici	0	0
128,9	112,1	16,8	Není k dispozici	0	0
143,2	124,5	18,7	Není k dispozici	0	0
171,8	149,4	22,4	Není k dispozici	0	0
214,8	186,8	28,0	Není k dispozici	0	0
257,8	224,1	33,6	Není k dispozici	0	0
286,4	249,1	37,4	Není k dispozici	0	0
358,0	311,3	46,7	Není k dispozici	0	0
429,6	373,6	56,0	Není k dispozici	0	0

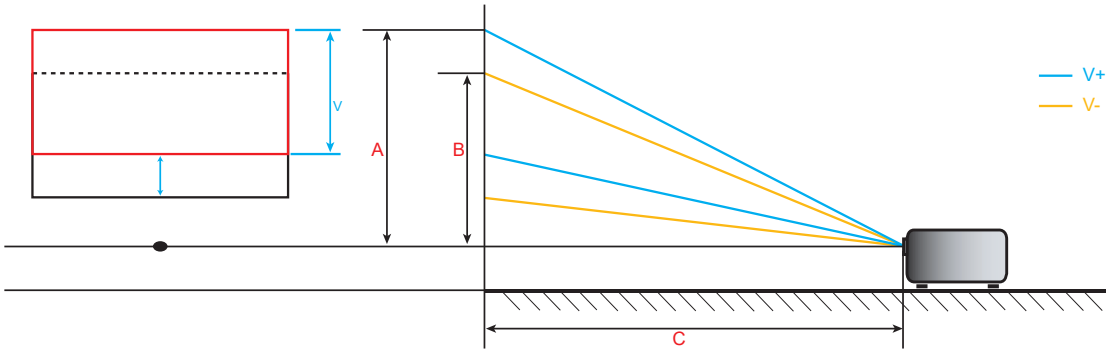

DODATEČNÉ INFORMACE

Rozměry projektoru a stropní instalace

1. Aby se zabránilo poškození projektoru, použijte stropní držák Optoma.
2. Pokud chcete použít jinou soupravu pro montáž projektoru, ujistěte se, že použité šrouby splňují následující parametry:

- Typ šroubu: M6*10
- Minimální délka šroubu: 10mm

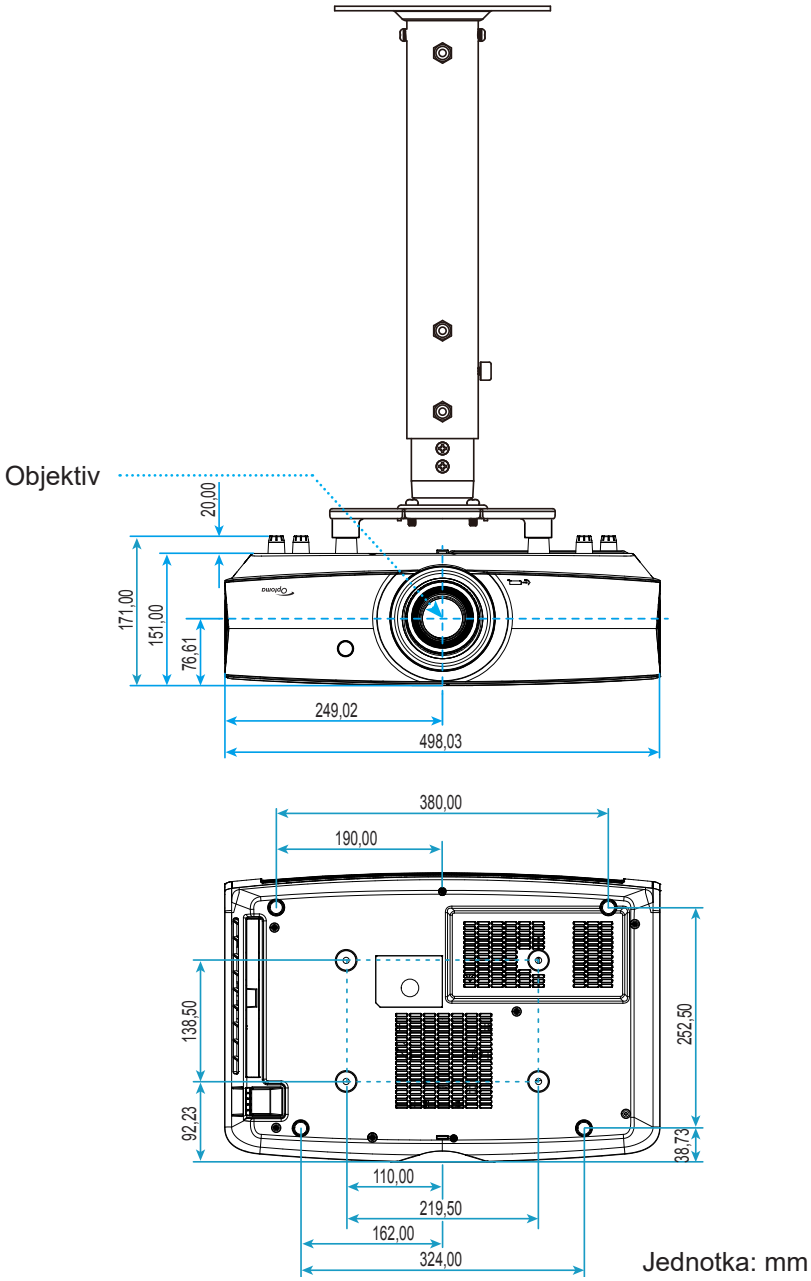

Poznámka: *Uvědomte si, že škody vzniklé nesprávnou montáží ruší platnost záruky.*

Varování:

- Pokud zakoupíte stropní držák jiného výrobce, použijte šrouby správné velikosti. Velikost šroubu se bude lišit v závislosti na tloušťce montážní desky.
- Mezi stropem a spodní stranou projektoru musí být zachována mezera alespoň 10 cm.
- Neumísťujte projektor v blízkosti zdroje tepla.

DODATEČNÉ INFORMACE

Kód IR dálkového ovládání

Pro datový model

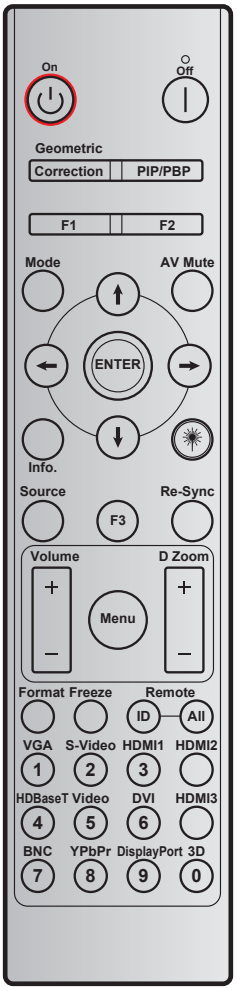

Tlačítko	Potisk tlačítka	Kód tlačítka				Opakovat
		BYTE1	BYTE2	BYTE3	BYTE4	
		uživatelský 0	uživatelský 1	data 0	data 1	
Zapnutí ⏻	Zap.	32	CD	02	#BYTE3	F1
Vypnutí |	Vyp.	32	CD	2E	#BYTE3	F1
Geometrická korekce	Geometrická korekce	32	CD	96	#BYTE3	F1
F1	F1	32	CD	26	#BYTE3	F1
F2	F2	32	CD	27	#BYTE3	F1
Režim	Režim	32	CD	95	#BYTE3	F1
Čtyři směrové klávesy výběru (↑/↓/←/→)	Šipka nahoru	32	CD	C6	#BYTE3	F1
	Šipka dolů	32	CD	C7	#BYTE3	F1
	Šipka vlevo	32	CD	C8	#BYTE3	F1
	Šipka vpravo	32	CD	C9	#BYTE3	F1
Vstoupit	Vstoupit	32	CD	C5	#BYTE3	F1
Ztlumit AV	Ztlumit AV	32	CD	03	#BYTE3	F1
Informace	Info.	32	CD	25	#BYTE3	F1

DODATEČNÉ INFORMACE

Tlačítko	Potisk tlačítka	Kód tlačítka				Opakovat
		BYTE1	BYTE2	BYTE3	BYTE4	
		uživatelský 0	uživatelský 1	data 0	data 1	
Laser ✷	Laser	Není k dispozici	Není k dispozici	Není k dispozici	Není k dispozici	Není k dispozici
Source	Source	32	CD	18	#BYTE3	F1
F3	F3	32	CD	66	#BYTE3	F1
Opakovaná synchronizace	Opakovaná synchronizace	32	CD	04	#BYTE3	F1
Hlasitost	Hlasitost +	32	CD	09	#BYTE3	F1
	Hlasitost -	32	CD	0C	#BYTE3	F1
D Zoom	D Zoom +	32	CD	08	#BYTE3	F1
	D Zoom -	32	CD	0B	#BYTE3	F1
Menu	Menu	32	CD	88	#BYTE3	F1
Formát	Formát	32	CD	15	#BYTE3	F1
Blokováno	Blokováno	32	CD	06	#BYTE3	F1
Dálkový ovládaní	ID vzdál.	3201~ 3299		Není k dispozici		
	Vzdál. VŠE	32CD		Není k dispozici		
VGA / 1	1/VGA	32	CD	8E	#BYTE3	F1
S-Video / 2	2/S-Video	32	CD	1D	#BYTE3	F1
HDMI1 / 3	3/HDMI1	32	CD	16	#BYTE3	F1
HDMI2	HDMI2	32	CD	9B	#BYTE3	F1
HDBaseT / 4	4/HDBaseT	32	CD	70	#BYTE3	F1
Video / 5	5/Video	32	CD	1C	#BYTE3	F1
6	6	32	CD	19	#BYTE3	F1
HDMI3	HDMI3	32	CD	98	#BYTE3	F1
7	7	32	CD	1A	#BYTE3	F1
YPbPr / 8	8/YPbPr	32	CD	17	#BYTE3	F1
9	9	32	CD	9F	#BYTE3	F1
3D / 0	0/3D	32	CD	89	#BYTE3	F1

Pro domácí model

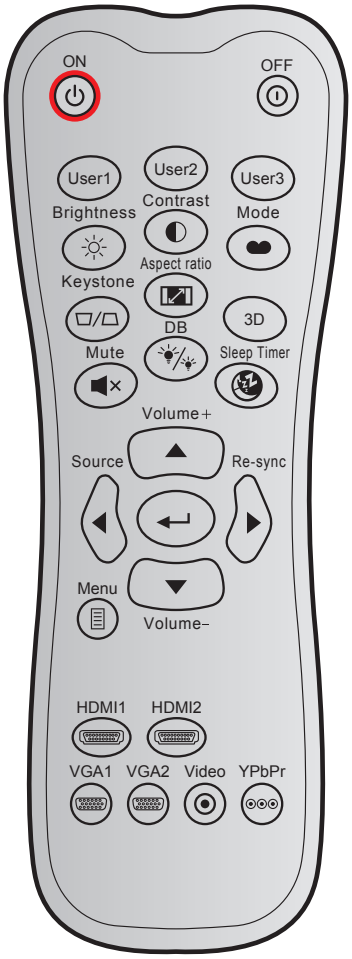

Tlačítko		Vlastní režim		Kód tlačítka		Potisk tlačítka	Popis
		Bajt 1	Bajt 2	Bajt 3	Bajt 4		
Zapnutí	⏻	32	CD	02	FD	Zap.	Stisknutím zapněte projektor.
Vypnutí	⏼	32	CD	2E	D1	Vyp.	Stisknutím vypněte lampu projektoru.
Uživatel1		32	CD	36	C9	Uživatel1	Tlačítka definovaná uživatelem. Pokyny pro nastavení viz stránka *42*.
Uživatel2		32	CD	65	9A	Uživatel2	
Uživatel3		32	CD	66	99	Uživatel3	
Jas	☼	32	CD	41	BE	Jas	Slouží k nastavení jasu obrazu.
Kontrast	◐	32	CD	42	BD	Kontrast	Ovládá stupeň rozdílu mezi nejsvětlejšími a nejtmavšími částmi obrazu.
Mód zobrazení		32	CD	05	FA	Režim	Vyberte režim zobrazení pro optimalizovaná nastavení pro různá použití. Viz stránka *33*.
Sbíhavost	▱/▱	32	CD	07	F8	Sbíhavost	Žádná funkce
Projekční poměr		32	CD	64	9B	Projekční poměr	Stisknutím změníte poměr stran zobrazeného obrazu.
Tři rozměry		32	CD	89	76	3D	Stisknutím tohoto tlačítka ručně vyberte režim 3D, který odpovídá vašemu 3D obsahu.
Ztlumit	🔇	32	CD	52	AD	Ztlumit	Slouží k dočasnému vypnutí/zapnutí zvuku.
DB (Dynamic Black)		32	CD	44	BB	DB	Automaticky upraví jas obrazu pro dosažení optimálního kontrastu.

Tlačítko		Vlastní režim		Kód tlačítka		Potisk tlačítka	Popis
		Bajt 1	Bajt 2	Bajt 3	Bajt 4		
Časovač		32	CD	63	9C	Časovač	Nastavte časový interval, po kterém dojde k vypnutí projektoru.
Hlasitost +		32	CD	11	EE	Hlasitost +	Úpravou zvyšte hlasitost.
Čtyřsměrná tlačítka		32	CD	11	EE	▲	Tlačítka ▲, ◄, ► nebo ▼slouží k výběru položek nebo k úpravám výběru.
		32	CD	10	EF	◄	
		32	CD	12	ED	►	
		32	CD	14	EB	▼	
Source		32	CD	10	EF	Source	Stisknutím tlačítka „Source“ vyberte vstupní signál.
Tlačítko Enter		32	CD	0F	F0	↵	Potvrďte výběr položky.
Opakovaná synchronizace		32	CD	12	ED	Opakovaná synchronizace	Automaticky synchronizuje projektor se vstupním zdrojem.
Hlasitost -		32	CD	14	EB	Hlasitost -	Úpravou snížíte hlasitost.
Menu		32	CD	0E	F1	Menu	Zobrazí nebo ukončí nabídku OSD projektoru.
HDMI 1		32	CD	16	E9	HDMI1	Stisknutím „HDMI1“ vyberte zdroj z konektoru HDMI 1.
HDMI 2		32	CD	30	CF	HDMI2	Stisknutím „HDMI2“ vyberte zdroj z konektoru HDMI 2.
VGA 1		32	CD	1B	E4	VGA1	Stisknutím položky „VGA1“ vyberete jako zdroj konektor VGA.
VGA 2		32	CD	1E	E1	VGA2	Žádná funkce
Video		32	CD	1C	E3	Video	Žádná funkce
YPbPr		32	CD	17		YPbPr	Žádná funkce

DODATEČNÉ INFORMACE

Odstraňování problémů

Dojde-li k problémům s projektorem, řiďte se následujícími informacemi. Pokud problem přetrvává,kontaktujte prosím Vašeho lokálního distributora nebo servisní centrum.

Problémy s obrazem

Na promítací ploše se neobjevuje žádný obraz.

- Ujistěte se, že jsou všechny kabely a spojení správně a pevně připojeny, jak je popsáno v kapitole “Instalace”.
- Zkontrolujte, zda v konektorech nejsou ohnuty či odlomeny kolíky.
- Zkontrolujte, zda není zapnutá funkce “Ztlumit”.

Obraz je rozostřený

- Otáčejte zaostřovací kroužek po nebo proti směru hodin, dokud nebude obraz ostrý a zřetelný. (Viz stránka *19)*.
- Ujistěte se, zda se promítací plocha nachází v požadované vzdálenosti od projektoru. (Viz stránka *56*).

Obraz se táhne, pokud je zobrazení v režimu 16:9 DVD.

- Když přehráváte anamorfní DVD nebo 16:9 DVD, projektor zobrazí nejlepší obraz ve formátu 16:9 na straně projektoru.
- Pokud přehráváte titul DVD ve formátu LBX, nastavte v nabídce OSD projektoru formát LBX.
- Pokud přehráváte tituly DVD ve formátu 4:3, nastavte v nabídce OSD projektoru formát 4:3.
- Na vašem DVD přehrávači nastavte formát zobrazení s poměrem stran 16:9 (široký).

Obraz je příliš malý nebo příliš velký

- Otáčením páčky zoomu po nebo proti směru hodin zvětšete nebo zmenšete promítaný obraz. (Viz stránka *18)*.
- Projektor posuňte blíž nebo dál od promítací plochy.
- Stiskněte “Menu” na panelu projektoru a přejděte na “Obrázek→ Projekční poměr”. Vyzkoušejte různá nastavení.

Obraz má zešikmené boční okraje:

- Je-li to možné, změňte polohu projektoru tak, aby byl směřoval na střed promítací plochy a byl pod ní.

Obraz je převrácený

- Stiskněte tlačítko „Menu“ na panelu projektoru, přejděte na „Nastavení → Projekce“ z nabídky OSD a upravte směr projekce.

DODATEČNÉ INFORMACE

Jiné problémy

Projektor přestal reagovat na všechny ovládací prvky

- Pokus je to možné, projektor vypněte, odpojte napájecí kabel od sítě a počkejte nejméně 20 sekund.

Problémy s dálkovým ovládáním

Nefunguje-li dálkové ovládání

- Zkontrolujte, zda je pracovní úhel dálkového ovládání v rozsahu ±15° vůči přijímači IR na projektoru.
- Mezi dálkovým ovládáním a projektorem nesmí být překážky. Postavte se do vzdálenosti 7 m od projektoru.
- Zkontrolujte správné vložení baterií.
- Pokud jsou baterie vybité, vyměňte je.

DODATEČNÉ INFORMACE

Varovné indikátory

Když se rozsvítí nebo rozblikají výstražné indikátory (viz níže), projektor se automaticky vypne:

- Indikátor LED „Laser“ svítí červeně a pokud LED „Napájení“ bliká červeně.
- Indikátor LED „Temp“ svítí červeně a pokud LED „Napájení“ bliká červeně. Znamená to, že projektor je přehřátý. Za normálních okolností se může projektor znovu zapnout.
- Indikátor LED „Temp“ bliká červeně a pokud indikátor LED „Napájení“ bliká červeně.

Odpojte napájecí kabel od projektoru, počkejte 30 sekund a akci zopakujte. Pokud se výstražné indikátory znovu rozsvítí, požádejte o pomoc nejbližší servisní středisko.

Zprávy indikátorů LED

Message	Indikátor LED napájení		Indikátor LED teploty	Indikátor LED laseru
	(Červený)	(Modrý)	(Červený)	(Červený)
Pohotovostní stav (Vstupní napájecí šňůra)	Stále svítí			
Zapnuto (zahřívání)		Bliká (0,5 sec nesvítí / 0,5 sec svítí)		
Zapnuto a laser svítí		Stále svítí		
Vypnutí (Chlazení)		Bliká (0,5 sec nesvítí / 0,5 sec svítí). Po vypnutí ventilátoru chlazení znovu svítí červeně.		
Chyba (Selhání laseru)	Bliká			Stále svítí
Chyba (Závada ventilátoru)	Bliká		Bliká	
Chyba (Nadměrná teplota)	Bliká		Stále svítí	
Pohotovost (režim vypalování)		Bliká		
Vypalování (zahřívání) (*)		Bliká		
Vypalování (chlazení) (*)		Bliká		
Vypalování (laser svítí) (*)		Bliká (3 s svítí/1 s nesvítí)		
Vypalování (laser nesvítí) (*)		Bliká (1 s svítí/3 s nesvítí)		

Poznámka:

- *(*)Pokud je napájení nižší, než 0,5 W a indikátor LED napájení svítí červeně, změňte indikátor LED na blikající červenou.*
  - *a) Po zmizení nabídky OSD zhasnou všechny indikátory LED.*
  - *b) Indikátor LED napájení svítí: Žádný signál; nabídka OSD zmizí.*
  - *c) Indikátor LED napájení nesvítí: Byl rozpoznán signál; nabídka OSD zmizí.*

DODATEČNÉ INFORMACE

- Vypnutí:

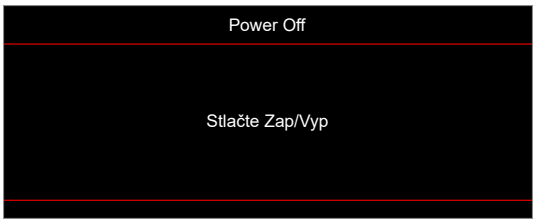

- Upozornění na stav teploty:

DODATEČNÉ INFORMACE

Specifikace

Optika	Popis
Maximální rozlišení	4K UHD
Nativní rozlišení	2716 x 1528
Objektiv	Seřízení ručního zoomu a ručního ostření
Velikost obrazu (úhlopříčně)	26,45” ~ 302,2” (rozsah ostření s optimalizací při velikosti širokoúhlého obrazu 60”)
Vzdálenost promítání	1,3 m ~ 9,3 m (rozsah ostření optimalizovaný při šířce 1,846 m)
Barevná teplota	Standard D65: (0.313, 0.329)

Elektro	Popis
Vstupy	• HDMI 1.4b • HDMI V2.0 HDCP2.2 / MHL V2.2 • Vstup VGA (podporuje YpbPr) • Vstup zvuku 3,5 mm • Zástrčka RS232C (9 kolíků D-SUB) • RJ-45 (podporuje webové ovládání) • USB typ A
Výstupy	• Výstup zvuku 3,5 mm • SPDIF výstup • 12 V spoušť (konektor 3,5 mm)
Control	Servisní USB typ A
Reprodukce barev	1073,4 milionů barev
Frekvence vykreslování	• Frekvence vodorovného vykreslování: 31,000 - 135,000KHz • Frekvence svislého vykreslování: 24 - 120Hz
Zabudovaný reproduktor	Ano, 2 x 5 W
Napájení	100 - 240 V ± 10 %, ~ 50/60 Hz
Vstupní proud	4,4A

Rozměry a hmotnost	Popis
Orientace při instalaci	Přední, Zadní, Strop-nahoře, Zadní-nahoře
Rozměry	498,1 mm (Š) x 331,1 mm (H) x 154 mm (V) (bez nožek)
Hmotnost	Méně než 10kg
Provozní prostředí	Provoz při teplotě 5 ~ 40 °C , 10 až 85 % vlhkost (bez kondenzace)

Poznámka: *Změny specifikací bez předchozího upozornění vyhrazeny.*

DODATEČNÉ INFORMACE

Globální zastoupení Optoma

V případě potřeby servisních služeb nebo konzultace se obraťte na místní zastoupení firmy.

USA
47697 Westinghouse Drive,
Fremont, CA 94539, USA
www.optomausa.com

888-289-6786
510-897-8601
services@optoma.com

Kanada
47697 Westinghouse Drive,
Fremont, CA 94539, USA
www.optomausa.com

888-289-6786
510-897-8601
services@optoma.com

Latinská Amerika
47697 Westinghouse Drive,
Fremont, CA 94539, USA
www.optomausa.com

888-289-6786
510-897-8601
services@optoma.com

Evropa
Unit 1, Network 41, Bourne End Mills
Hemel Hempstead, Herts,
HP1 2UJ, United Kingdom
www.optoma.eu
Servisní tel : +44 (0)1923 691865

+44 (0) 1923 691 800
+44 (0) 1923 691 888
service@tsc-europe.com

Benelux BV
Randstad 22-123
1316 BW Almere
The Netherlands
www.optoma.nl

+31 (0) 36 820 0252
+31 (0) 36 548 9052

Francie
Bâtiment E
81-83 avenue Edouard Vaillant
92100 Boulogne Billancourt, France

+33 1 41 46 12 20
+33 1 41 46 94 35
savoptoma@optoma.fr

Španělsko
C/ José Hierro, 36 Of. 1C
28522 Rivas VaciaMadrid,
Spain

+34 91 499 06 06
+34 91 670 08 32

Německo
Wiesenstrasse 21 W
D40549 Düsseldorf,
Germany

+49 (0) 211 506 6670
+49 (0) 211 506 66799
info@optoma.de

Skandinávie
Lerpeveien 25
3040 Drammen
Norway

+47 32 98 89 90
+47 32 98 89 99
info@optoma.no

PO.BOX 9515
3038 Drammen
Norway

Korea
WOOMI TECH.CO.,LTD.
4F, Minu Bldg.33-14, Kangnam-Ku,
Seoul, 135-815, KOREA
korea.optoma.com

+82+2+34430004
+82+2+34430005

Japonsko
東京都足立区綾瀬3-25-18
株式会社オーエス
コンタクトセンター: 0120-380-495

info@os-worldwide.com
www.os-worldwide.com

Tchaj-wan
12F., No.213, Sec. 3, Beixin Rd.,
Xindian Dist., New Taipei City 231,
Taiwan, R.O.C.
www.optoma.com.tw

+886-2-8911-8600
+886-2-8911-6550
services@optoma.com.tw
asia.optoma.com

Hongkong
Unit A, 27/F Dragon Centre,
79 Wing Hong Street,
Cheung Sha Wan,
Kowloon, Hong Kong

+852-2396-8968
+852-2370-1222
www.optoma.com.hk

Čína
5F, No. 1205, Kaixuan Rd.,
Changning District
Shanghai, 200052, China

+86-21-62947376
+86-21-62947375
www.optoma.com.cn

P/N:36.7F701G001-A

www.optoma.com