Proyektor DLP®

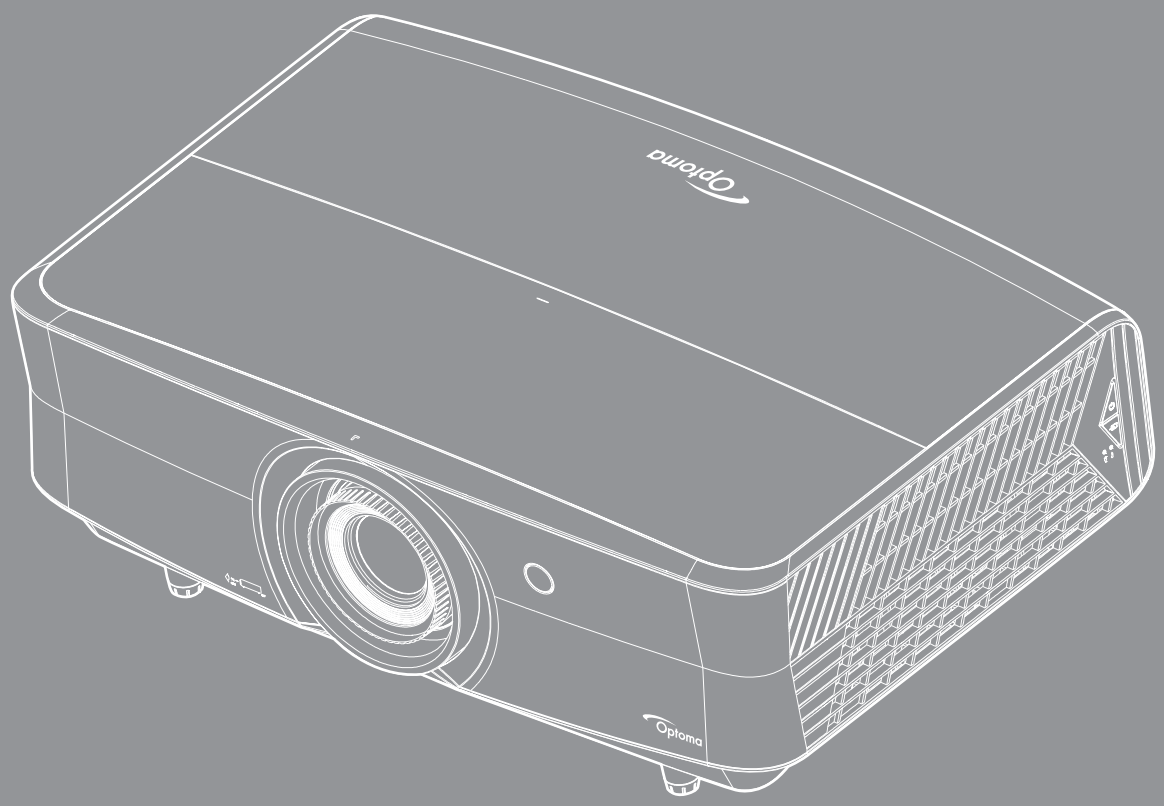

Panduan Pengguna

DAFTAR ISI

KESELAMATAN 4

Petunjuk Keselamatan Penting 4
Informasi Keselamatan Radiasi Laser 5
Pemberitahuan Laser 6
EN 50689:2021 6
Informasi Keselamatan 3D 6
Hak cipta 6
Pelepasan tanggung jawab hukum 7
Pengenalan Hak Cipta 7
FCC 7
Pernyataan Kesesuaian untuk negara di Uni Eropa 8
WEEE 8

PENDAHULUAN 9

Ikhtisar Kemasan 9
Aksesori standar 9
Aksesori tambahan 9
Ikhtisar Produk 10
Sambungan 11
Keypad 12
Pengendali jarak jauh 13

PERSIAPAN DAN PEMASANGAN 15

Memasang proyektor 15
Menyambungkan sumber ke proyektor 17
Menyesuaikan gambar proyeksi 18
Konfigurasi remote 20

MENGGUNAKAN PROYEKTOR 22

Menghidupkan/mematikan proyektor 22
Memilih sumber input 23
Fitur dan navigasi menu 24
Pohon Menu OSD 25
Tampilkan menu pengaturan gambar 33
Menampilkan menu 3D 37
Menampilkan menu rasio aspek 37
Menampilkan menu sembunyikan tepi 39
Menampilkan menu perbesaran digital 39
Menampilkan menu pergeseran gambar 39
Menu pengeras suara internal audio 40
Menu Audio Tidak Aktif 40
Menu volume audio 40
Menu input audio pada audio 40

Menu audio pada audio OUT *40*
Konfigurasi menu proyeksi *41*
Konfigurasi menu pengaturan filter *41*
Konfigurasi menu pengaturan daya *41*
Konfigurasi menu keamanan *42*
Konfigurasi menu tes corak *42*
Mengkonfigurasi menu pengaturan jarak jauh *42*
Konfigurasi menu ID proyektor *42*
Menu konfigurasi 12V trigger *43*
Konfigurasi menu pilihan *43*
Menu konfigurasi atur ulang OSD *44*
Menu LAN jaringan *44*
Menu kontrol jaringan *45*
Menu pengaturan kontrol jaringan konfigurasi *46*
Menu info *51*

PEMELIHARAAN 52

Memasang dan Membersihkan Penyaring Debu *52*

INFORMASI LAINNYA 53

Resolusi kompatibel *53*
Ukuran gambar dan jarak proyeksi *56*
Dimensi proyektor dan pemasangan pada plafon *57*
Kode remote IR *58*
Mengatasi masalah *62*
Indikator Peringatan *64*
Spesifikasi *66*
Kantor Global Optoma *67*

KESELAMATAN

	Lampu yang berkedip dengan tanda panah di dalam di segitiga sama sisi ditujukan untuk memberitahu pengguna tentang adanya “voltase berbahaya” yang tidak diisolasi di dalam produk yang cukup tinggi untuk dapat menyebabkan risiko kejutan listrik bagi seseorang.
	Tanda seru di dalam segitiga sama sisi ditujukan untuk memberi tahu pengguna tentang adanya petunjuk pengoperasian dan pemeliharaan (servis) yang penting di dalam literatur yang disertakan bersama perangkat.

Ikuti semua peringatan, tindakan pencegahan, dan pemeliharaan yang disarankan dalam panduan pengguna ini.

Petunjuk Keselamatan Penting

- Jangan halangi saluran ventilasi apa pun. Untuk memastikan pengoperasian proyektor yang benar dan melindunginya dari panas yang terlalu tinggi, disarankan untuk memasang proyektor di tempat yang ventilasinya tidak terhalang. Misalnya, jangan letakkan proyektor di meja kecil yang penuh barang, sofa, kasur, dll. Jangan letakkan proyektor di dalam wadah, seperti rak buku atau kabinet yang membatasi aliran udara.
- Untuk mengurangi risiko kebakaran dan/atau sengatan listrik, jangan biarkan proyektor terkena hujan atau lembab. Jangan pasang di dekat sumber panas seperti radiator, alat pemanas, kompor atau perangkat lainnya seperti amplifier yang menghasilkan panas.
- Jangan biarkan benda atau cairan apa pun masuk ke proyektor. Benda tersebut dapat menyentuh titik tegangan berbahaya dan merusak komponen yang dapat menyebabkan kebakaran atau sengatan listrik.
- Jangan gunakan unit dalam kondisi berikut:
  - Di lingkungan yang terlalu panas, dingin, atau lembab.
    (i) Pastikan bahwa suhu ruangan di sekitarnya berada dalam kisaran 5°C ~ 40°C
    (ii) Kelembaban relatif 10% ~ 85%
  - Di wilayah yang banyak terkena debu dan kotoran.
  - Di dekat perangkat yang menghasilkan medan magnet kuat.
  - Di bawah sinar matahari langsung.
- Jangan gunakan alat jika rusak secara fisik atau disalahgunakan. Kerusakan fisik/ penyalahgunaan termasuk (namun tidak terbatas pada):
  - Unit terjatuh.
  - Kabel atau konektor catu daya rusak.
  - Cairan tumpah ke proyektor.
  - Proyektor terkena hujan atau lembab.
  - Sesuatu jatuh ke proyektor atau ada komponen yang lepas di dalamnya.
- Jangan letakkan proyektor pada permukaan yang tidak rata. Proyektor dapat terjatuh yang mengakibatkan kerusakan pada proyektor maupun cedera fisik.
- Jangan halangi cahaya dari lensa proyektor selama pengoperasian berlangsung. Lampu akan membuat objek tersebut panas dan mungkin meleleh, sehingga mengakibatkan luka bakar atau kebakaran.
- Jangan buka atau bongkar proyektor karena tindakan ini dapat menyebabkan sengatan listrik.
- Jangan coba perbaiki unit sendiri. Membuka atau melepas penutup dapat menyebabkan Anda terkena tegangan berbahaya atau bahaya lainnya. Hubungi Optoma sebelum membawa unit untuk diperbaiki.
- Lihat tanda terkait keselamatan pada penutup proyektor.
- Unit hanya boleh diperbaiki oleh teknisi servis resmi.
- Hanya gunakan pelengkap/ aksesoris yang ditentukan oleh produsen.
- Jangan tatap lensa proyektor secara langsung selama pengoperasian. Cahaya yang terang dapat merusak mata Anda.
- Proyektor akan mendeteksi masa pakai sumber cahaya yang terpasang.
- Saat mematikan proyektor, pastikan siklus pendinginan telah selesai sebelum melepaskan kabel daya. Berikan waktu 90 detik untuk mendinginkan proyektor.
- Matikan alat dan lepas konektor daya dari stopkontak AC sebelum membersihkan produk.

- Gunakan kain kering yang lembut dibasahi dengan deterjen lembut untuk membersihkan housing layar. Jangan gunakan pembersih, lilin, atau larutan abrasif untuk membersihkan unit.
- Lepas konektor daya dari stopkontak AC jika produk tidak akan digunakan dalam jangka waktu lama.
- Jangan letakkan proyektor di tempat yang mungkin akan terkena getaran atau guncangan.
- Jangan sentuh lensa dengan tangan kosong.
- Keluarkan baterai dari remote control sebelum proyektor disimpan. Jika baterai tidak dikeluarkan dari remote dalam waktu lama, baterai dapat bocor.
- Jangan gunakan atau simpan proyektor di tempat yang mungkin terdapat asap dari minyak atau rokok karena berdampak buruk terhadap kualitas performa proyektor.
- Ikuti pemasangan orientasi proyektor yang benar karena pemasangan nonstandar dapat mempengaruhi performa proyektor.
- Gunakan kabel ekstensi dan atau pelindung lonjakan listrik karena terputusnya aliran daya dan pemadaman listrik dapat MERUSAK perangkat.

Informasi Keselamatan Radiasi Laser

- Mematuhi 21 CFR 1040.10 dan 1040.11 kecuali untuk kesesuaian dengan Kelompok Risiko 2 LIP sebagaimana didefinisikan dalam IEC 62471-5:Ed. 1.0. Untuk informasi lebih lanjut lihat Informasi Laser No. 57, tertanggal 8 Mei 2019.

IEC 60825-1:2014, EN 60825-1:2014+A11:2021, EN 50689:2021 CLASS 1 CONSUMER LASER PRODUCT RISK GROUP 2, Complies with 21 CFR 1040.10 and 1040.11 except for conformance as a Risk Group 2 LIP as defined in IEC 62471-5:Ed.1.0. For more information see Laser Notice No. 57, dated May 8, 2019.
IEC 60825-1:2014 等級1雷射產品RG2危險等級
IEC 60825-1:2014 1类激光产品RG2危险等级

Gagal mematuhi petunjuk berikut akan berakibat kematian atau cedera parah.

- Proyektor ini memiliki modul laser Kelas 4 internal. Pembongkaran atau modifikasi sangat berbahaya dan sama sekali tidak boleh dilakukan.
- Pengoperasian atau penyesuaian apa pun yang tidak diperintahkan secara khusus dalam panduan pengguna akan berisiko terpapar radiasi laser berbahaya.
- Jangan buka atau bongkar proyektor karena dapat mengakibatkan kerusakan akibat paparan radiasi laser.
- Jangan tatap sinar saat proyektor dalam kondisi hidup. Cahaya terang dapat mengakibatkan kerusakan mata permanen.
- Saat menghidupkan proyektor, pastikan tidak ada orang di area proyeksi yang melihat lensa.
- Tidak mengikuti prosedur kontrol, penyesuaian, atau pengoperasian dapat mengakibatkan kerusakan akibat paparan radiasi laser.
- Petunjuk memadai untuk pembongkaran, pengoperasian, dan pemeliharaan, termasuk peringatan terkait tindakan pencegahan untuk menghindari paparan laser.
- 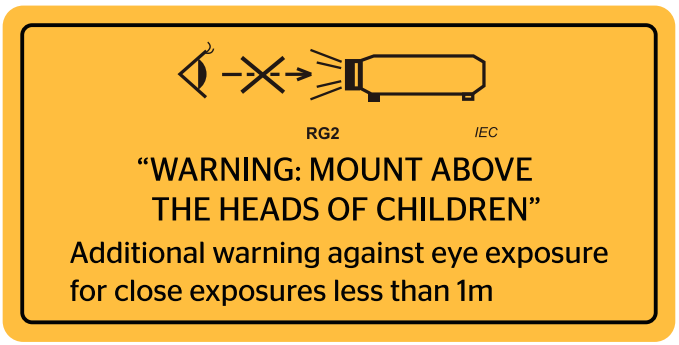

  IEC 60825-1: 2014 Kelas 1 RG2
  IEC 62471-5:2015 RG2
- Petunjuk tambahan untuk pengawasan terhadap anak, jangan menatap, dan jangan gunakan alat bantu optik tambahan.
- Petunjuk tambahan untuk memasang di atas jangkauan anak-anak.
- Informasi diberikan untuk mengawasi anak-anak dan jangan pernah biarkan mereka menatap ke arah sinar proyektor pada jarak berapa pun dari proyektor.
- Informasi diberikan agar berhati-hati ketika menggunakan remote control untuk menghidupkan proyektor ketika berada di depan lensa proyektor.
- Informasi diberikan kepada pengguna untuk menghindari penggunaan alat bantu optik seperti teropong binokular atau teleskop ke arah sinar.
- Ketika sumber cahaya terang, jangan tatap ke arah sinar, RG2 IEC 62471-5:2015.
- PERINGATAN: PASANG DI ATAS KEPALA ANAK-ANAK. Direkomendasikan untuk menggunakan dudukan langit-langit bersama produk ini untuk meletakkannya di atas mata anak-anak.

Pemberitahuan Laser

IEC 60825-1:2014: PRODUK LASER KELAS 1 - KELOMPOK RISIKO 2.

Pemakaian produk ditujukan sebagai produk konsumen dan mematuhi EN 50689:2021.

PRODUK LASER KONSUMEN KELAS 1

EN 50689:2021

Informasi Keselamatan 3D

Ikuti semua saran peringatan dan tindakan pencegahan sebelum Anda atau anak Anda menggunakan fungsi 3D.

Peringatan

Anak-anak dan remaja mungkin lebih rentan terhadap masalah kesehatan yang terkait dengan tampilan 3D dan harus diawasi lebih dekat saat menonton gambar ini.

Peringatan Epilepsi Fotosensitif dan Risiko Kesehatan Lainnya

- Beberapa pengguna mungkin mengalami serangan epilepsi atau stroke saat melihat gambar berkedip tertentu atau lampu yang terkandung dalam gambar Proyektor maupun video game. Jika Anda menderita, atau memiliki riwayat epilepsi atau stroke di keluarga Anda, konsultasikan ke dokter sebelum menggunakan fungsi 3D.
- Meskipun Anda tidak memiliki riwayat epilepsi maupun stroke pada diri atau keluarga, namun kondisi ini mungkin tidak terdiagnosis sehingga dapat mengakibatkan serangan epilepsi fotosensitif.
- Wanita hamil, usia lanjut, penderita kondisi medis parah, mereka yang kurang tidur, sedang sakit flu, atau berada di bawah pengaruh alkohol harus menghindari penggunaan fungsi 3D pada unit ini.
- Jika Anda mengalami salah satu dari gejala berikut, segera hentikan menonton gambar 3D dan hubungi dokter: (1) pandangan berubah; (2) sakit kepala ringan; (3) pusing; (4) gerakan di luar keinginan seperti mata atau otot berkedut; (5) bingung; (6) mual; (7) hilang kesadaran; (8) sawan; (9) kram; dan/atau (10) hilang orientasi. Anak-anak dan remaja mungkin cenderung lebih mengalami gejala ini dibandingkan orang dewasa. Orang tua harus memantau anak-anak mereka dan menanyakan apakah mereka mengalami gejala tersebut.
- Menonton proyeksi 3D juga dapat mengakibatkan mual, efek visual nyata, disorientasi, ketegangan pada mata, dan penurunan stabilitas postural. Pengguna disarankan untuk sering istirahat agar mengurangi potensi efek tersebut. Jika mata menunjukkan tanda-tanda keletihan maupun kering atau jika Anda mengalami gejala di atas, segera hentikan dan jangan lanjutkan penggunaan perangkat ini kurang lebih selama tiga puluh menit setelah gejala tersebut hilang.
- Menonton proyeksi 3D sambil duduk terlalu dekat dengan layar dalam waktu lama dapat merusak penglihatan. Jarak menonton yang ideal minimal harus tiga kali tinggi layar. Sebaiknya posisi mata penonton sejajar dengan layar.
- Menonton proyeksi 3D sewaktu mengenakan kacamata 3D dalam waktu lama dapat mengakibatkan sakit kepala atau lelah. Jika Anda mengalami sakit kepala, lelah, atau pusing, hentikan menonton proyeksi 3D dan beristirahatlah.
- Jangan gunakan kacamata 3D untuk tujuan selain menonton proyeksi 3D.
- Mengenakan kacamata 3D untuk tujuan lain (sebagai kacamata biasa, kacamata riben, kacamata pelindung, dsb.) dapat membahayakan Anda secara fisik dan menurunkan kemampuan penglihatan.
- Menonton proyeksi 3D dapat mengakibatkan disorientasi bagi pengguna tertentu. Karenanya, JANGAN tempatkan PROYEKTOR 3D di dekat tangga terbuka, kabel, balkon, atau benda yang dapat membuat proyektor tergencet, tertindih, roboh, rusak, atau jatuh.

Hak cipta

Versi ini, termasuk semua foto, gambar, dan perangkat lunak, dilindungi berdasarkan undang-undang hak cipta internasional, dengan semua hak dilindungi undang-undang. Panduan pengguna maupun materi dalam dokumen ini tidak dapat disalin tanpa izin tertulis sebelumnya dari penulis.

© Hak cipta 2019

Pelepasan tanggung jawab hukum

Informasi dalam dokumen ini dapat berubah sewaktu-waktu tanpa pemberitahuan sebelumnya. Produsen tidak memberikan pernyataan atau jaminan terkait isi dokumen ini dan secara tegas melepaskan tanggung jawab hukumnya atas jaminan kelayakan dagang maupun kesesuaian untuk tujuan tertentu. Produsen berhak merevisi publikasi ini dan mengubah isinya dari waktu ke waktu tanpa harus memberitahukan siapa pun tentang revisi atau perubahan tersebut.

Pengenalan Hak Cipta

Kensington adalah merek dagang terdaftar AS dari ACCO Brand Corporation yang telah terdaftar maupun permohonan tertunda di berbagai negara lainnya di dunia.

HDMI, Logo HDMI, dan High-Definition Multimedia Interface adalah merek dagang atau merek dagang terdaftar dari HDMI Licensing LLC di Amerika Serikat dan di berbagai negara lainnya.

DLP®, DLP Link, dan logo DLP adalah merek dagang terdaftar dari Texas Instruments dan BrilliantColor™ adalah merek dagang dari Texas Instruments.

MHL, Mobile High-Definition Link, dan Logo MHL adalah merek dagang atau merek dagang terdaftar dari MHL Licensing, LLC.

Semua nama produk lainnya yang digunakan dalam panduan pengguna ini adalah properti dari masing-masing pemiliknya dan Diakui.

FCC

Perangkat ini telah diuji dan telah mematuhi batas-batas perangkat digital Kelas B, menurut Bagian 15 dari Peraturan FCC. Batas-batas ini dirancang untuk menyediakan perlindungan yang layak terhadap gangguan yang membahayakan pada pemasangan di lingkungan pemukiman. Perangkat ini dapat menghasilkan, menggunakan, dan memancarkan energi frekuensi radio dan, jika tidak dipasang dan digunakan sesuai dengan petunjuk, dapat menyebabkan gangguan yang membahayakan komunikasi radio.

Namun, tidak ada jaminan bahwa gangguan tidak akan terjadi pada pemasangan tertentu. Jika perangkat ini menimbulkan gangguan berbahaya bagi penerimaan siaran radio atau televisi, yang dapat ditentukan dari dihidupkan atau dimatikannya perangkat, sebaiknya pengguna memperbaiki gangguan dengan melakukan satu atau beberapa tindakan berikut ini:

- Ubah arah atau pindahkan antena penerima.
- Jauhkan jarak antara perangkat dan unit penerima.
- Sambungkan perangkat ke stopkontak yang berbeda dari yang digunakan oleh unit penerima.
- Hubungi dealer atau teknisi radio atau televisi resmi untuk meminta bantuan.

Catatan: Kabel berpengaman

Semua sambungan ke perangkat komputer lainnya harus menggunakan kabel berpengaman untuk memenuhi persyaratan peraturan FCC.

Perhatian

Perubahan atau modifikasi yang secara tertulis tidak disetujui oleh produsen dapat membatalkan wewenang pengguna, yang diberikan oleh Federal Communications Commission (FCC) Komisi Komunikasi, untuk mengoperasikan proyektor ini.

Kondisi Pengoperasian

Perangkat ini mematuhi Bagian 15 dari Peraturan FCC. Pengoperasiannya bergantung pada kedua kondisi berikut:

1. Perangkat ini tidak boleh menimbulkan gangguan berbahaya dan
2. Perangkat ini harus menerima semua gangguan yang diterima, termasuk gangguan yang dapat menyebabkan kesalahan operasi.

Catatan: Pengguna di Kanada

Peralatan digital Kelas B ini mematuhi ICES-003 Kanada.

Remarque à l'intention des utilisateurs canadiens

Cet appareil numerique de la classe B est conforme a la norme NMB-003 du Canada.

Pernyataan Kesesuaian untuk negara di Uni Eropa

- Petunjuk EMC 2014/30/EU (termasuk amandemen)
- Petunjuk Tegangan Rendah 2014/35/EU
- RED 2014/53/EU (jika produk memiliki fungsi RF)

WEEE

Petunjuk pembuangan

Jangan membuang perangkat elektronik ini ke dalam sampah. Untuk meminimalkan polusi dan memastikan prelindungan lingkungan secara global, daur ulang produk.

PENDAHULUAN

Ikhtisar Kemasan

Buka kemasan dengan hati-hati dan pastikan Anda memiliki item yang tercantum di bawah dalam aksesori standar. Sejumlah item dalam aksesori opsional mungkin tidak tersedia, tergantung pada model, spesifikasi, dan wilayah pembelian. Periksa tempat pembelian. Aksesori tertentu dapat berbeda di setiap wilayah.

Kartu jaminan hanya diberikan di beberapa kawasan tertentu. Untuk informasi rinci, hubungi dealer Anda.

Aksesori standar

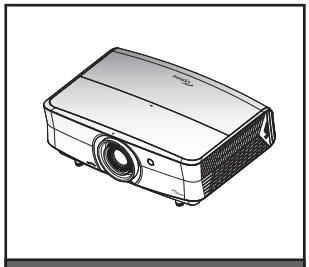

Proyektor

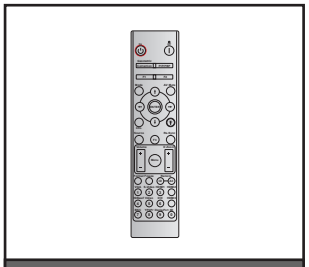

Pengendali jarak jauh

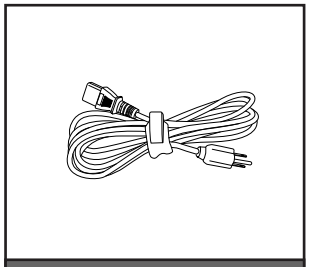

Kabel Daya

- ☑ Kartu Jaminan*
- ☑ Panduan Pengguna Dasar
- ☑ Kertas UM

Dokumentasi

Catatan:

- *Pengendali jarak jauh dikirim bersama baterai.*
- ** Untuk informasi jaminan di Eropa, kunjungi www.optoma.com.*

Aksesori tambahan

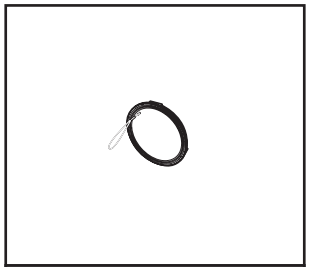

Penutup Lensa

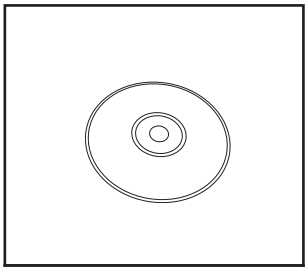

CD panduan pengguna

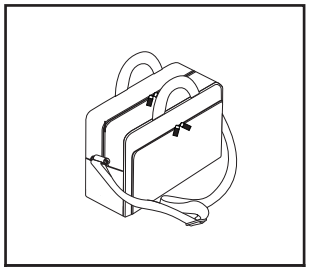

Tas Jinjing

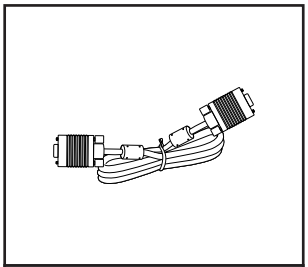

Kabel VGA

Catatan:

- *Aksesori opsional dapat berbeda menurut model, spesifikasi, dan wilayah.*

PENDAHULUAN

Ikhtisar Produk

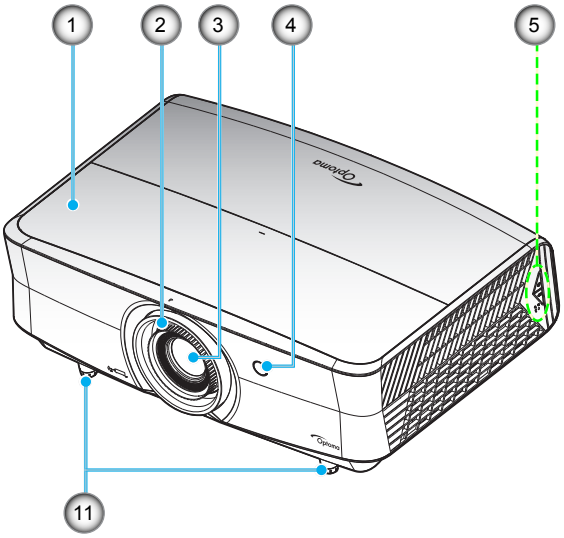

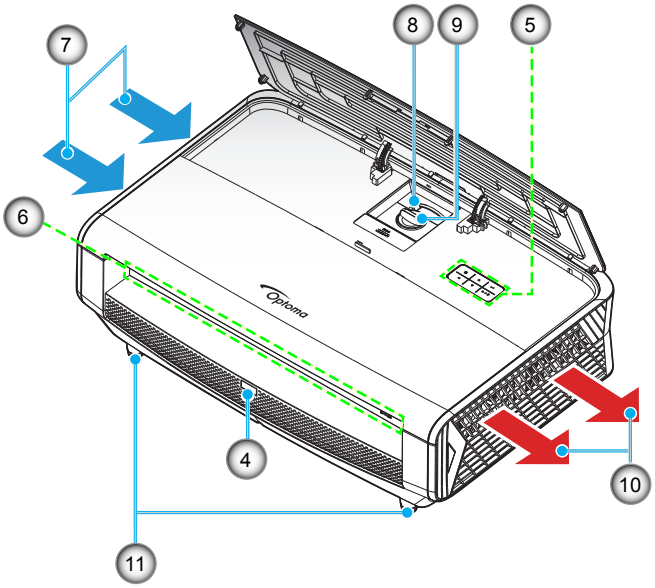

Catatan:

- *Jangan halangi ventilasi masuk dan keluar udara pada proyektor.*
- *Saat mengoperasikan proyektor di ruangan tertutup, sediakan jarak setidaknya 30 cm di sekitar ventilasi masuk dan keluar udara.*

No.	Item	No.	Item
1.	Penutup Atas	7.	Ventilasi (saluran masuk)
2.	Cincin Fokus	8.	Tuas Perbesaran
3.	Lensa	9.	Kenop Penggeseran Lensa
4.	Unit Penerima IR	10.	Ventilasi (saluran keluar)
5.	Keypad	11.	Kaki Penyesuaian Kemiringan
6.	Masukan/Keluaran		

PENDAHULUAN

Sambungan

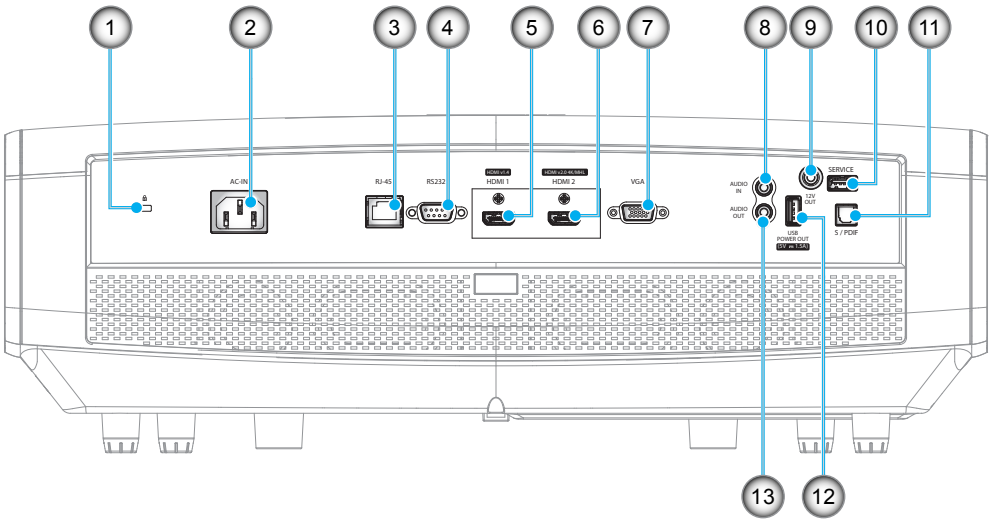

No.	Item	No.	Item
1.	Port Kunci Kensington™	8.	Konektor AUDIO MASUKAN
2.	Soket Daya	9.	Konektor 12V OUT
3.	Konektor RJ-45	10.	Konektor Layanan (*2)
4.	Soket RS232	11.	Soket S/PDIF
5.	Konektor HDMI 1 (v1.4)	12.	USB Power Out (5V⎓1,5A) (*3)
6.	Konektor HDMI 2 (v2.0) 4K / MHL (*1;*3)	13.	Konektor AUDIO OUT
7.	Soket VGA		

Catatan:

- *Pendukung konektor (*1)HDMI 2 HDCP2.2 dan MHL V2.2.*
- *(*2)Untuk peningkatan firmware.*
- *(*3)MHL dan USB DC5V akan menghidupkan secara bergantian. Sebagai contoh, USB DC 5V akan OFF ketika MHL ON atau DC 5V akan ON ketika MHL OFF.*

PENDAHULUAN

Keypad

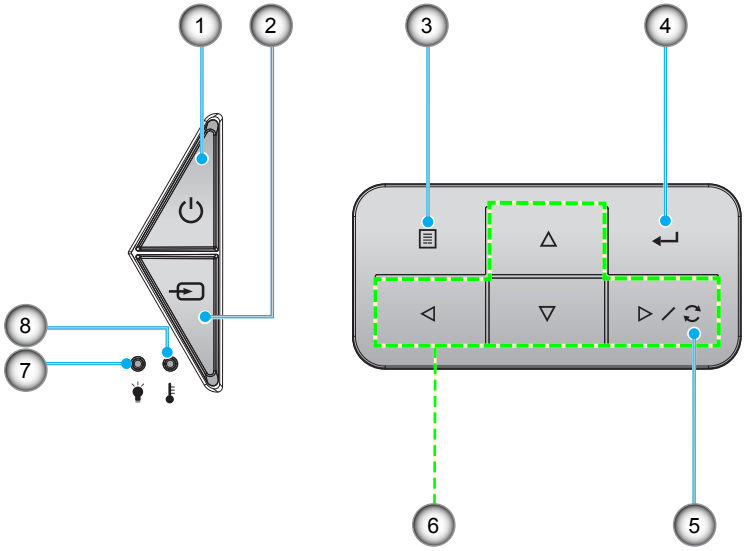

No.	Item	No.	Item
1.	Daya dan LED Hidup/Siaga	5.	Sinkronisasi Ulang
2.	Source	6.	Tombol Pilihan Empat Arah
3.	Menu	7.	LED Laser
4.	Masuk	8.	LED Suhu

PENDAHULUAN

Pengendali jarak jauh

Untuk Model Data

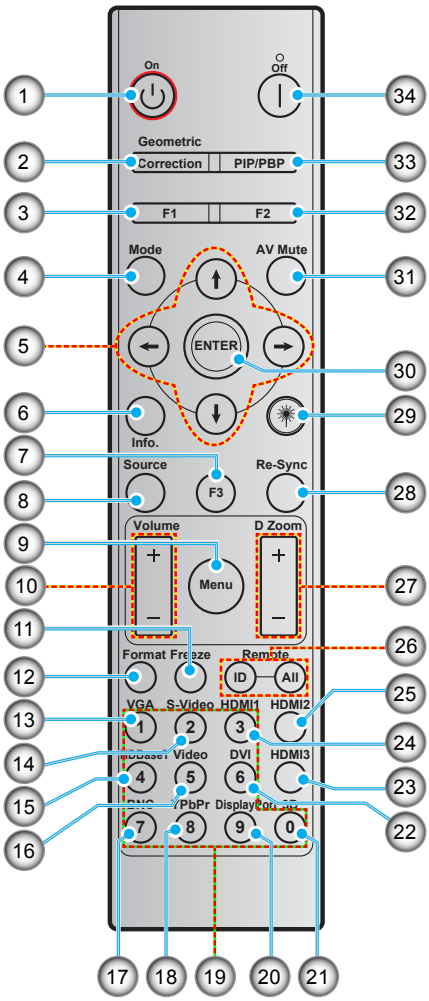

No.	Item	No.	Item
1.	Tombol Hidup	18.	YPbPr (tidak didukung)
2.	Geometric Correction	19.	Keypad angka (0-9)
3.	Tombol fungsi (F1) (Dapat ditetapkan)	20.	Port tampilan (tidak didukung)
4.	Mode	21.	3D
5.	Tombol pilihan empat arah	22.	DVI (tidak didukung)
6.	Informasi	23.	HDMI3 (tidak didukung)
7.	Tombol fungsi (F3) (Dapat ditetapkan)	24.	HDMI1
8.	Source	25.	HDMI2
9.	Menu	26.	ID remote/Semua remote
10.	Suara -/+	27.	Digital Zoom -/+
11.	Bekukan	28.	Sinkronisasi Ulang
12.	Format (Rasio Aspek)	29.	Laser (tidak didukung)
13.	VGA	30.	Masuk
14.	S-Video	31.	Matikan AV
15.	HDBase-T	32.	Tombol fungsi (F2) (Dapat ditetapkan)
16.	Video	33.	PIP/PBP (tidak didukung)
17.	BNC (tidak didukung)	34.	Tombol Mati

Catatan: *Tombol tertentu mungkin tidak berfungsi untuk model yang tidak mendukung fitur berikut ini.*

PENDAHULUAN

Untuk Model Home

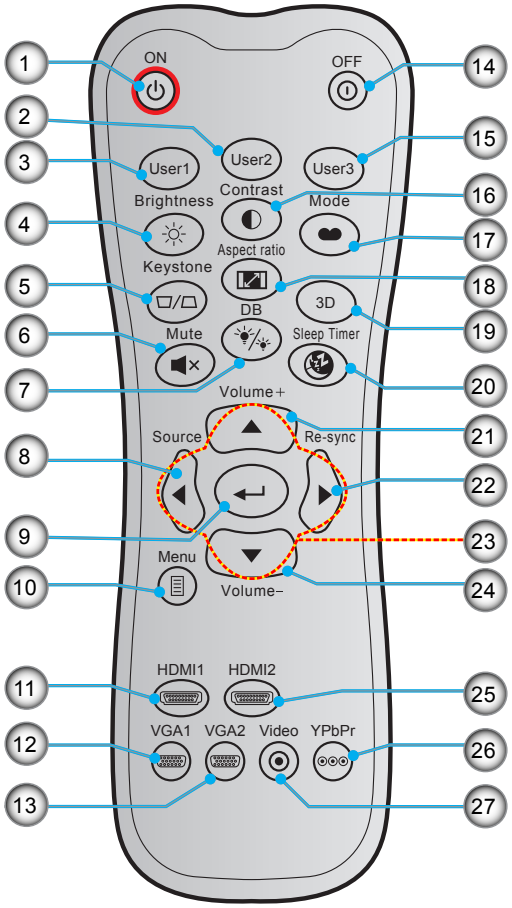

No.	Item	No.	Item
1.	Tombol Hidup	15.	Pengguna 3
2.	Pengguna 2	16.	Kontras
3.	Pengguna 1	17.	Mode Tampilan
4.	Kecemerlangan	18.	Aspek Rasio
5.	Keystone (tidak didukung)	19.	Menu 3D Aktif/Tidak Aktif
6.	Mati	20.	Timer tidur
7.	DB (Dynamic Black)	21.	Suara +
8.	Source	22.	Sinkronisasi Ulang
9.	Masuk	23.	Tombol Pilihan Empat Arah
10.	Menu	24.	Suara -
11.	HDMI1	25.	HDMI2
12.	VGA1	26.	YPbPr (tidak didukung)
13.	VGA2 (tidak didukung)	27.	Video (tidak didukung)
14.	Tombol Mati		

Catatan: *Tombol tertentu mungkin tidak berfungsi untuk model yang tidak mendukung fitur berikut ini.*

PERSIAPAN DAN PEMASANGAN

Memasang proyektor

Proyektor ini dirancang untuk dipasang di salah satu dari empat posisi pemasangan.

Tata ruang atau keinginan pribadi akan menentukan lokasi pemasangan yang Anda pilih. Pertimbangkan ukuran dan posisi layar, lokasi stopkontak yang sesuai, serta lokasi dan jarak antara proyektor dengan peralatan lainnya.

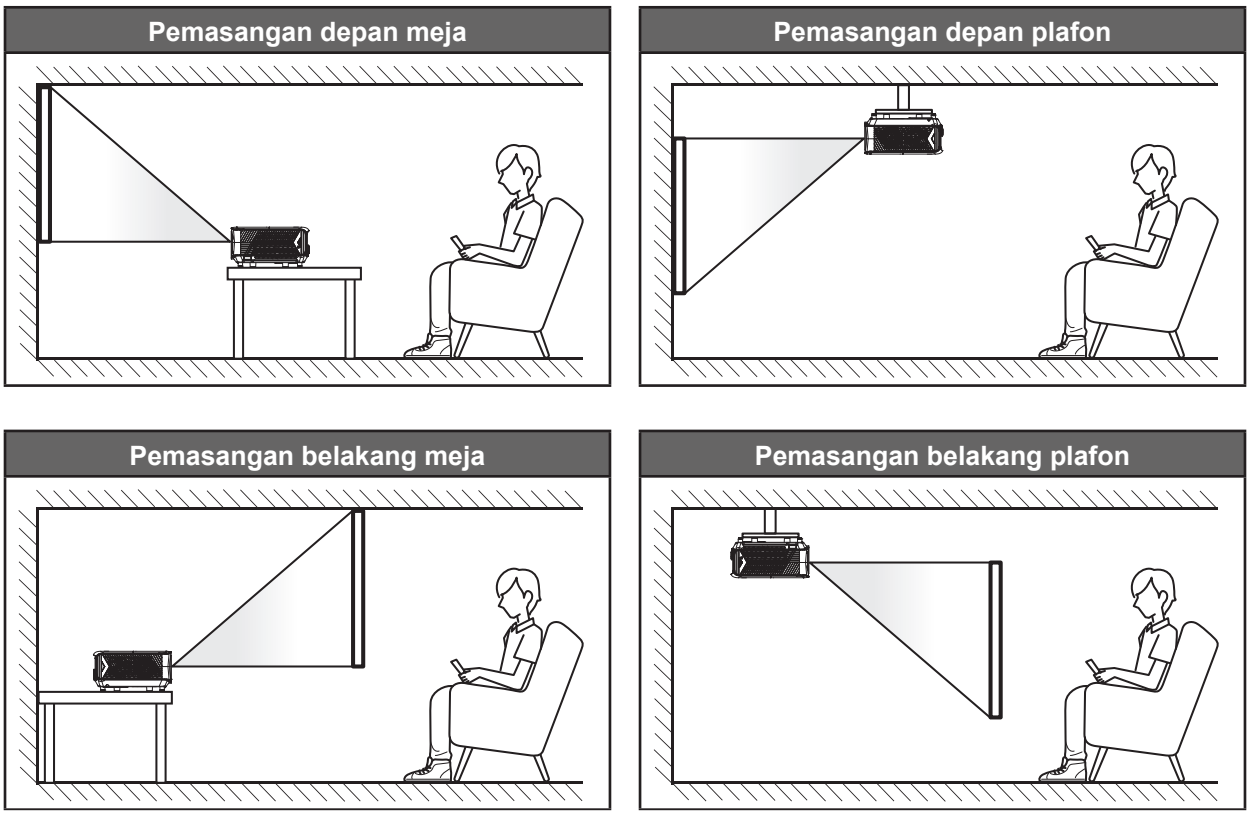

Proyektor harus diletakkan di atas permukaan datar dan 90 derajat/tegak lurus dengan layar.

- Cara menentukan lokasi proyektor untuk ukuran layar yang ada, silakan merujuk ke tabel jarak di halaman *56*.
- Cara menentukan ukuran layar untuk jarak tertentu, silakan merujuk ke tabel jarak di halaman *56*.

Catatan: *Semakin jauh jarak proyektor dari layar, maka ukuran gambar proyeksi akan semakin besar dan offset vertikal juga lebih besar secara proporsional.*

PENTING!

Jangan operasikan proyektor dengan orientasi mana pun selain dari atas meja atau pemasangan di langit-langit. Proyektor harus horizontal dan tidak miring ke arah depan/belakang maupun kiri/kanan. Orientasi lain akan membatalkan jaminan dan mungkin akan mempersingkat masa pakai sumber cahaya proyektor dan proyektor tersebut. Untuk saran pemasangan nonstandar, hubungi Optoma.

PERSIAPAN DAN PEMASANGAN

Pemberitahuan pemasangan proyektor

- Memungkinkan jarak sekurangnya 30 cm di sekitar ventilasi keluar.

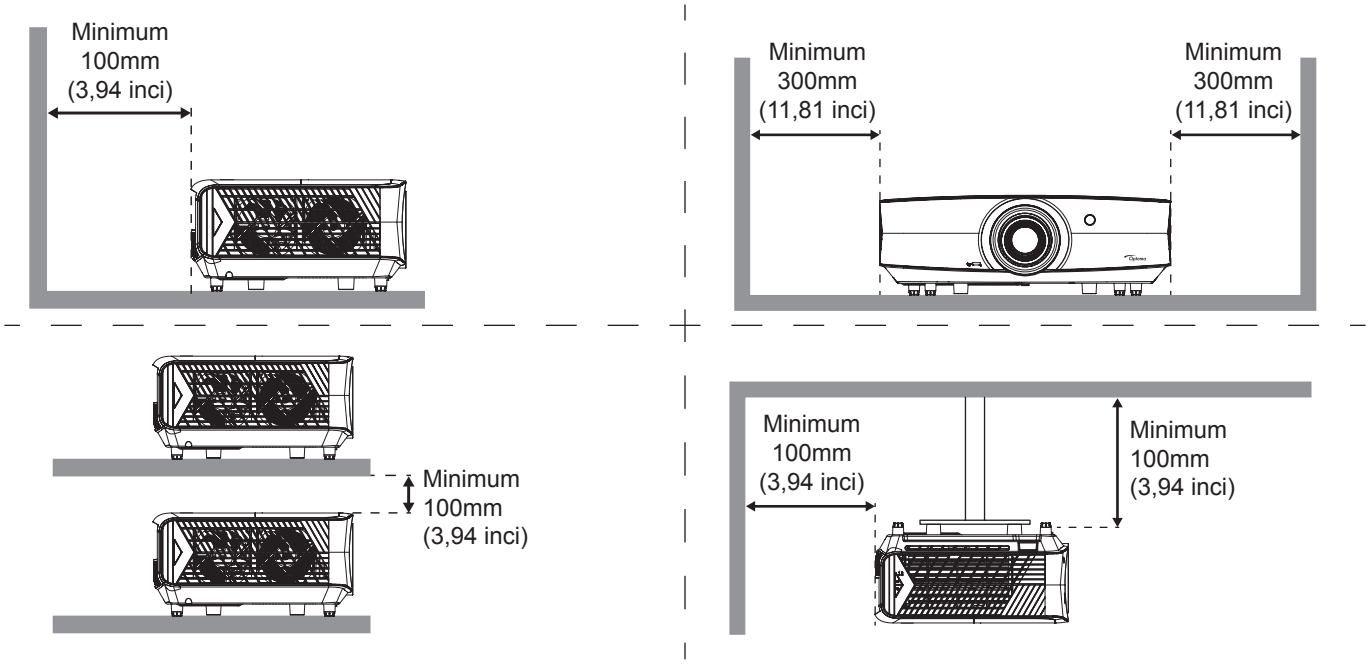

- Pastikan ventilasi masuk tidak mendaur ulang udara panas dari ventilasi keluar.
- Ketika mengoperasikan proyektor di ruang tertutup, pastikan bahwa suhu udara sekitar di dalam wadah itu tidak melebihi suhu operasi ketika proyektor aktif, dan ventilasi udara masuk dan keluar tak terhalang.
- Semua wadah harus lulus evaluasi termal bersertikat untuk memastikan bahwa proyektor tidak mendaur ulang udara keluar, karena hal ini dapat menyebabkan perangkat mati sekalipun suhu wadah berada dalam kisaran suhu operasi yang bisa diterima.

PERSIAPAN DAN PEMASANGAN

Menyambungkan sumber ke proyektor

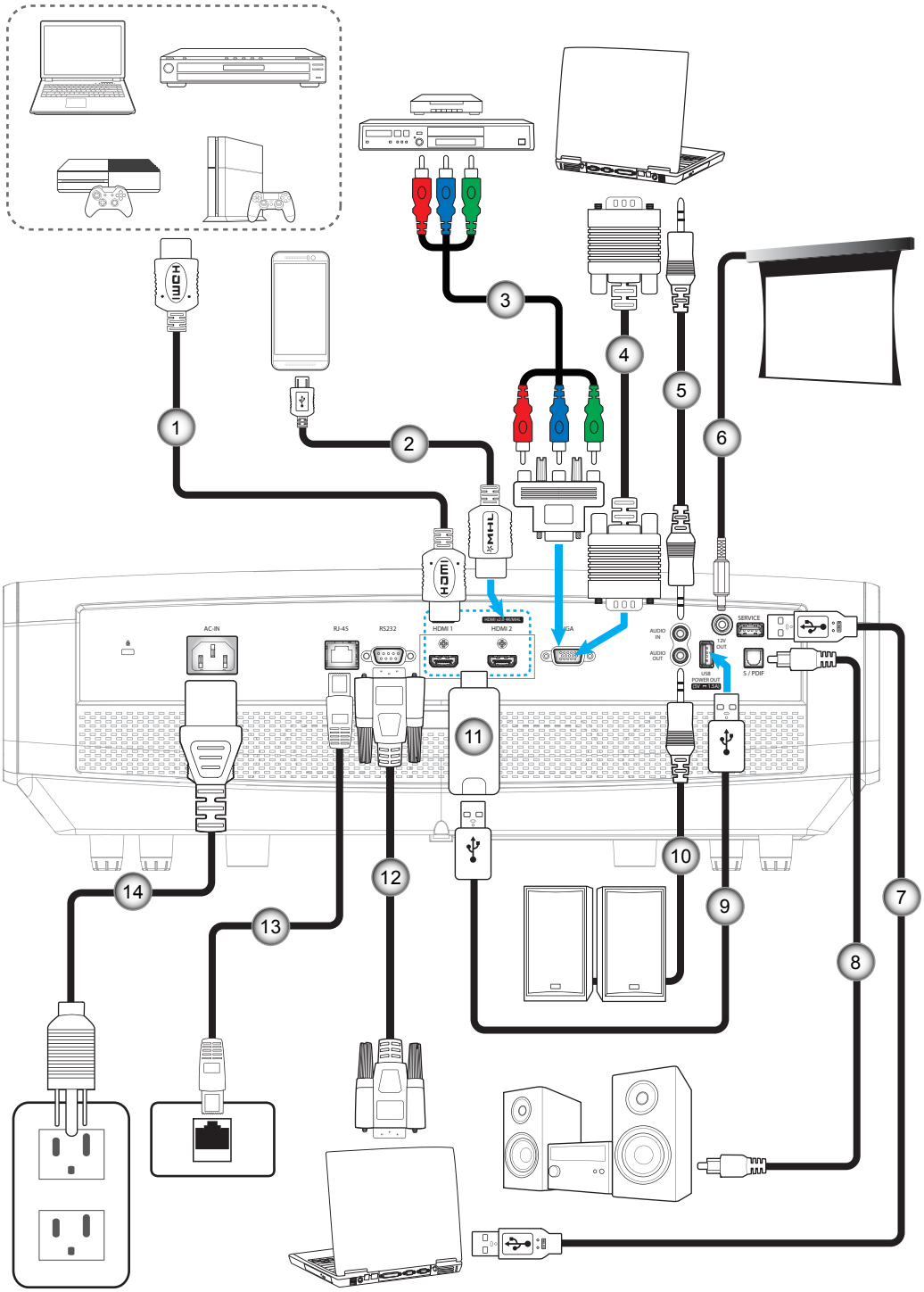

No.	Item	No.	Item
1.	Kabel HDMI	8.	Kabel S/PDIF Keluaran
2.	Kabel HDMI/MHL	9.	Kabel Daya USB
3.	Kabel Komponen RCA	10.	Kabel Audio Keluaran
4.	Kabel VGA Masukan	11.	Dongle HDMI
5.	Kabel Audio Masukan	12.	Kabel RS232
6.	Soket DC 12V	13.	Kabel RJ-45
7.	Kabel USB	14.	Kabel Daya

PERSIAPAN DAN PEMASANGAN

Menyesuaikan gambar proyeksi

Tinggi gambar

Proyektor dilengkapi kaki elevator untuk mengatur tinggi gambar.

1. Letakkan kaki pengatur sesuai keinginan untuk menyesuaikan bagian bawah proyektor.
2. Putar kaki yang dapat disesuaikan searah jarum jam atau berlawanan arah jarum jam untuk menaikkan dan menurunkan proyektor.

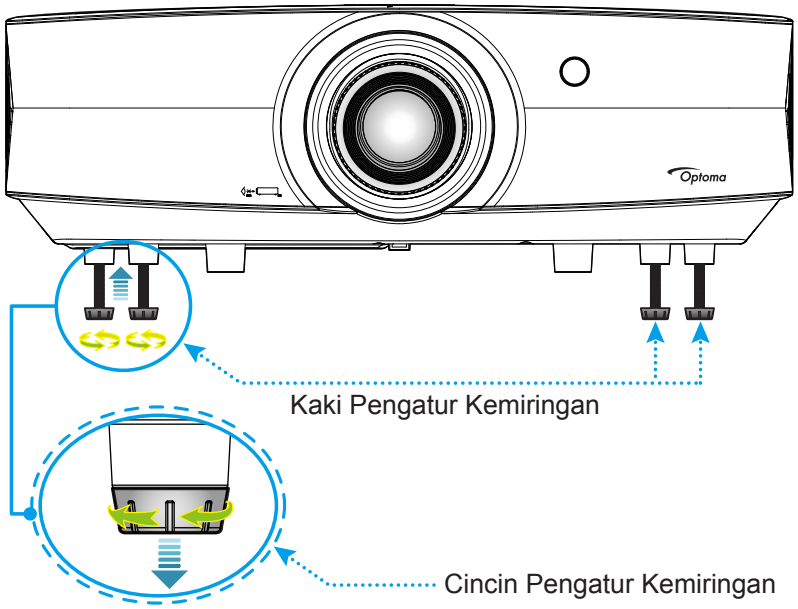

Zoom, lensa diangkat, dan fokus

- Untuk menyesuaikan ukuran dan posisi gambar, lakukan yang berikut:

  a. Tekan kuat bagian tengah penutup atas untuk membuka kait. Setelah itu, buka penutup atas.

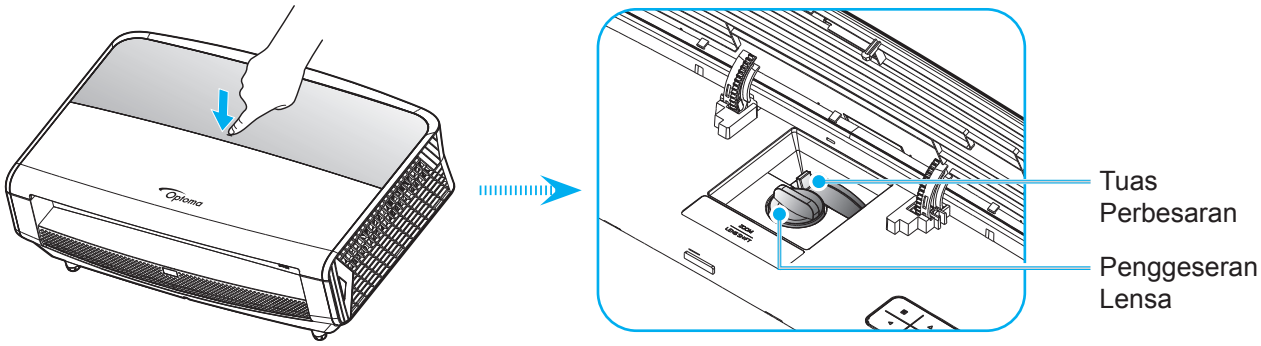

  b. Untuk menyesuaikan ukuran gambar, putar tuas zoom searah jarum jam atau berlawanan arah jarum jam untuk memperbesar atau memperkecil ukuran gambar proyeksi.

  c. Untuk menyesuaikan posisi gambar, putar kenop penggeseran lensa searah jarum jam atau berlawanan arah jarum jam guna menyesuaikan posisi gambar proyeksi.

- Untuk menyesuaikan fokus, putar cincin fokus searah jarum jam atau berlawanan arah jarum jam hingga gambar terlihat tajam dan mudah dibaca.

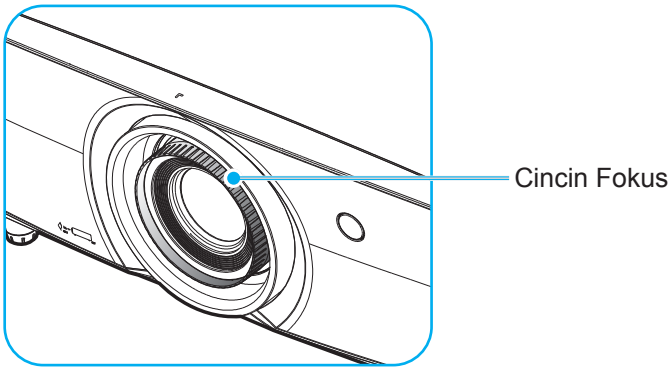

Catatan: *Proyektor akan fokus pada jarak 1,3m hingga 9,3m.*

PERSIAPAN DAN PEMASANGAN

Konfigurasi remote

Memasang/mengganti baterai

Dua baterai ukuran AAA disertakan untuk Remote Control.

1. Lepas penutup baterai di bagian belakang remote control.
2. Masukkan baterai AAA di kompartemen baterai seperti pada gambar.
3. Pasang kembali penutup belakang remote control.

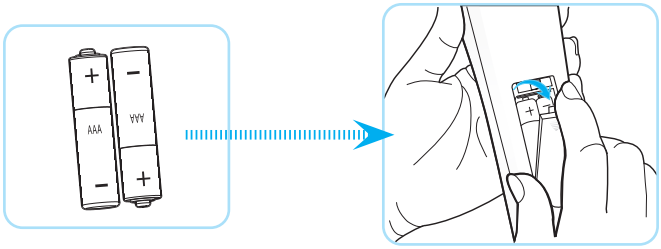

Catatan: *Ganti baterai hanya dengan jenis yang sama atau setara.*

PERHATIAN

Penggunaan baterai yang salah dapat menyebabkan kebocoran bahan kimia atau ledakan. Pastikan Anda mengikuti petunjuk di bawah ini.

- Jangan gunakan jenis baterai yang berbeda secara bersamaan. Jenis baterai yang berbeda memiliki karateristik yang tidak sama.
- Jangan gunakan baterai lama dan yang baru secara bersamaan. Menggunakan baterai lama dan baru secara bersamaan dapat memperpendek masa pakai baterai baru atau menyebabkan kebocoran bahan kimia di baterai lama.
- Segera keluarkan baterai setelah habis. Bahan kimia yang bocor dari baterai dan terkena kulit dapat menyebabkan ruam. Jika terdapat kebocoran bahan kimia, seka hingga bersih dengan kain.
- Baterai yang disertakan dengan produk ini mungkin prakiraan masa pakainya lebih pendek karena kondisi penyimpanan.
- Keluarkan baterai jika Anda tidak akan menggunakan remote control dalam waktu lama.
- Bila membuang baterai, Anda harus mematuhi hukum di wilayah atau negara terkait.

Jarak efektif

Sensor pengendali jarak jauh IR (Inframerah) terletak di bagian depan dan belakang proyektor. Pastikan Anda memegang pengendali jarak jauh pada sudut 30 derajat tegak lurus dengan sensor pengendali jarak jauh IR proyektor agar berfungsi dengan benar. Jarak antara remote control dan sensor harus tidak melebihi 7 meter (~ 23 kaki).

- Pastikan tidak ada penghalang antara remote control dan sensor IR pada proyektor yang dapat menghambat sinar inframerah.
- Pastikan pemancar IR remote control tidak terkena sinar matahari atau lampu floresen secara langsung.
- Jauhkan remote control dari lampu floresen lebih dari 2 m, jika tidak remote control mungkin tidak berfungsi.
- Jika jarak remote control terlalu dekat dengan lampu floresen Jenis Inverter, maka fungsi remote control mungkin tidak akan efektif seiring waktu.
- Jika jarak remote control dan proyektor terlalu dekat, maka remote control mungkin tidak dapat berfungsi.
- Bila Anda mengarahkan ke layar, jarak efektif kurang dari 5 m antara remote control ke layar dan merefleksikan cahaya IR kembali ke proyektor. Namun, jarak efektif dapat berubah sesuai layar.

PERSIAPAN DAN PEMASANGAN

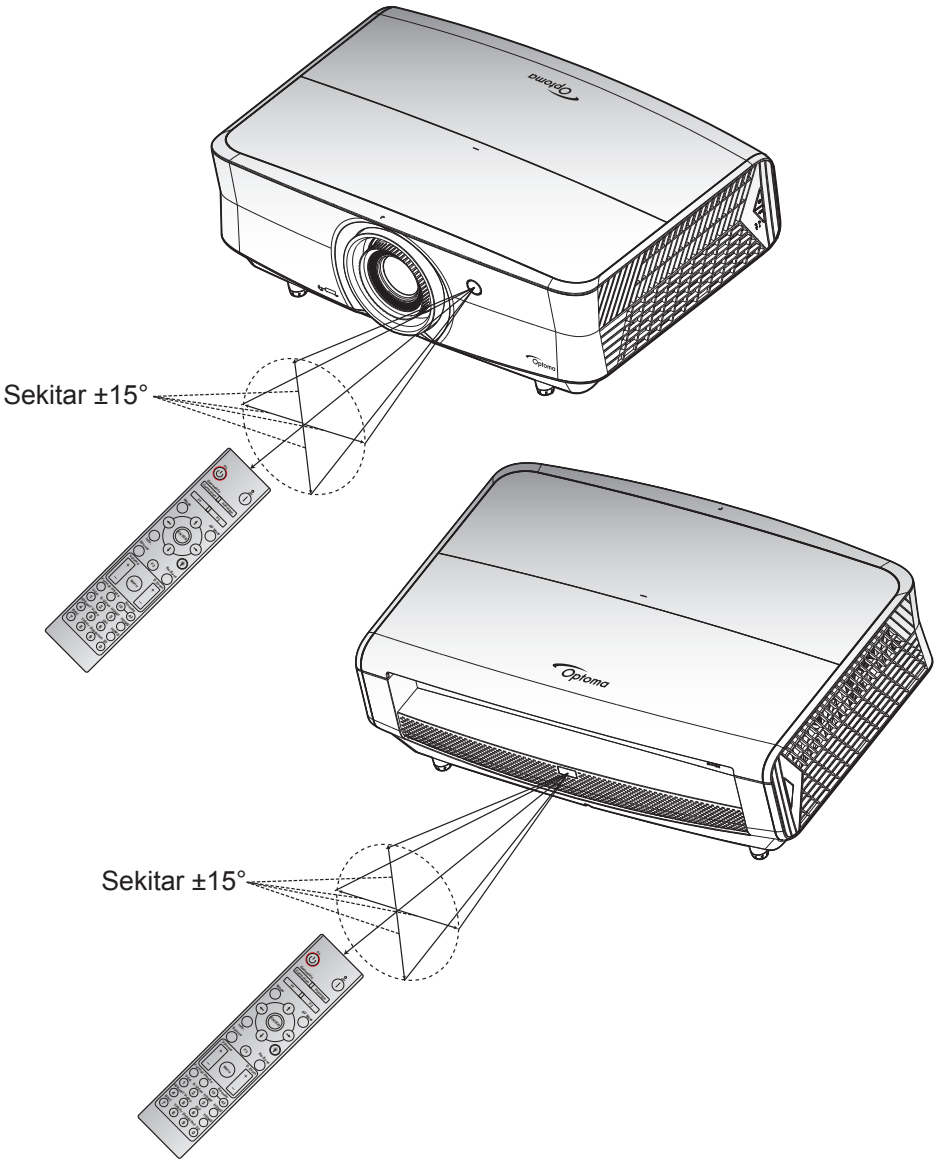

MENGGUNAKAN PROYEKTOR

Menghidupkan/mematikan proyektor

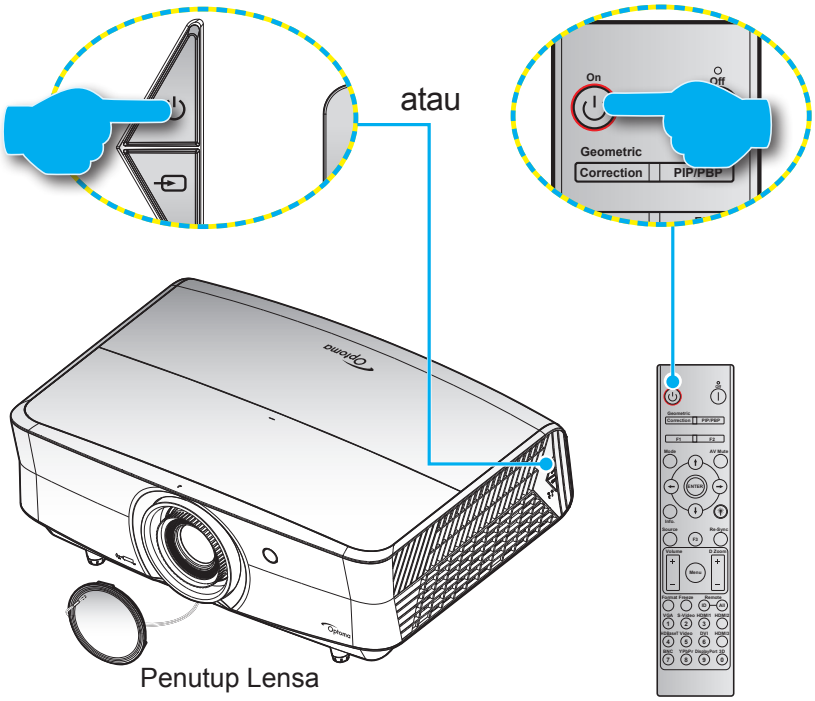

Tombol Hidup

1. Lepas penutup lensa.
2. Sambungkan kabel daya dan kabel sinyal/sumber dengan hati-hati. Setelah tersambung, LED Daya akan menyala merah.
3. Hidupkan proyektor dengan menekan tombol ⏻ pada keypad proyektor atau remote control.
4. Layar pengaktifan akan ditampilkan sekitar 10 detik dan LED Daya akan berkedip biru.

Catatan: *Saat proyektor dihidupkan untuk pertama kalinya, Anda akan diminta memilih bahasa yang diinginkan, orientasi proyeksi, dan sejumlah pengaturan lainnya.*

Matikan Power

1. Matikan proyektor dengan menekan tombol ⏻ pada keypad proyektor atau tombol | di remote control.
2. Pesan berikut akan ditampilkan:

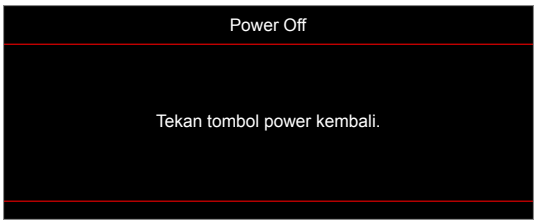

3. Tekan kembali tombol ⏻ atau | untuk mengkonfirmasi, atau pesan akan tertutup setelah 15 detik. Saat menekan tombol ⏻ atau | untuk kedua kalinya, proyektor akan mati.
4. Kipas pendingin terus beroperasi selama sekitar 10 detik untuk siklus pendinginan dan LED Daya akan berkedip biru. Bila Daya menyala merah pekat, berarti proyektor telah berada dalam mode siaga. Jika Anda ingin menghidupkan kembali proyektor, tunggu hingga siklus pendinginan selesai dan proyektor mengaktifkan mode siaga. Saat proyektor berada dalam mode siaga, tekan kembali tombol ⏻ untuk menghidupkan proyektor.
5. Lepas kabel daya dari stopkontak dan proyektor.

Catatan: *Tidak dianjurkan untuk segera hidupkan proyektor, setelah mematikannya.*

MENGGUNAKAN PROYEKTOR

Memilih sumber input

Hidupkan sumber tersambung yang akan ditampilkan di layar, misalnya komputer, notebook, pemutar video, dsb. Proyektor akan mendeteksi sumber secara otomatis. Jika beberapa sumber tersambung, tekan tombol sumber pada keypad proyektor atau remote control untuk memilih input yang diinginkan.

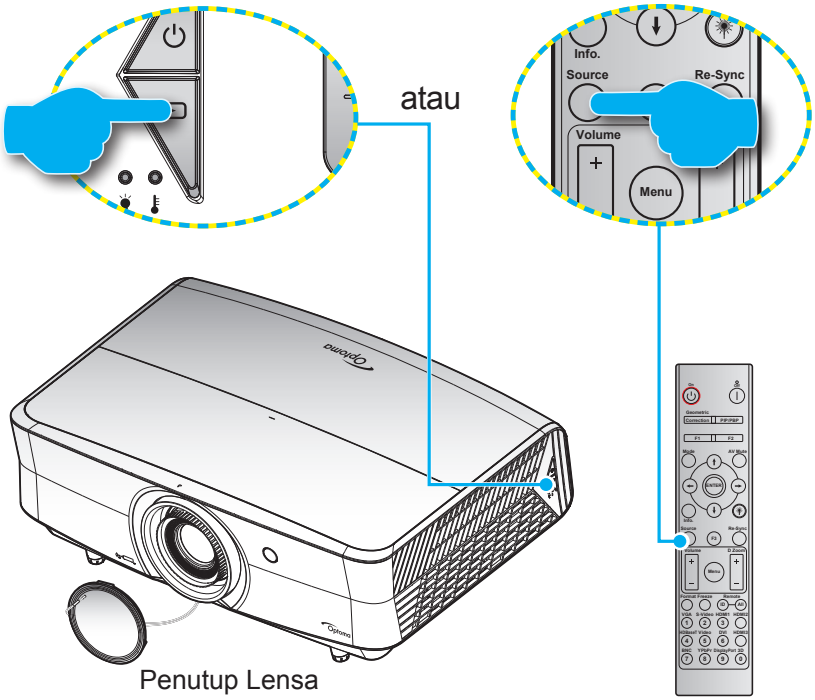

MENGGUNAKAN PROYEKTOR

Fitur dan navigasi menu

Proyektor memiliki menu Tampilan di Layar multibahasa yang memungkinkan Anda membuat pengaturan gambar dan mengubah berbagai pengaturan. Proyektor akan mendeteksi sumber secara otomatis.

1. Untuk membuka menu OSD, tekan tombol ☰ atau keypad atau tombol **Menu** pada remote control.
2. Saat OSD ditampilkan, gunakan tombol ▲▼ untuk memilih item apa pun dalam menu utama. Sewaktu membuat pilihan pada halaman tertentu, tekan tombol ↵ pada keypad proyektor atau tombol **Enter** pada remote control untuk membuka submenu.
3. Gunakan tombol ◀▶ untuk memilih item yang diinginkan dalam submenu, lalu tekan tombol ↵ atau **Enter** untuk melihat pengaturan lebih jauh. Sesuaikan pengaturan menggunakan tombol ◀▶.
4. Pilih item yang akan diatur berikutnya di submenu dan sesuaikan seperti langkah di atas.
5. Tekan tombol ↵ atau **Enter** untuk mengkonfirmasi, lalu layar akan kembali ke menu utama.
6. Untuk keluar, tekan kembali tombol ☰ atau **Menu**. Menu OSD akan tertutup dan proyektor akan secara otomatis menyimpan pengaturan baru.

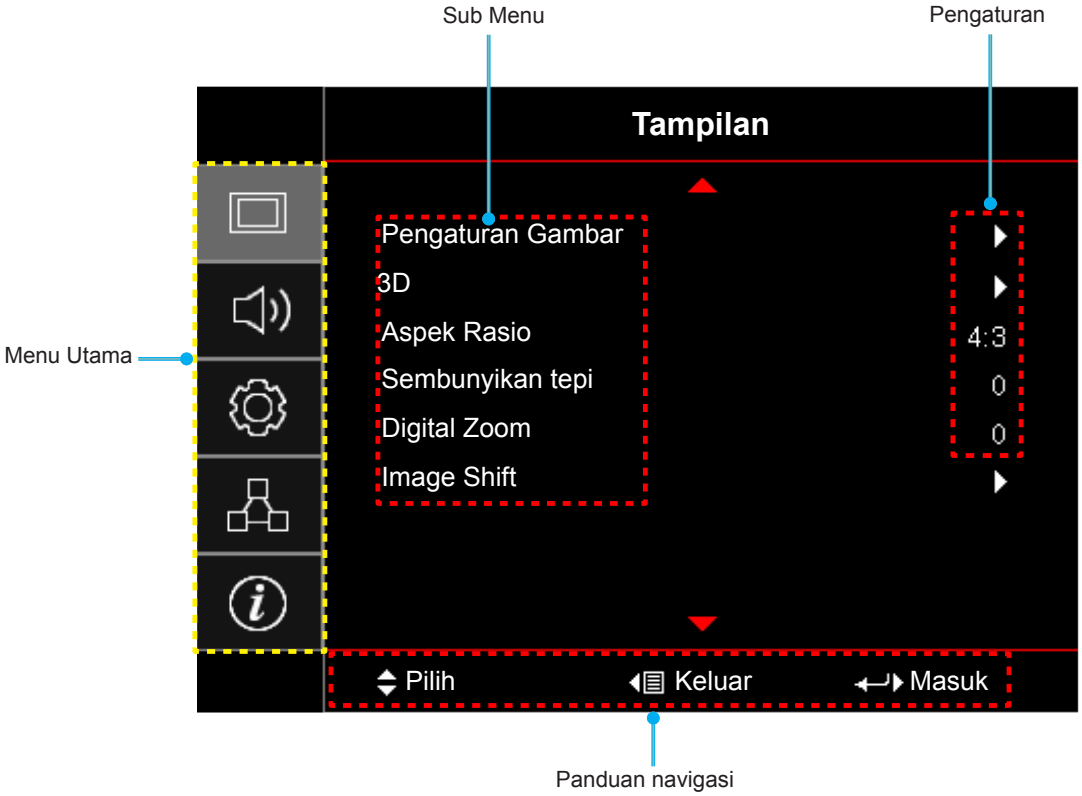

MENGGUNAKAN PROYEKTOR

Pohon Menu OSD

Menu Utama	Sub Menu	Submenu 2	Submenu 3	Submenu 4	Nilai
Tampilan	Pengaturan Gambar	Mode Tampilan			Presentasi [Awal]
					Pencahayaan
					HDR
					HLG **Catatan:** *Fungsi HLG berbeda-beda menurut modelnya.*
					HDR SIM.
					Bioskop
					Game
					sRGB
					DICOM SIM.
					HDR2
					3D
		Wall Color			Mati [Awal]
					Papan Hitam
					Light Yellow
					Light Green
					Light Blue
					Pink
					Kelabu
		Dynamic Range	HDR/HLG		Mati
					Otomatis [Awal]
			HDR Picture mode		Pencahayaan
					Standar [Awal]
					Film
					Detail
			Mode Gambar HLG		Pencahayaan
					Standar [Awal]
					Film
					Detail
		Kecemerlangan			-50 ~ 50
		Kontras			-50 ~ 50
		Ketajaman			1 ~ 15
		Warna			-50 ~ 50
		Corak Warna			-50 ~ 50

Menu Utama	Sub Menu	Submenu 2	Submenu 3	Submenu 4	Nilai
Tampilan	Pengaturan Gambar	Gamma	Film		
			Video		
			Grafik		
			Standar(2.2)		
			1.8		
			2.0		
			2.4		
			2.6		
			3D		
			Papan Hitam		
			DICOM SIM.		
		Pengaturan Warna	BrilliantColor™		1 ~ 10
			Temperatur Warna		Hangat
					Standar
					Cool
					Dingin
			Nuansa warna		Asal
					HDTV
					Presentasi
					Bioskop
					Game
			CMS	Warna	R [Awal]
					G
					B
					C
					Y
					M
					W
				x offset	-50 ~ 50 [Awal: 0]
				y offset	-50 ~ 50 [Awal: 0]
				Kecemerlangan	-50 ~ 50 [Awal: 0]
				Seting Ulang	Batalkan [Awal]
					Ya
				Keluar	
			Penguatan / Bias RGB	Penguatan Warna Merah	-50 ~ 50
				Penguatan Warna Hijau	-50 ~ 50
				Penguatan Warna Biru	-50 ~ 50
				Bias Warna Merah	0 ~ 100
				Bias Warna Hijau	0 ~ 100
				Bias Warna Biru	0 ~ 100
				Seting Ulang	Batalkan [Awal]
					Ya
				Keluar	

MENGGUNAKAN PROYEKTOR

Menu Utama	Sub Menu	Submenu 2	Submenu 3	Submenu 4	Nilai
Tampilan	Pengaturan Gambar	Pengaturan Warna	Ruang Warna	Ruang Warna [Bukan Masukan HDMI]	Otomatis [Awal]
					RGB
					YUV
				Ruang Warna [Masukan HDMI]	Otomatis [Awal]
					RGB (0-255)
					RGB (16-235)
					YUV
		Sinyal	Otomatis		Mati
					Hidup [Awal]
			Frekuensi		-50 ~ 50 (bergantung pada sinyal) [Awal: 0]
			Fase		0 ~ 31 (bergantung pada sinyal) [Awal: 0]
			Posisi Horisontal		-50 ~ 50 (bergantung pada sinyal) [Awal: 0]
			Posisi Vertikal		-50 ~ 50 (bergantung pada sinyal) [Awal: 0]
		UltraDetail			Mati
					1
					2
					3
		Mode Pencahayaan			Hitam Dinamis 1
					Hitam Dinamis 2
					Hitam Dinamis 3
					Power (Daya = 100%/ 95%/ 90%/ 85%/ 80%/ 75%/ 70%/ 65%/ 60%/ 55%/ 50%)
		PureEngine	PureContrast		Mati
					Hidup
			PureColor		Mati
					1
					2
					3
					4
					5
			PureMotion		Mati
					1
					2
					3
			PureMotion Demo		Mati [Awal]
					H Split
					V Split
		Seting Ulang			

MENGGUNAKAN PROYEKTOR

Menu Utama	Sub Menu	Submenu 2	Submenu 3	Submenu 4	Nilai
Tampilan	3D	Mode 3D			Mati [Awal]
					Hidup
		3D Sync. Invert			Hidup
					Mati [Awal]
		Format 3D			Otomatis [Awal]
					SBS
					Top and Bottom
					Frame Sequential
					Paket Bingkai
	Aspek Rasio				4:3
					16:9
					LBX
					Sangat Lebar
					Asal
					Otomatis
	Sembunyikan tepi				0 ~ 10 [Awal: 0]
	Digital Zoom				-5 ~ 25 [Awal: 0]
	Image Shift	H			-100 ~ 100 [Awal: 0]
		V			-100 ~ 100 [Awal: 0]
Audio	Pengeras Suara Internal				Otomatis [Awal]
					Mati
					Hidup
	Mati				Mati [Awal]
					Hidup
	Suara				0 ~ 10 [Awal: 5]
	Masukan Audio	HDMI			Awal [Awal]
					Audio In
		HDMI/MHL			Awal [Awal]
					Audio In
	Audio Out				Mati [Awal]
					Hidup
PENGATURAN	Proyeksi				Depan [Awal]
					Belakang
					Langit-langit - Atas
					Belakang - Atas
	Pengaturan Filter	Filter Usage Hours			(hanya baca)
		Filter Tambahan Terpasang			Ya
					Tidak

MENGGUNAKAN PROYEKTOR

Menu Utama	Sub Menu	Submenu 2	Submenu 3	Submenu 4	Nilai
PENGATURAN	Pengaturan Filter	Filter Reminder			Mati
					300hr
					500hr [Awal]
					800hr
					1000hr
		Filter Reset			Batalkan [Awal]
					Ya
	Pengaturan Daya	Menghidupkan Langsung			Mati [Awal]
					Hidup
		Mematikan Otomatis (mnt)			0 ~ 180 (penambahan 5 menit) [Awal: 0]
		Pengatur Waktu Tidur (mnt)			0 ~ 990 (penambahan 30 menit) [Awal: 0]
			Always On		Tidak [Awal]
					Ya
		Mode Daya (bersiap)			Aktif
					Eco. [Awal]
	Keamanan	Keamanan			Mati
					Hidup
		Pengaturan Waktu Pengaman	Bulan		
			Hari		
			Jam		
		Ganti Password			
	Tes Corak				Kisi Hijau
					Kisi Magenta
					Kisi Putih
					Putih
					Mati
	Pengaturan Pengendali Jarak Jauh [berdasarkan pada remote]	Fungsi IR			Hidup
					Front
					Kembali
					Mati
		F1			Tes Corak
					Kecemerlangan
					Kontras
					Timer tidur
					Temperatur Warna
					Gamma
					Proyeksi
					MHL

MENGGUNAKAN PROYEKTOR

Menu Utama	Sub Menu	Submenu 2	Submenu 3	Submenu 4	Nilai
PENGATURAN	Pengaturan Pengendali Jarak Jauh [berdasarkan pada remote]	F2			Tes Corak
					Kecemerlangan
					Kontras
					Timer tidur
					Temperatur Warna
					Gamma
					Proyeksi
					MHL
		F3			Tes Corak
					Kecemerlangan
					Kontras
					Timer tidur
					Temperatur Warna
					Gamma
					Proyeksi
					MHL
	Tanda Pengenal Proyektor				00 ~ 99
	12V Trigger				Hidup
					Mati
	Options	Bahasa			English [Awal]
					Deutsch
					Français
					Italiano
					Español
					Português
					简体中文
					日本語
					한국어
					Русский
		Menu Settings	Lokasi Menu		Kiri atas
					Kanan atas
					Tengah [Awal]
					Kiri bawah
					Kanan bawah
			Menu Pengukur Waktu		Mati
					5 detik
					10 detik [Awal]
		Sumber Otomatis			Mati [Awal]
					Hidup
		Sumber Masukan			HDMI1
					HDMI2/MHL
					VGA

MENGGUNAKAN PROYEKTOR

Menu Utama	Sub Menu	Submenu 2	Submenu 3	Submenu 4	Nilai
PENGATURAN	Options	Ketinggian			Mati [Awal]
					Hidup
		Display Mode Lock			Mati [Awal]
					Hidup
		Mengunci Tombol			Mati [Awal]
					Hidup
		Meyembungikan Informasi			Mati [Awal]
					Hidup
		Logo			Awal [Awal]
					Netral
		Warna Latar Belakang			Nihil [Awal]
					Biru
					Merah
					Hijau
					Kelabu
	Seting Ulang	Atur Ulang OSD			Batalkan [Awal]
					Ya
		Atur Ulang ke Semula			Batalkan [Awal]
					Ya
Jaringan	LAN	Status Jaringan			(hanya baca)
		Alamat MAC			(hanya baca)
		DHCP			Mati [Awal]
					Hidup
		Alamat IP			192.168.0.100 [Awal]
		Subnet Mask			255.255.255.0 [Awal]
		Pintu Gerbang			192.168.0.254 [Awal]
		DNS			192.168.0.51 [Awal]
		Seting Ulang			
	Control	Crestron			Mati
					Hidup [Awal] **Catatan:** *Port 41794*
		Extron			Mati
					Hidup [Awal] **Catatan:** *Port 2023*
		PJ Link			Mati
					Hidup [Awal] **Catatan:** *Port 4352*
		AMX Device Discovery			Mati
					Hidup [Awal] **Catatan:** *Port 9131*
		Telnet			Mati
					Hidup [Awal] **Catatan:** *Port 23*
		HTTP			Mati
					Hidup [Awal] **Catatan:** *Port 80*

Menu Utama	Sub Menu	Submenu 2	Submenu 3	Submenu 4	Nilai
Info	Pengatur				
	Nomor Seri				
	Source				
	Resolusi				00x00
	Refresh Rate				0,00Hz
	Mode Tampilan				
	Mode Daya (bersiap)				
	Light Source Hours				
	Status Jaringan				
	Alamat IP				
	Tanda Pengenal Proyektor				00 ~ 99
	Color Depth				**Catatan:** *12bit 4:2:2*
	Color Format				**Catatan:** *BT.2020 HDR*
	Filter Usage Hours				
	Mode Pencahayaan				
	FW Version	Sistem			
		LAN			
		MCU			

MENGGUNAKAN PROYEKTOR

Menu layar

Tampilkan menu pengaturan gambar

Mode Tampilan

Tersedia banyak prasetel pabrik yang dioptimalkan untuk berbagai jenis gambar.

- **Presentasi**: Mode ini sesuai untuk penampilan di depan publik dalam koneksi ke PC.
- **Pencahayaan**: Kecerahan maksimal untuk input PC.
- **HDR**: Melakukan dekode dan menampilkan konten HDR (High Dynamic Range) untuk hitam paling gelap, putih paling terang, dan warna sinematik cerah menggunakan nuansa warna REC.2020. Mode ini akan aktif otomatis jika HDR diatur ke AKTIF (dan Konten HDR dikirim ke proyektor – Blu-ray UHD 4K, Game 1080p/HDR UHD 4K, Video Streaming UHD 4K). Saat mode HDR aktif, mode tampilan lainnya (Sinema, Referensi, dsb.) tidak dapat dipilih karena HDR menghadirkan warna yang sangat akurat, melebihi performa warna mode tampilan lainnya.
- **HLG**: Untuk film HDR dengan konten Hybrid Log.
- **HDR SIM.**: Sempurnakan konten non-HDR dengan simulasi HDR (High Dynamic Range). Pilih mode ini untuk menyempurnakan gamma, kontras, dan saturasi warna untuk konten non-HDR (Siaran/TV Kabel 720p dan 1080p, Blu-ray 1080p, Game non-HDR, dsb.). Mode ini HANYA dapat digunakan dengan konten non-HDR.
- **Bioskop**: Memberikan warna terbaik untuk menonton film.
- **Game**: Pilih mode ini untuk meningkatkan kecemerlangan dan merespons tingkat waktu untuk menikmati game video.
- **sRGB**: Warna akurat yang distandardisasi.
- **DICOM SIM.**: Mode ini dapat memproyeksikan citra medis monokrom seperti radiografi sinar X, MRI, dll.
- **HDR2**: Mode ini menghasilkan gambar yang kurang cerah tetapi menambahkan lebih banyak detail ke gambar yang diproyeksikan. Cocok untuk kamar dengan cahaya ambien.
- **3D**: Untuk menikmati pengalaman efek 3D, Anda harus memiliki kacamata 3D. Pastikan PC/perangkat portabel Anda memiliki kartu grafis buffer quad keluaran sinyal 120 Hz dan memasang Pemutar 3D.

Wall Color

Gunakan fungsi ini untuk memperoleh gambar layar yang dioptimalkan sesuai warna dinding. Pilih antara Mati, Papan Hitam, Light Yellow, Light Green, Light Blue, Pink, dan Kelabu.

Dynamic Range

Mengkonfigurasi pengaturan HDR (Rentang Dinamis Tinggi) serta efeknya saat menampilkan video dari pemutar Blu-ray 4K dan perangkat streaming.

Catatan: *HDMI1 dan VGA tidak mendukung Dynamic Range.*

➤ **HDR/HLG**

- **Mati**: Matikan pemrosesan HDR atau HLG. Ketika disetel ke OFF, proyektor TIDAK akan mendekode konten HDR atau HLG.
- **Otomatis**: Deteksi otomatis sinyal HDR atau HLG.

➤ **HDR Picture mode**

- **Pencahayaan**: Pilih mode ini untuk warna yang lebih jenuh.
- **Standar**: Pilih mode ini untuk warna yang tampak alami dengan keseimbangan nada hangat dan dingin.
- **Film**: Pilih mode ini untuk meningkatkan detail dan ketajaman gambar.
- **Detail**: Sinyal berasal dari konversi OETF untuk mencapai kesesuaian warna terbaik.

➤ **Mode Gambar HLG**

- **Pencahayaan**: Pilih mode ini untuk warna yang lebih jenuh.
- **Standar**: Pilih mode ini untuk warna yang tampak alami dengan keseimbangan nada hangat dan dingin.
- **Film**: Pilih mode ini untuk meningkatkan detail dan ketajaman gambar.
- **Detail**: Sinyal berasal dari konversi OETF untuk mencapai pencocokan warna yang terbaik.

Kecemerlangan

Menyesuaikan kecemerlangan gambar.

Kontras

Kontras mengontrol derajat perbedaan antara bagian terang dan gelap dari gambar.

Ketajaman

Untuk menyesuaikan ketajaman foto.

Warna

Mengatur gambar video dari hitam-putih ke warna yang benar-benar jenuh.

Corak Warna

Mengatur keseimbangan warna merah dan biru.

Gamma

Atur jenis kurva gamma. Setelah konfigurasi awal dan penyempurnaan selesai, gunakan langkah-langkah Pengaturan Gamma untuk mengomptimalkan output gambar Anda.

- **Film**: Untuk home theater.
- **Video**: Untuk sumber video atau TV.
- **Grafik**: Untuk sumber PC/Foto.
- **Standar(2.2)**: Untuk pengaturan standar.
- **1.8 / 2.0 / 2.4 / 2.6**: Untuk sumber PC/Foto tertentu.
- **3D**: Untuk menikmati efek 3D, Anda harus memiliki kacamata 3D. Pastikan PC/perangkat portabel memiliki kartu grafis yang di-buffer 4 arah dengan output sinyal 120 Hz dan memasang Pemutar 3D.
- **Papan Hitam**: Mode ini harus dipilih untuk mendapatkan pengaturan warna optimum apabila diproyeksikan ke papan tulis (hijau).
- **DICOM SIM.**: Mode ini dapat memproyeksikan citra medis monokrom seperti radiografi sinar X, MRI, dll.

Catatan:

- *Opsi ini hanya tersedia jika fungsi mode 3D dinonaktifkan, pengaturan **Wall Color** tidak disetel ke **Papan Hitam**, dan pengaturan **Mode Tampilan** tidak disetel ke **DICOM SIM.** atau **HDR**.*
- *Bila pengaturan **Mode Tampilan** diatur ke **HDR**, pengguna hanya dapat memilih **HDR** untuk memilih pengaturan **Gamma**.*
- *Dalam mode 3D, pengguna hanya dapat memilih **3D** untuk pengaturan **Gamma**.*
- *Bila pengaturan **Wall Color** diatur ke **Papan Hitam**, pengguna hanya dapat memilih **Papan Hitam** untuk memilih pengaturan **Gamma**.*
- *Bila pengaturan **Mode Tampilan** diatur ke **DICOM SIM.**, pengguna hanya dapat memilih **DICOM SIM.** untuk memilih pengaturan **Gamma**.*

Pengaturan Warna

Konfigurasikan pengaturan warna.

- **BrilliantColor™**: Item yang dapat diatur ini menggunakan algoritma pemrosesan warna baru dan penyempurnaan untuk memberikan kecemerlangan yang lebih tinggi sekaligus warna gambar yang nyata dan lebih hidup.
- **Temperatur Warna**: Pilih suhu warna dari Hangat, Standar, Cool, atau Dingin.
- **Nuansa warna**: Pilih menu ini untuk mengoptimalkan kisaran warna gamut untuk Asal, HDTV, Presentasi, Bioskop, dan Game.
- **CMS**: Pilih opsi berikut:
  - Warna: Pilih salah satu warna (R/G/B/C/Y/M/W) untuk menyesuaikan offset dan kecerahan x/y.
  - x offset: Setel nilai offset x untuk warna yang dipilih.
  - y offset: Setel nilai offset y untuk warna yang dipilih.
  - Kecemerlangan: Setel nilai kecerahan untuk warna yang dipilih.
  - Seting Ulang: Pilih “Ya” untuk mengembalikan ke pengaturan default pabrik untuk penyetelan warna.
  - Keluar: Keluar menu “CMS”.
- **Penguatan / Bias RGB:** Pengaturan ini memungkinkan Anda mengkonfigurasi kecemerlangan (penguatan) dan kontras (bias) gambar.
  - Seting Ulang: Pilih “Ya” untuk kembali ke pengaturan default pabrik untuk pengaturan warna.
  - Keluar: Keluar menu “Penguatan / Bias RGB”.
- **Ruang Warna (hanya masukan non-HDMI)**: Pilih jenis matriks warna yang sesuai dari berikut ini: Otomatis, RGB, atau YUV.
- **Ruang Warna (hanya masukan HDMI)**:pilih jenis matriks warna yang sesuai dari berikut ini: Otomatis, RGB (0-255), RGB (16-235), dan YUV.

Sinyal

Menyesuaikan pilihan sinyal.

- **Otomatis**: Konfigurasikan sinyal secara otomatis (frekuensi dan item fase berwarna abu-abu). Jika otomatis dinonaktifkan, frekuensi dan fase item akan muncul untuk menyetel dan menyimpan pengaturan.
- **Frekuensi**: Ubah frekuensi data tampilan untuk mencocokkan frekuensi kartu grafis komputer. Gunakan fungsi ini hanya jika gambar terlihat berkedip secara vertikal.
- **Fase**: Mensinkronisasikan waktu sinyal tampilan dengan kartu grafis. Apabila gambar menjadi tidak stabil atau berkelip, gunakan fungsi ini untuk mengoreksinya.
- **Posisi Horisontal**: Menyesuaikan posisi horizontal gambar.
- **Posisi Vertikal**: Menyesuaikan posisi vertikal gambar.

Catatan: *Menu ini hanya tersedia jika sumber inputnya RGB/Component.*

UltraDetail

Menyesuaikan tepi gambar proyeksi untuk menampilkan detail yang lebih nyata.

Mode Pencahayaan

Menyesuaikan pengaturan mode kecemerlangan.

- **Hitam Dinamis 1/ Hitam Dinamis 2/ Hitam Dinamis 3**: Gunakan agar kecemerlangan gambar secara otomatis disesuaikan untuk mendapatkan performa kontras optimal.
- **Power**: Pilih persentasi daya untuk mode kecemerlangan.

PureEngine

Menyesuaikan parameter PureEngine.

- **PureContrast**: Gunakan untuk secara otomatis mengoptimalkan kecemerlangan tampilan saat adegan film gelap/terang agar ditampilkan lebih detail.
- **PureColor**: Gunakan untuk secara signifikan meningkatkan ketajaman gambar.
- **PureMotion**: Gunakan untuk mempertahankan gerakan alami pada gambar yang ditampilkan.
- **PureMotion Demo**: Fitur ini memungkinkan Anda melihat perbedaan pada kualitas gambar antara gambar mentah yang belum diproses dan gambar yang telah diproses sebagaimana diproses oleh PureMotion. Gunakan mode ini untuk memeriksa penyesuaian yang Anda lakukan pada pengaturan PureMotion.

Catatan: *Menu ini hanya tersedia untuk model tertentu.*

Seting Ulang

Kembalikan ke pengaturan default pabrik untuk pengaturan warna.

MENGGUNAKAN PROYEKTOR

Menampilkan menu 3D

Catatan:

- *Proyektor ini dilengkapi 3D dengan solusi 3D DLP-Link.*
- *Pastikan kacamata 3D Anda dapat digunakan untuk 3D DPL-LINK sebelum menikmati video.*
- *Proyektor ini mendukung urutan bingkai (balik halaman) 3D melalui port HDMI1/HDMI2/VGA.*
- *Untuk mengaktifkan mode 3D, kecepatan bingkai input harus diatur hanya ke 120Hz, kecepatan bingkai yang lebih tinggi atau rendah tidak didukung.*
- *Untuk mencapai performa terbaik, sebaiknya gunakan resolusi 1920x1080. Perlu diketahui bahwa resolusi 4K (3840x2160) tidak didukung dalam mode 3D.*

Mode 3D

Gunakan opsi ini untuk mengaktifkan/menonaktifkan fungsi 3D.

Catatan: *Jika sumber 2D dan 3D memasuki PJ pada saat bersamaan, jika gambar berbintik muncul pada sumber 2D, pastikan untuk menonaktifkan fungsi 3D secara manual.*

3D Sync. Invert

Gunakan pilihan ini untuk mengaktifkan/menonaktifkan fungsi 3D Sync Invert.

Format 3D

Gunakan pilih ini untuk memilih konten format 3D yang sesuai.

- **Otomatis**: Bila sinyal identifikasi 3D terdeteksi, format 3D akan dipilih secara otomatis.
- **SBS**: Menampilkan sinyal 3D dalam format “Berdampingan”.
- **Top and Bottom**: Menampilkan sinyal 3D dalam format “Top and Bottom”.
- **Frame Sequential**: Menampilkan sinyal 3D dalam format “Frame Sequential”.
- **Paket Bingkai**: Menampilkan sinyal 3D dalam format “Paket Bingkai”.

Menampilkan menu rasio aspek

Aspek Rasio

Pilih rasio aspek dari gambar yang ditampilkan di antara opsi berikut ini:

- **4:3**: Format ini ditujukan untuk sumber masukan 4:3.
- **16:9**: Format ini untuk sumber masukan 16:9, seperti HDTV dan DVD yang disempurnakan untuk TV Layar lebar.
- **LBX**: Format ini ditujukan untuk sumber letterbox selain 16x9, dan jika Anda menggunakan lensa 16x9 eksternal untuk menampilkan rasio aspek 2,35:1 dalam resolusi penuh.
- **Sangat Lebar**: Gunakan rasio aspek 2,0:1 khusus ini untuk menampilkan film dengan rasio aspek 16:9 dan 2,35:1 tanpa bilah hitam di bagian atas serta bawah layar.
- **Asal**: Format ini menampilkan gambar asli tanpa penskalaan.
- **Otomatis**: Secara otomatis memilih format tampilan yang sesuai.

MENGGUNAKAN PROYEKTOR

Catatan:

- *Info rinci tentang mode LBX:*
  - *DVD Format Letter-Box tertentu tidak disempurnakan untuk TV 16x9. Bila demikian, gambar tidak akan terlihat dengan semestinya saat menampilkan gambar dalam mode 16:9. Dalam kondisi ini, coba gunakan mode 4:3 untuk melihat DVD. Jika konten bukan 4:3, maka akan terlihat bilah hitam di sekitar gambar pada tampilan 16:9. Untuk jenis konten ini, Anda dapat menggunakan mode LBX agar gambar memenuhi layar pada tampilan 16:9.*
  - *Jika Anda menggunakan lensa anamorfi eksternal, maka mode LBX ini juga memungkinkan Anda menonton konten 2,35:1 (termasuk sumber DVD Anamorfi dan Film HDTV) yang mendukung lebar anamorfi yang disempurnakan untuk Tampilan 16x9 pada gambar lebar 2,35:1. Bila demikian, bilah hitam tidak akan muncul di layar. Daya sumber cahaya dan resolusi vertikal digunakan sepenuhnya.*
- *Untuk menggunakan format sangat lebar, lakukan tindakan berikut:*
  - *a) Tetapkan rasio aspek ke 2,0:1.*
  - *b) Pilih format "Sangat Lebar".*
  - *c) Sejajarkan gambar proyektor pada layar dengan benar.*

Tabel skala UHD 4D:

Layar 16:9	480i/p	576i/p	720p	1080i/p	2160p
4x3	Skalakan ke 2880 x 2160.				
16x9	Skalakan ke 3840 x 2160.				
LBX	Menskalakan ke 3840 x 1620, lalu mengetengahkan gambar 3840 x 2160 untuk ditampilkan.				
Mode Asal	- 1:1 pemetaan di tengah. - Tidak ada penskalaan yang dilakukan; gambar akan ditampilkan dengan resolusi berbasis sumber input.				
Otomatis	- Jika sumber adalah 4:3, maka tipe layar akan diskalakan ke 2880 x 2160. - Jika sumber adalah 16:9, maka tipe layar akan diskalakan ke 3840 x 2160. - Jika sumber adalah 15:9, maka tipe layar akan diskalakan ke 3600 x 2160. - Jika sumber adalah 16:10, maka tipe layar akan diskalakan ke 3456 x 2160.				

Aturan auto-pemetaan UHD 4D:

Otomatis	Resolusi input		Otomatis/Skala	
	Resolusi H	Resolusi V	3840	2160
4:3	640	480	2880	2160
	800	600	2880	2160
	1024	768	2880	2160
	1280	1024	2880	2160
	1400	1050	2880	2160
	1600	1200	2880	2160
Laptop Lebar	1280	720	3840	2160
	1280	768	3600	2160
	1280	800	3456	2160
SDTV	720	576	2700	2160
	720	480	3240	2160
HDTV	1280	720	3840	2160
	1920	1080	3840	2160

MENGGUNAKAN PROYEKTOR

Menampilkan menu sembunyikan tepi

Sembunyikan tepi

Gunakan fungsi ini untuk menghapus derau enkoding pada tepi sumber video.

Menampilkan menu perbesaran digital

Digital Zoom

Gunakan ini untuk memperbesar gambar di layar proyeksi.

Menampilkan menu pergeseran gambar

Image Shift

Setel posisi gambar yang diproyeksikan secara horizontal (H) atau vertikal (V).

Menu audio

Menu pengeras suara internal audio

Pengeras Suara Internal

Gunakan opsi ini untuk mematikan suara untuk sementara.

- **Otomatis:** Pilih "Otomatis" untuk mematikan speaker internal secara otomatis ketika speaker eksternal terhubung ke proyektor
- **Hidup:** Pilih “Hidup” untuk mengaktifkan pengeras suara internal.
- **Mati:** Pilih “Mati” untuk menonaktifkan pengeras suara internal.

Menu Audio Tidak Aktif

Mati

Gunakan opsi ini untuk mematikan suara untuk sementara.

- **Hidup:** Pilih “Hidup” untuk mengaktifkan suara.
- **Mati:** Pilih “Mati” untuk menonaktifkan suara.

Catatan: *Fungsi “Mati” akan mempengaruhi volume suara speaker internal dan eksternal.*

Menu volume audio

Suara

Setel level volume.

Menu input audio pada audio

Masukan Audio

Pilih port input audio untuk sumber video sebagai berikut:

- **HDMI:** Awal atau Audio In.
- **HDMI/MHL:** Awal atau Audio In.

Menu audio pada audio OUT

Audio Out

Mengaktifkan atau menonaktifkan fungsi audio OUT.

MENGGUNAKAN PROYEKTOR

Menu konfigurasi

Konfigurasi menu proyeksi

Proyeksi

Pilih proyeksi yang disukai antara depan, belakang, langit-langit atas, dan belakang atas.

Konfigurasi menu pengaturan filter

Filter Usage Hours

Menunjukkan waktu penggunaan filter.

Filter Tambahan Terpasang

Tetapkan pengaturan pesan peringatan.

- **Ya:** Menampilkan pesan peringatan setelah 500 jam penggunaan.

Catatan: *"Filter Usage Hours / Filter Reminder / Filter Reset" hanya akan ditampilkan saat "Filter Tambahan Terpasang" adalah "Ya".*

- **Tidak:** Nonaktifkan pesan peringatan.

Filter Reminder

Pilih fungsi ini untuk menampilkan atau menyembunyikan pesan peringatan ketika pesan filter perubahan ditampilkan. Opsi yang tersedia termasuk Mati, 300hr, 500hr, 800hr, dan 1000hr.

Filter Reset

Atur ulang penghitung filter debu setelah mengganti atau membersihkan filter debu.

Konfigurasi menu pengaturan daya

Menghidupkan Langsung

Pilih “Hidup” untuk mengaktifkan mode Hidup Langsung. Proyektor akan hidup secara otomatis bila daya AC tersedia, tanpa menekan tombol “Daya” pada keypad proyektor atau pada remote control.

Mematikan Otomatis (mnt)

Menetapkan interval waktu hitung mundur. Waktu hitung mundur akan dimulai, bila tidak ada sinyal yang dikirim ke proyektor. Proyektor akan mati secara otomatis setelah hitung mundur selesai (dalam menit).

Pengatur Waktu Tidur (mnt)

Konfigurasikan timer tidur.

- **Pengatur Waktu Tidur (mnt):** Menetapkan interval waktu hitung mundur. Waktu hitung mundur akan dimulai, dengan atau tanpa sinyal yang dikirim ke proyektor. Proyektor akan mati secara otomatis setelah hitung mundur selesai (dalam menit).

  Catatan: *Timer Tidur akan diseting ulang kapan pun bila proyektor dimatikan.*

- **Always On:** Periksa untuk menetapkan timer tidur selalu aktif.

Mode Daya (bersiap)

Tetapkan pengaturan mode daya.

- **Aktif:** Pilih “Aktif” untuk kembali ke siaga normal.
- **Eco.:** Pilih “Eco.” untuk menghemat penggunaan daya sebesar < 0,5 W.

MENGGUNAKAN PROYEKTOR

Konfigurasi menu keamanan

Keamanan

Aktifkan fungsi ini untuk meminta sandi sebelum menggunakan proyektor.

- **Hidup:** Pilih “Hidup” untuk menggunakan verifikasi keamanan saat menghidupkan proyektor.
- **Mati:** Pilih “Mati” agar dapat menghidupkan proyektor tanpa verifikasi sandi.

Pengaturan Waktu Pengaman

Gunakan fungsi ini untuk menetapkan durasi penggunaan proyektor (Bulan/Hari/Jam). Setelah waktu terlampaui, Anda akan diminta memasukkan sandi kembali.

Ganti Password

Gunakan untuk mengatur atau memodifikasi sandi yang diminta saat menghidupkan proyektor.

Konfigurasi menu tes corak

Tes Corak

Pilih tes corak dari kisi hijau, kisi magenta, kisi putih, putih, atau nonaktifkan fungsi ini (mati).

Mengkonfigurasi menu pengaturan jarak jauh

Fungsi IR

Tetapkan pengaturan fungsi IR.

- **Hidup:** Pilih “Hidup”, proyektor dapat dioperasikan dengan remote control dari atas atau depan penerima IR.
- **Front:** Pilih “Front”, proyektor dapat dioperasikan dengan pengendali jarak jauh dari unit penerima IR bagian depan.
- **Kembali:** Pilih “Kembali”, proyektor dapat dioperasikan dengan pengendali jarak jauh dari unit penerima IR bagian belakang.
- **Mati:** Pilih “Mati”, proyektor tidak dapat dioperasikan dengan remote control. Dengan memilih “Mati”, Anda akan dapat menggunakan kembali tombol Keypad.

F1/F2/F3

Tetapkan fungsi default untuk F1, F2, atau F3 antara Tes Corak, Kecemerlangan, Kontras, Timer tidur, Temperatur Warna, Gamma, Proyeksi, atau MHL.

Konfigurasi menu ID proyektor

Tanda Pengenal Proyektor

Definisi ID dapat diatur oleh menu (rentang 0-99), dan memungkinkan pengguna mengontrol satu proyektor dengan menggunakan perintah RS232.

MENGGUNAKAN PROYEKTOR

Menu konfigurasi 12V trigger

12V Trigger

Gunakan fungsi ini untuk mengaktifkan atau menonaktifkan trigger.

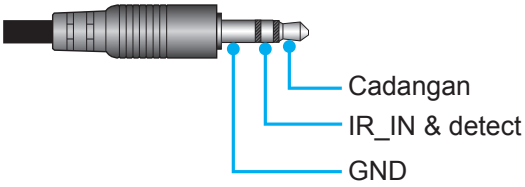

- **Mati**: Pilih "Mati" untuk menonaktifkan trigger.
- **Hidup**: Pilih "Hidup" untuk mengaktifkan trigger.

Konfigurasi menu pilihan

Bahasa

Pilih menu OSD multibahasa antara Inggris, Jerman, Prancis, Italia, Spanyol, Portugis, China sederhana, Jepang, Korea, dan Rusia.

Menu Settings

Tetapkan lokasi menu di layar dan konfigurasikan pengaturan timer menu.

- **Lokasi Menu**: Pilih lokasi menu pada layar tampilan.
- **Menu Pengukur Waktu**: Tetapkan durasi untuk menu OSD agar tetap terlihat di layar.

Sumber Otomatis

Pilih opsi ini untuk membiarkan proyektor secara otomatis menemukan sumber input yang tersedia.

Sumber Masukan

Pilih sumber input di antara HDMI1, HDMI2/MHL, dan VGA.

Ketinggian

Saat "Hidup" dipilih, kipas akan berputar lebih cepat. Fitur ini bermanfaat di area yang tinggi dengan sedikit udara.

Display Mode Lock

Pilih “Hidup” atau “Mati” untuk mengunci atau membuka kunci menyetel pengaturan mode layar.

Mengunci Tombol

Saat fungsi kunci tombol ditetapkan ke “Hidup”, Keypad akan dikunci. Namun, proyektor dapat dioperasikan dengan remote control. Dengan memilih “Mati”, Anda dapat menggunakan kembali Keypad.

Meyembungikan Informasi

Aktifkan fungsi ini untuk menyembunyikan pesan informasi.

- **Mati:** Pilih "Mati" untuk menampilkan pesan "pencarian".
- **Hidup:** Pilih “Hidup” untuk menyembunyikan pesan info.

Logo

Gunakan fungsi ini untuk mengatur layar startup yang diinginkan. Jika terdapat perubahan, perubahan akan ditampilkan saat berikutnya proyektor dihidupkan.

- **Awal:** Layar awal asli.
- **Netral:** Logo tidak ditampilkan pada layar awal.

Warna Latar Belakang

Gunakan fungsi ini untuk menampilkan layar biru, merah, hijau, atau abu-abu ketika tidak ada sinyal yang tersedia.

Catatan: *Jika warna latar belakang ditetapkan menjadi "Nihil", maka warna latar belakangnya hitam.*

Menu konfigurasi atur ulang OSD

Atur Ulang OSD

Kembalikan ke pengaturan default pabrik untuk pengaturan menu OSD.

Atur Ulang ke Semula

Kembalikan ke pengaturan default pabrik untuk semua pengaturan.

Menu jaringan

Menu LAN jaringan

Status Jaringan

Menampilkan status koneksi jaringan (hanya baca).

Alamat MAC

Menampilkan alamat MAC (hanya baca).

DHCP

Gunakan opsi ini untuk mengaktifkan atau menonaktifkan fungsi DHCP.

- **Mati**: Untuk menetapkan IP, subnet mask, pintu gerbang, dan konfigurasi DNS secara manual.
- **Hidup**: Proyektor akan memperoleh alamat IP secara otomatis dari jaringan Anda.

Catatan: *Keluar dari OSD akan secara otomatis menerapkan nilai yang dimasukkan.*

Alamat IP

Menampilkan alamat IP.

Subnet Mask

Menampilkan nomor subnet mask.

Pintu Gerbang

Menampilkan pintu gerbang awal dari jaringan yang terhubung ke proyektor.

DNS

Tampilkan nomor DNS.

Cara menggunakan browser web untuk mengontrol proyektor

1. Atur pilihan DHCP ke "Hidup" pada proyektor agar server DHCP secara otomatis menetapkan alamat IP.
2. Buka browser web di PC, lalu ketik alamat IP proyektor ("Jaringan > LAN > Alamat IP").
3. Masukkan nama pengguna dan sandi, lalu klik "Login".
   Antarmuka web konfigurasi proyektor akan terbuka.

Catatan:

- *Nama pengguna dan sandi default adalah "admin".*
- *Langkah-langkah dalam bagian ini didasarkan pada sistem operasi Windows 7.*

MENGGUNAKAN PROYEKTOR

Membuat koneksi langsung dari komputer ke poyektor*

1. Atur pilihan DHCP ke “Mati” pada proyektor.
2. Konfigurasikan alamat IP, Subnet Mask, Pintu Gerbang, dan DNS pada proyektor (“Jaringan > LAN”).
3. Buka halaman ***Pusat Jaringan dan Berbagi*** di PC, lalu tetapkan parameter jaringan yang sama di PC seperti yang ditetapkan pada proyektor. Klik “OK” untuk menyimpan parameter.

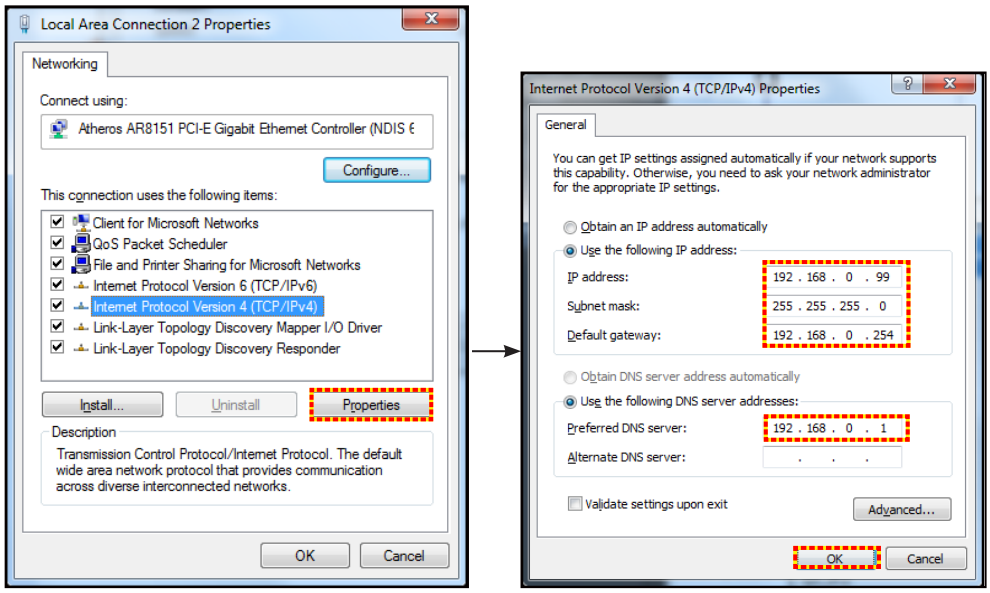

4. Buka browser web pada PC, lalu masukkan alamat IP dalam bidang URL, yang ditetapkan pada langkah 3. Setelah itu, tekan tombol “Enter”.

Seting Ulang

Reset semua nilai untuk parameter LAN.

Menu kontrol jaringan

Crestron

Gunakan fungsi ini untuk memilih fungsi jaringan (port: 41794).

Untuk informasi selengkapnya, kunjungi http://www.crestron.com dan www.crestron.com/getroomview.

Extron

Gunakan fungsi ini untuk memilih fungsi jaringan (port: 2023).

PJ Link

Gunakan fungsi ini untuk memilih fungsi jaringan (port: 4352).

AMX Device Discovery

Gunakan fungsi ini untuk memilih fungsi jaringan (port: 9131).

Telnet

Gunakan fungsi ini untuk memilih fungsi jaringan (port: 23).

HTTP

Gunakan fungsi ini untuk memilih fungsi jaringan (port: 80).

MENGGUNAKAN PROYEKTOR

Menu pengaturan kontrol jaringan konfigurasi

Fungsi LAN_RJ45

Untuk kesederhanaan dan kemudahan pengoperasian, proyektor menyediakan beragam fitur jaringan dan manajemen jarak jauh. Fungsi LAN/RJ45 proyektor melalui jaringan, misalnya pengelolaan dari jauh: Pengaturan Pengaktifan/Penonaktifan, Kecemerlangan, dan Kontras. Selain itu, informasi status proyektor juga dapat Anda lihat, misalnya: Sumber Video, Penonaktifan Suara, dsb.

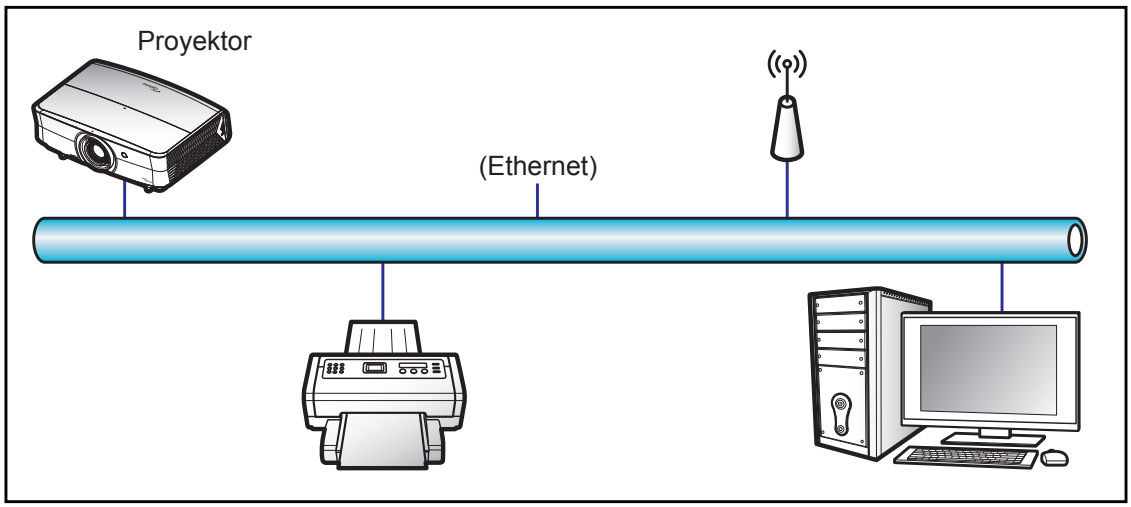

Fungsi terminal LAN berkabel

Proyektor ini dapat dikontrol menggunakan PC (laptop) atau perangkat eksternal lainnya melalui port LAN / RJ45 dan kompatibel dengan Crestron / Extron / AMX (Perangkat - Pencarian) / PJLink.

- Crestron adalah merek dagang terdaftar dari Crestron Electronics, Inc. di Amerika Serikat.
- Extron adalah merek dagang terdaftar dari Extron Electronics, Inc. di Amerika Serikat.
- AMX adalah merek dagang terdaftar dari AMX LLC di Amerika Serikat.
- PJLink mengajukan pendaftaran merek dagang dan logo di Jepang, Amerika Serikat, dan berbagai negara lainnya melalui JBMIA.

Proyektor ini didukung oleh perintah tertentu dari pengontrol Crestron Electronics dan perangkat lunak terkait, misalnya RoomView®.

http://www.crestron.com/

Proyektor ini kompatibel dengan perangkat Extron pendukung sebagai referensi.

http://www.extron.com/

Proyektor ini didukung oleh AMX (Device Discovery).

http://www.amx.com/

Proyektor ini mendukung semua perintah PJLink Kelas 1 (Versi 1.00).

http://pjlink.jbmia.or.jp/english/

Untuk informasi lebih rinci tentang berbagai tipe perangkat eksternal yang dapat disambungkan ke port LAN/ RJ45 dan remore control proyektor, sekaligus perintah yang didukung untuk perangkat eksternal tersebut, hubungi langsung Layanan Dukungan.

MENGGUNAKAN PROYEKTOR

LAN RJ45

1. Sambungkan kabel RJ45 ke port RJ45 pada proyektor dan PC (laptop).

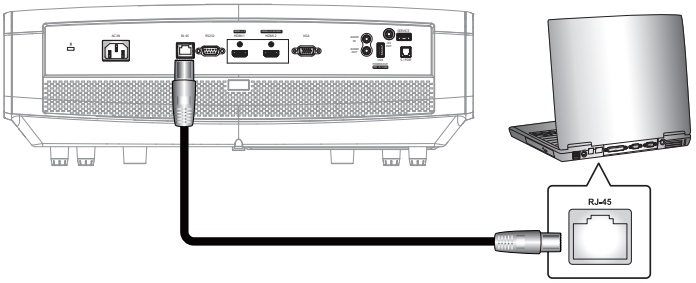

2. Pada PC (Laptop), pilih **Start (Mulai)** > **Control Panel (Panel Kontrol)** > **Network Connections (Sambungan Jaringan)**.

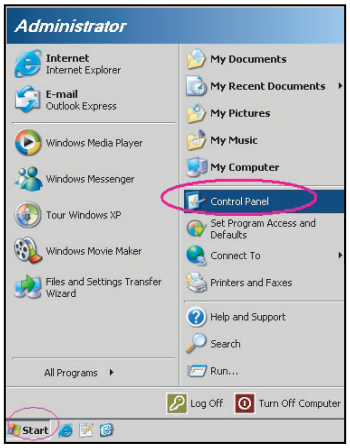

3. Klik kanan **Local Area Connection (Sambungan Area Lokal)**, lalu pilih **Property (Properti)**.

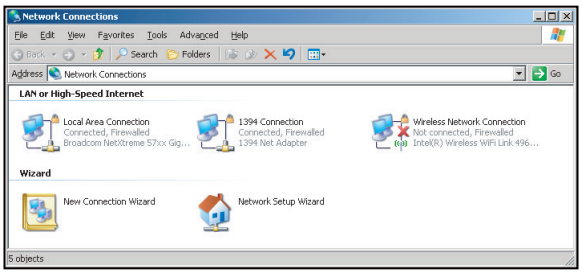

4. Pada jendela **Properties (Properti)**, pilih tab **General (Umum)**, lalu pilih **Internet Protocol (TCP / IP) ((Protokol Internet) (TCP/IP))**.

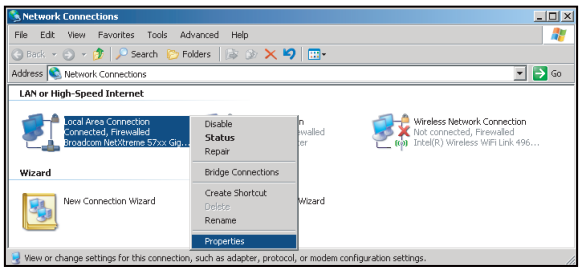

1. Klik “Properties (Properti)”.

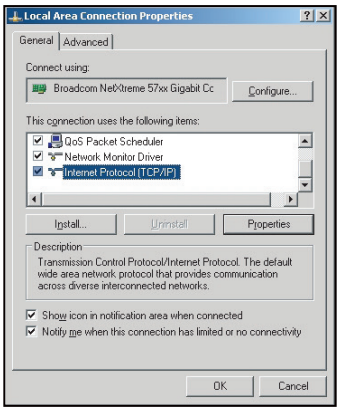

2. Masukkan alamat IP dan Subnet Mask, lalu tekan “OK”.

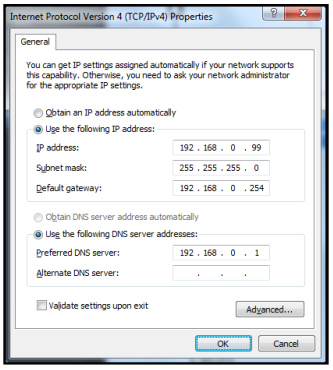

3. Tekan tombol “Menu” pada proyektor.
4. Buka proyektor **Jaringan** > **LAN**.
5. Masukkan parameter sambungan berikut:
   – DHCP: Mati
   – Alamat IP: 192.168.0.100
   – Subnet Mask: 255.255.255.0
   – Pintu Gerbang: 192.168.0.254
   – DNS: 192.168.0.51
6. Tekan “Enter” untuk mengkonfirmasikan pengaturan.
7. Buka browser web, misalnya Microsoft Internet Explorer dengan Adobe Flash Player 9.0 atau versi lebih tinggi yang terinstal.
8. Pada panel Alamat, masukkan alamat IP proyektor: 192.168.0.100.

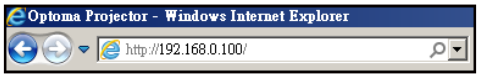

9. Tekan “Enter”.

MENGGUNAKAN PROYEKTOR

Proyektor dikonfigurasikan untuk manajemen dari jauh. Fungsi LAN/RJ45 akan ditampilkan sebagai berikut:

Halaman informasi

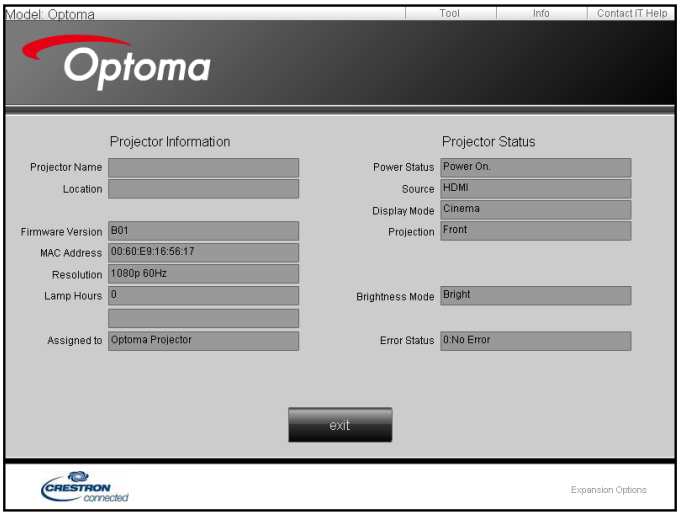

Halaman utama

Halaman Alat Bantu

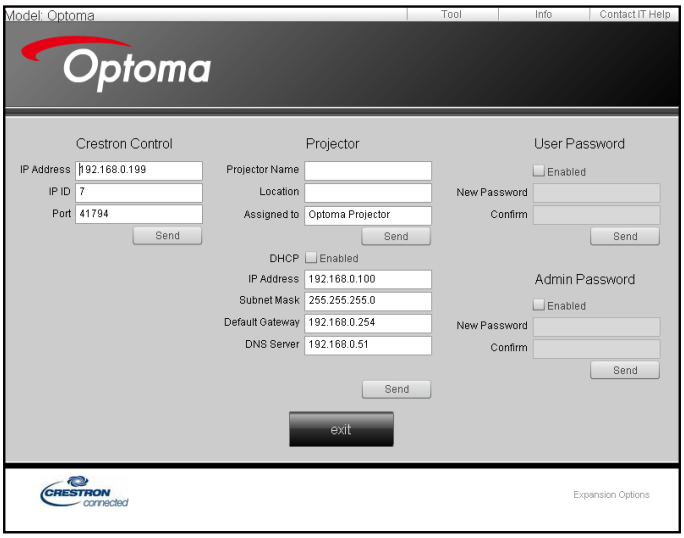

Hubungi bantuan TI

MENGGUNAKAN PROYEKTOR

RS232 oleh Telnet Function

Tersedia jalur kontrol perintah RS232 alternatif, pada proyektor disebut “RS232 by TELNET” untuk interface LAN/ RJ45.

Panduan Ringkas untuk “RS232 by Telnet”

- Periksa dan dapatkan alamat IP pada OSD proyektor.
- Pastikan PC/laptop dapat mengakses halaman web proyektor.
- Pastikan pengaturan “Firewall Windows” telah dinonaktifkan agar fungsi “TELNET” tidak diblokir oleh PC/laptop.

1. Pilih **Start (Mulai)** > **All Programs (Semua Program)**. > **Accessories (Aksesori)** > **Command Prompt (Perintah)**.

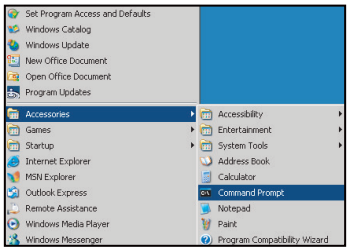

2. Masukkan format perintah sebagai berikut:
   – telnet ttt.xxx.yyy.zzz 23 (tombol “Enter” ditekan)
   – (ttt.xxx.yyy.zzz: Alamat IP proyektor)
3. Jika sambungan Telnet siap, dan pengguna dapat memiliki input perintah RS232, lalu tombol “Enter” ditekan, maka perintah RS232 dapat dijalankan.

Spesifikasi untuk “RS232 by TELNET”:

1. Telnet: TCP.
2. Port Telnet: 23 (untuk informasi lebih rinci, hubungi agen atau tim layanan).
3. Utilitas Telnet: Windows “TELNET.exe” (mode konsol).
4. Pemutusan sambungan untuk kontrol RS232 oleh Telnet secara normal: Tutup
5. Utilitas Windows Telnet secara langsung setelah sambungan TELNET siap.
   – Batasan 1 untuk Kontrol Telnet: Terdapat kurang dari 50 byte agar muatan jaringan berhasil untuk aplikasi Kontrol Telnet.
   – Batasan 2 untuk Kontrol Telnet: Terdapat kurang dari 26 byte agar satu perintah RS232 berhasil untuk Kontrol Telnet.
   – Batasan 3 untuk Kontrol Telnet: Penundaan minimum untuk perintah RS232 berikutnya harus lebih dari 200 (ms).

MENGGUNAKAN PROYEKTOR

Menu info

Menu info

Tampilkan informasi proyektor seperti yang tercantum di bawah ini:

- Pengatur
- Nomor Seri
- Source
- Resolusi
- Refresh Rate
- Mode Tampilan
- Mode Daya (bersiap)
- Light Source Hours
- Status Jaringan
- Alamat IP
- Tanda Pengenal Proyektor
- Color Depth
- Color Format
- Filter Usage Hours
- Mode Pencahayaan
- FW Version

PEMELIHARAAN

Memasang dan Membersihkan Penyaring Debu

Memasang Penyaring Debu

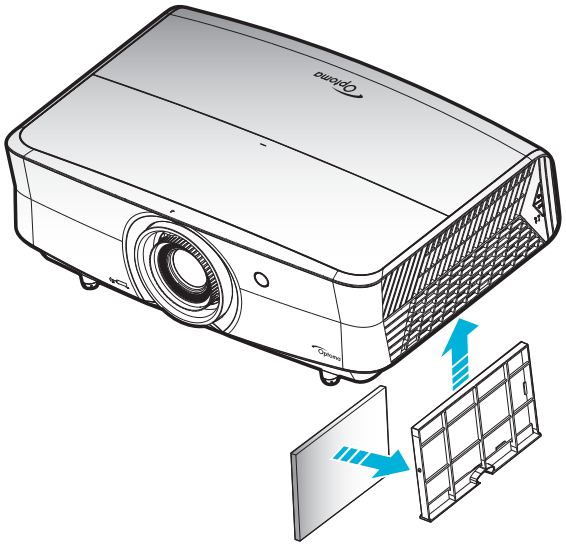

Catatan: *Penyaring debu hanya diperlukan/disediakan di wilayah tertentu yang sangat berdebu.*

Membersihkan Penyaring Debu

Sebaiknya bersihkan penyaring debu setiap tiga bulan sekali. Bersihkan sesering mungkin jika proyektor digunakan di lingkungan berdebu.

Prosedur:

1. Matikan daya proyektor dengan menekan tombol "⏻" pada keypad proyektor atau tombol "Ⓘ" pada remote control.
2. Lepas kabel daya.
3. Tarik wadah penyaring debu ke arah bawah untuk mengeluarkannya dari bagian bawah proyektor. 1
4. Keluarkan penyaring udara dengan hati-hati. Setelah itu bersihkan atau ganti penyaring debu. 2
5. Untuk memasang kembali penyaring debu, lakukan langkah sebelumnya dengan urutan terbalik.

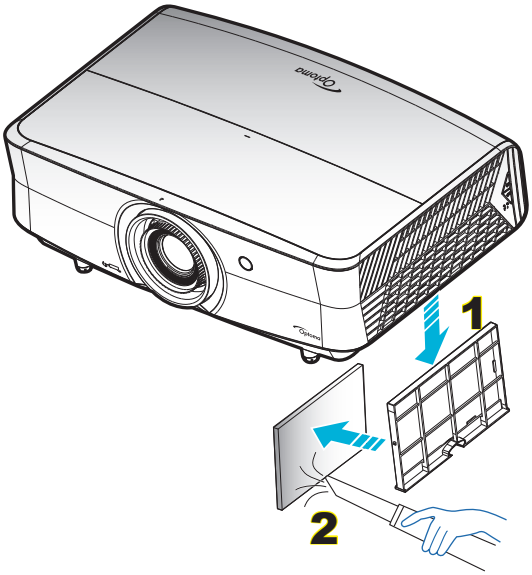

INFORMASI LAINNYA

Resolusi kompatibel

Digital (HDMI 1.4)

Resolusi asli: 3840 x 2160 @ 30Hz

Waktu B0/Dibuat	Waktu B0/Standar	Waktu Deskriptor	Mode B1/Video	Waktu B1/Rinci
720 x 400 @ 70Hz	1280 x 720 @ 60Hz	3840 x 2160 @ 30Hz [Default]	720 x 480i @ 60Hz 16:9	1920 x 1080p @ 60Hz
640 x 480 @ 60Hz	1280 x 800 @ 60Hz		720 x 480p @ 60Hz 4:3	1366 x 768 @ 60Hz
640 x 480 @ 67Hz	1280 x 1024 @ 60Hz		720 x 480p @ 60Hz 16:9	1920 x 1080 @ 120Hz
640 x 480 @ 72Hz	1920 x 1200 @ 60Hz (berkurang)		720 x 576i @ 50Hz 16:9	
640 x 480 @ 75Hz			720 x 576p @ 50Hz 4:3	
800 x 600 @ 56Hz	640 x 480 @ 120Hz		720 x 576p @ 50Hz 16:9	
800 x 600 @ 60Hz	800 x 600 @ 120Hz		1280 x 720p @ 60Hz 16:9	
800 x 600 @ 72Hz	1024 x 768 @ 120Hz		1280 x 720p @ 50Hz 16:9	
800 x 600 @ 75Hz	1280 x 800 @ 120Hz		1920 x 1080i @ 60Hz 16:9	
832 x 624 @ 75Hz			1920 x 1080i @ 50Hz 16:9	
1024 x 768 @ 60Hz			1920 x 1080p @ 60Hz 16:9	
1024 x 768 @ 70Hz			1920 x 1080p @ 50Hz 16:9	
1024 x 768 @ 75Hz			1920 x 1080p @ 24Hz 16:9	
1280 x 1024 @ 75Hz			3840 x 2160 @ 24Hz	
1152 x 870 @ 75Hz			3840 x 2160 @ 25Hz	
			3840 x 2160 @ 30Hz	
			4096 x 2160 @ 24Hz	

Digital (HDMI 2.0)

Resolusi asli: 3840 x 2160 @ 60Hz

Waktu B0/Dibuat	Waktu B0/Standar	Mode B1/Video	Waktu B1/Rinci
720 x 400 @ 70Hz	1280 x 720 @ 60Hz	720 x 480i @ 60Hz 16:9	1920 x 1080p @ 120Hz
640 x 480 @ 60Hz	1280 x 800 @ 60Hz	720 x 480p @ 60Hz 4:3	1366 x 768 @ 60Hz
640 x 480 @ 67Hz	1280 x 1024 @ 60Hz	720 x 480p @ 60Hz 16:9	
640 x 480 @ 72Hz	1920 x 1200 @ 60Hz (berkurang)	720 x 576i @ 50Hz 16:9	
640 x 480 @ 75Hz		720 x 576p @ 50Hz 4:3	
800 x 600 @ 56Hz	640 x 480 @ 120Hz	720 x 576p @ 50Hz 16:9	
800 x 600 @ 60Hz	800 x 600 @ 120Hz	1280 x 720p @ 60Hz 16:9	
800 x 600 @ 72Hz	1024 x 768 @ 120Hz	1280 x 720p @ 50Hz 16:9	
800 x 600 @ 75Hz	1280 x 800 @ 120Hz	1920 x 1080i @ 60Hz 16:9	
832 x 624 @ 75Hz		1920 x 1080i @ 50Hz 16:9	
1024 x 768 @ 60Hz		1920 x 1080p @ 60Hz 16:9	
1024 x 768 @ 70Hz		1920 x 1080p @ 50Hz 16:9	
1024 x 768 @ 75Hz		1920 x 1080p @ 24Hz 16:9	
1280 x 1024 @ 75Hz		1920 x 1080p @ 120Hz 16:9	
1152 x 870 @ 75Hz		3840 x 2160 @ 24Hz	
		3840 x 2160 @ 25Hz	
		3840 x 2160 @ 30Hz	
		3840 x 2160 @ 50Hz	
		3840 x 2160 @ 60Hz	

INFORMASI LAINNYA

Waktu B0/Dibuat	Waktu B0/Standar	Mode B1/Video	Waktu B1/Rinci
		4096 x 2160 @ 24Hz	
		4096 x 2160 @ 25Hz	
		4096 x 2160 @ 30Hz	
		4096 x 2160 @ 50Hz	
		4096 x 2160 @ 60Hz	

Analog (VGA)

Resolusi asli: 1920 x 1080 @ 60Hz

Waktu B0/Dibuat	Waktu B0/Standar	B0/Waktu Penjelasan	Waktu B1/Rinci
720 x 400 @ 70Hz	1280 x 720 @ 60Hz	1920 x 1080 @ 60Hz [Default]	1366 x 768 @ 60Hz
640 x 480 @ 60Hz	1280 x 800 @ 60Hz		1280 x 800 @ 120Hz (RB)
640 x 480 @ 67Hz	1280 x 1024 @ 60Hz		
640 x 480 @ 72Hz			
640 x 480 @ 75Hz	1900 x 1200 @ 60Hz (RB)		
800 x 600 @ 56Hz	640 x 480 @ 120Hz		
800 x 600 @ 60Hz	800 x 600 @ 120Hz		
800 x 600 @ 72Hz	1024 x 768 @ 120Hz		
800 x 600 @ 75Hz			
832 x 624 @ 75Hz			
1024 x 768 @ 60Hz			
1024 x 768 @ 70Hz			
1024 x 768 @ 75Hz			
1280 x 1024 @ 75Hz			
1152 x 870 @ 75Hz			

Waktu 3D untuk HDMI1.4b didukung 3D

Frame Rate Mendukung 2D	Pengaturan waktu	Format
Opsi 59/60Hz	1920 x 1080p @ 23,98 / 24Hz	Paket bingkai
	1280 x 720p @ 59,94 / 60Hz	Paket bingkai
	1280 x 1080i @ 59,94 / 60Hz	Berdampingan (Separuh)
	1280 x 1080p @ 23,98 / 24Hz	Top and Bottom
	1280 x 720p @ 59,94 / 60Hz	Top and Bottom
Opsi 50Hz	1920 x 1080p @ 23,98 / 24Hz	Paket bingkai
	1280 x 720p @ 50Hz	Paket bingkai
	1280 x 1080i @ 50Hz	Berdampingan (Separuh)
	1280 x 1080p @ 23,98 / 24Hz	Top and Bottom
	1280 x 720p @ 50Hz	Top and Bottom

INFORMASI LAINNYA

Waktu 3D PC

	Pengaturan waktu	Format
HDMI	1920 x 1080 @ 120Hz	Frame Sequential
	1280 x 800 @ 120Hz	Frame Sequential
	1024 x 768 @ 120Hz	Frame Sequential
	800 x 600 @ 120Hz	Frame Sequential
	640 x 480 @ 120Hz	Frame Sequential
VGA	1280 x 800 @ 120Hz	Frame Sequential
	1024 x 768 @ 120Hz	Frame Sequential
	800 x 600 @ 120Hz	Frame Sequential
	640 x 480 @ 120Hz	Frame Sequential

INFORMASI LAINNYA

Ukuran gambar dan jarak proyeksi

Ukuran Gambar yang Diinginkan						Jarak Proyeksi (C)			
Diagonal		Lebar		Tinggi		Lebar		Jauh	
m	inci	m	inci	m	inci	m	kaki	m	kaki
0,91	36	0,80	31,38	0,45	17,65	/	/	1,77	5,80
1,02	40	0,89	34,86	0,50	19,61	/	/	1,97	6,45
1,27	50	1,11	43,58	0,62	24,51	1,54	5,05	2,46	8,06
1,52	60	1,33	52,29	0,75	29,42	1,85	6,06	2,95	9,67
1,78	70	1,55	61,01	0,87	34,32	2,15	7,07	3,44	11,29
2,03	80	1,77	69,73	1,00	39,22	2,46	8,08	3,93	12,90
2,29	90	1,99	78,44	1,12	44,12	2,77	9,09	4,42	14,51
2,54	100	2,21	87,16	1,25	49,03	3,08	10,10	4,91	16,12
3,05	120	2,66	104,59	1,49	58,83	3,69	12,11	5,90	19,35
3,81	150	3,32	130,74	1,87	73,54	4,62	15,14	7,37	24,19
4,57	180	3,98	156,88	2,24	88,25	5,54	18,17	8,85	29,02
5,08	200	4,43	174,32	2,49	98,05	6,15	20,19	/	/
6,35	250	5,53	217,89	3,11	122,57	7,69	25,24	/	/
7,62	300	6,64	261,47	3,74	147,08	9,23	30,29	/	/

Kisaran Penggeseran Lensa					
Pusat lensa PJ hingga atas gambar				Kisaran Pergeseran Gambar	
Vertikal + (Maks.) (A)	Vertikal - (Min.) (B)	Kisaran Geser Vertikal	Kisaran vertikal pada posisi Horizontal	Horizontal + (Kanan)	Horizontal - (Kiri)
cm	cm	cm	cm	cm	cm
51,6	44,8	6,7	N/A	0	0
57,3	49,8	7,5	N/A	0	0
71,6	62,3	9,3	N/A	0	0
85,9	74,7	11,2	N/A	0	0
100,2	87,2	13,1	N/A	0	0
114,6	99,6	14,9	N/A	0	0
128,9	112,1	16,8	N/A	0	0
143,2	124,5	18,7	N/A	0	0
171,8	149,4	22,4	N/A	0	0
214,8	186,8	28,0	N/A	0	0
257,8	224,1	33,6	N/A	0	0
286,4	249,1	37,4	N/A	0	0
358,0	311,3	46,7	N/A	0	0
429,6	373,6	56,0	N/A	0	0

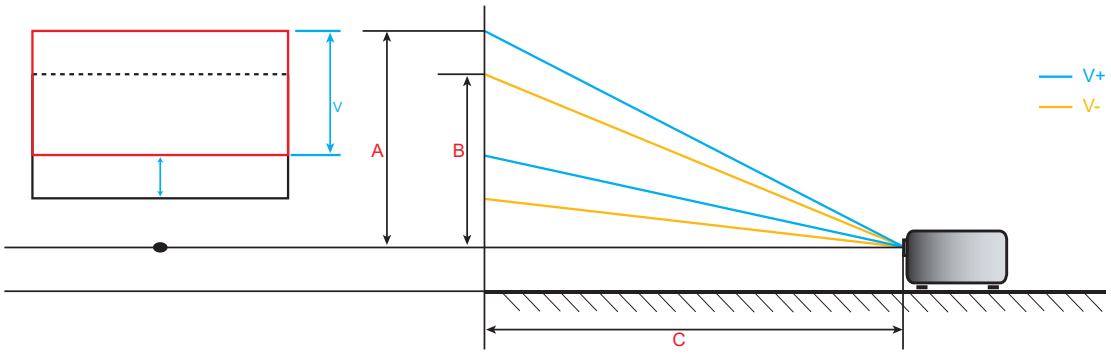

INFORMASI LAINNYA

Dimensi proyektor dan pemasangan pada plafon

1. Untuk mencegah kerusakan proyektor, gunakan dudukan plafon Optoma.
2. Jika Anda ingin menggunakan kit pemasangan langit-langit pihak ketiga, pastikan sekrup yang digunakan untuk memasang pemasangan ke proyektor memenuhi spesifikasi berikut ini:

- Tipe sekrup: M6*10
- Panjang sekrup minimal: 10mm

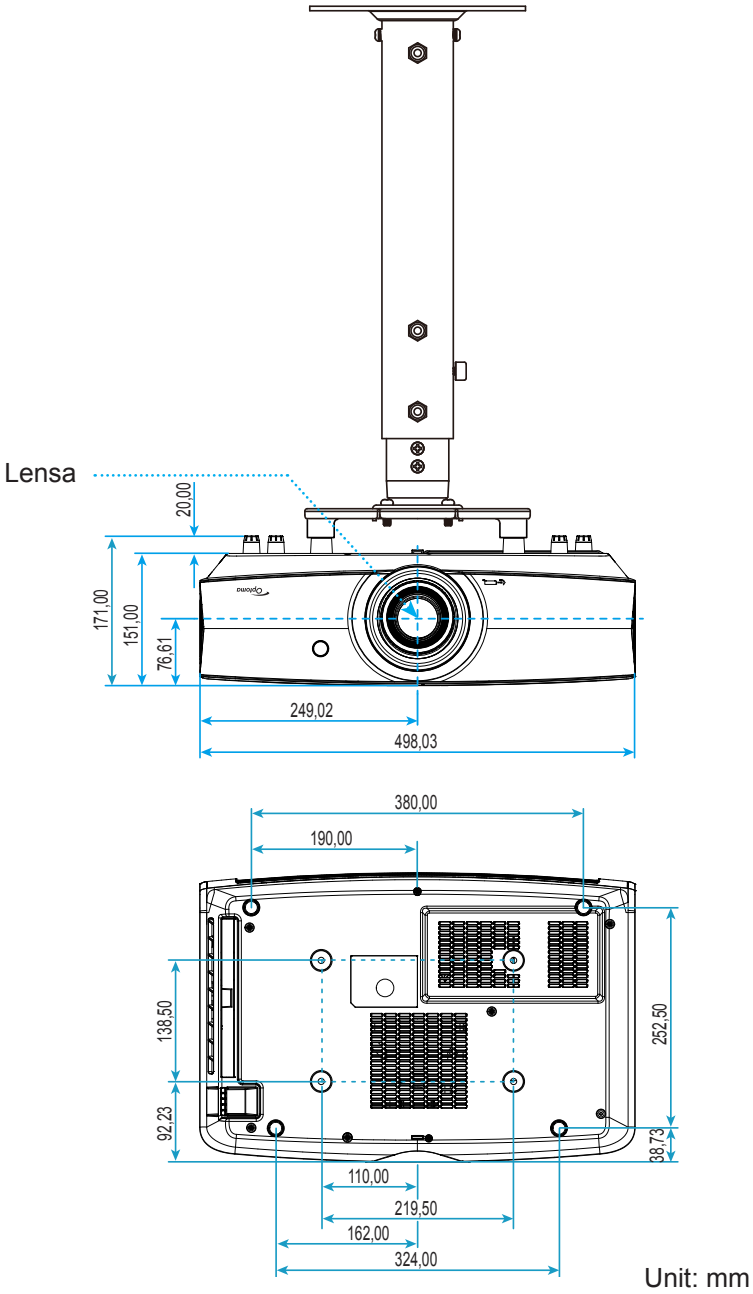

Catatan: *Ingat, kerusakan karena kesalahan pemasangan tidak tercakup dalam pertanggungan garansi.*

Peringatan:

- Jika Anda membeli dudukan untuk di plafon dari perusahaan lain, pastikan untuk menggunakan ukuran baut yang benar. Ukuran baut dapat berbeda, tergantung pada ketebalan pelat dudukan.
- Pastikan untuk memberikan jarak minimal 10 cm antara plafon dan bagian bawah proyektor.
- Jangan pasang proyektor di dekat sumber panas.

INFORMASI LAINNYA

Kode remote IR

Untuk Model Data

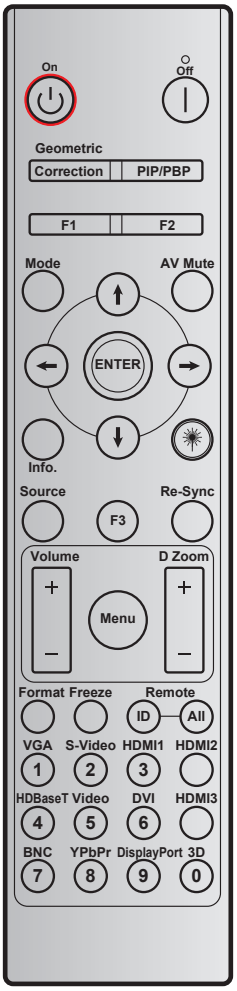

Tombol	Definisi tombol cetak	Kode tombol				Ulangi
		BYTE1	BYTE2	BYTE3	BYTE4	
		pelanggan 0	pelanggan 1	data 0	data 1	
Tombol Hidup ⏻	Hidup	32	CD	02	#BYTE3	F1
Tombol Mati |	Mati	32	CD	2E	#BYTE3	F1
Geometric Correction	Geometric Correction	32	CD	96	#BYTE3	F1
F1	F1	32	CD	26	#BYTE3	F1
F2	F2	32	CD	27	#BYTE3	F1
Mode	Mode	32	CD	95	#BYTE3	F1
Tombol pilihan empat arah (↑/↓/←/→)	Panah atas	32	CD	C6	#BYTE3	F1
	Panah bawah	32	CD	C7	#BYTE3	F1
	Panah kiri	32	CD	C8	#BYTE3	F1
	Panah kanan	32	CD	C9	#BYTE3	F1
Masuk	Masuk	32	CD	C5	#BYTE3	F1
Matikan AV	Matikan AV	32	CD	03	#BYTE3	F1
Informasi	Info	32	CD	25	#BYTE3	F1

INFORMASI LAINNYA

Tombol	Definisi tombol cetak	Kode tombol				Ulangi
		BYTE1	BYTE2	BYTE3	BYTE4	
		pelanggan 0	pelanggan 1	data 0	data 1	
Laser ✳	Laser	N/A	N/A	N/A	N/A	N/A
Source	Source	32	CD	18	#BYTE3	F1
F3	F3	32	CD	66	#BYTE3	F1
Sinkronisasi Ulang	Sinkronisasi Ulang	32	CD	04	#BYTE3	F1
Suara	Suara +	32	CD	09	#BYTE3	F1
	Suara -	32	CD	0C	#BYTE3	F1
D Zoom	D Zoom +	32	CD	08	#BYTE3	F1
	D Zoom -	32	CD	0B	#BYTE3	F1
Menu	Menu	32	CD	88	#BYTE3	F1
Format	Format	32	CD	15	#BYTE3	F1
Bekukan	Bekukan	32	CD	06	#BYTE3	F1
Pengendali Jarak Jauh	ID Remote	3201~ 3299		N/A		
	Remote Semua	32CD		N/A		
VGA / 1	1/VGA	32	CD	8E	#BYTE3	F1
S-Video / 2	2/S-Video	32	CD	1D	#BYTE3	F1
HDMI1 / 3	3/HDMI1	32	CD	16	#BYTE3	F1
HDMI2	HDMI2	32	CD	9B	#BYTE3	F1
HDBaseT / 4	4/HDBaseT	32	CD	70	#BYTE3	F1
Video / 5	5/Video	32	CD	1C	#BYTE3	F1
6	6	32	CD	19	#BYTE3	F1
HDMI3	HDMI3	32	CD	98	#BYTE3	F1
7	7	32	CD	1A	#BYTE3	F1
YPbPr / 8	8/YPbPr	32	CD	17	#BYTE3	F1
9	9	32	CD	9F	#BYTE3	F1
3D / 0	0/3D	32	CD	89	#BYTE3	F1

Untuk Model Home

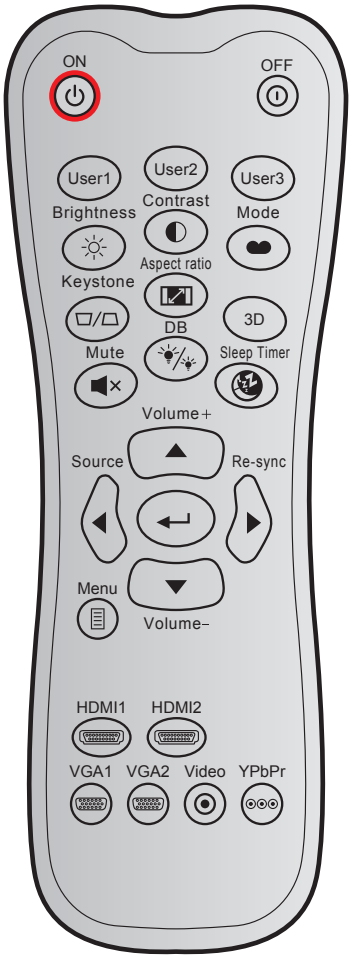

Tombol		Kode kustom		Kode tombol		Definisi tombol cetak	Deskripsi
		Byte 1	Byte 2	Byte 3	Byte 4		
Tombol Hidup		32	CD	02	FD	Hidup	Tekan untuk menghidupkan proyektor.
Tombol Mati		32	CD	2E	D1	Mati	Tekan untuk mematikan proyektor.
Pengguna 1		32	CD	36	C9	Pengguna1	Tombol yang ditetapkan pengguna. Lihat halaman *42* untuk mengkonfigurasi.
Pengguna 2		32	CD	65	9A	Pengguna2	
Pengguna 3		32	CD	66	99	Pengguna3	
Kecemerlangan		32	CD	41	BE	Kecemerlangan	Menyesuaikan kecemerlangan gambar.
Kontras		32	CD	42	BD	Kontras	Mengontrol derajat perbedaan antara bagian paling gelap dan paling terang pada gambar.
Mode tampilan		32	CD	05	FA	Mode	Pilih mode dalam pengaturan yang dioptimalkan untuk berbagai aplikasi. Lihat halaman *33*.
Sudut		32	CD	07	F8	Sudut	Tidak berfungsi
Aspek Rasio		32	CD	64	9B	Aspek Rasio	Tekan untuk mengubah rasio aspek gambar yang ditampilkan.
3D		32	CD	89	76	3D	Tekan untuk secara manual memilih mode 3D yang sesuai dengan konten 3D.
Mati		32	CD	52	AD	Mati	Sementara menonaktifkan/mengaktifkan audio.
DB (Hitam Dinamis)		32	CD	44	BB	DB	Secara otomatis menyesuaikan kecerahan gambar untuk memberikan performa kontras yang optimal.

Tombol		Kode kustom		Kode tombol		Definisi tombol cetak	Deskripsi
		Byte 1	Byte 2	Byte 3	Byte 4		
Timer tidur		32	CD	63	9C	Timer tidur	Menetapkan interval waktu hitung mundur.
Suara +		32	CD	11	EE	Suara +	Sesuaikan untuk memperbesar volume.
Tombol empat arah		32	CD	11	EE	▲	Gunakan ▲, ◄, ►, atau ▼ untuk memilih item atau menyesuaikan pilihan Anda.
		32	CD	10	EF	◄	
		32	CD	12	ED	►	
		32	CD	14	EB	▼	
Sumber		32	CD	10	EF	Sumber	Tekan “Sumber” untuk memilih sinyal input.
Tombol Enter		32	CD	0F	F0	↵	Mengkonfirmasi pilihan item.
Sinkronisasi Ulang		32	CD	12	ED	Sinkronisasi Ulang	Secara otomatis mensinkronisasikan proyektor ke sumber input.
Suara -		32	CD	14	EB	Suara -	Sesuaikan untuk memperkecil volume.
Menu		32	CD	0E	F1	Menu	Menampilkan atau keluar dari menu tampilan di layar pada proyektor.
HDMI 1		32	CD	16	E9	HDMI1	Tekan “HDMI1” untuk memilih sumber dari konektor HDMI 1.
HDMI 2		32	CD	30	CF	HDMI2	Tekan "HDMI2" untuk memilih sumber dari konektor HDMI 2.
VGA 1		32	CD	1B	E4	VGA1	Tekan “VGA1” untuk memilih sumber dari soket VGA.
VGA 2		32	CD	1E	E1	VGA2	Tidak berfungsi
Video		32	CD	1C	E3	Video	Tidak berfungsi
YPbPr		32	CD	17		YPbPr	Tidak berfungsi

INFORMASI LAINNYA

Mengatasi masalah

Jika Anda mengalami masalah dengan proyektor, baca informasi berikut ini. Jika masalah berlanjut, hubungi dealer atau pusat servis setempat.

Masalah Gambar

Tidak ada gambar di Layar.

- Pastikan semua kabel dan sambungan daya sudah disambungkan dengan benar seperti yang dijelaskan di bagian “Instalasi”.
- Pastikan semua pin konektor tidak bengkok atau rusak.
- Pastikan fitur “Mati” tidak dalam kondisi hidup.

Gambar tidak fokus

- Putar gelang fokus searah atau berlawanan arah jarum jam hingga gambar menjadi tajam dan terbaca. (Lihat halaman *19)*.
- Pastikan layar proyeksi berada di antara jarak yang diperlukan dari proyektor. (Silakan merujuk ke halaman *56*).

Gambar menjadi terbentang saat menampilkan DVD 16:9

- Bila anda memutar DVD anamorfi atau DVD 16:9, maka proyektor akan menampilkan gambar terbaik pada format 16:9 di sisi proyektor.
- Jika Anda memutar DVD format LBX, ubah format sebagai LBX pada OSD proyektor.
- Jika Anda memutar DVD format 4:3, ubah format sebagai 4:3 pada OSD proyektor.
- Konfigurasi format tampilan ke jenis rasio aspek 16:9 (lebar) di pemutar DVD.

Gambar terlalu besar atau terlalu besar.

- Putar tuas zoom searah jarum jam atau berlawanan arah jarum jam untuk memperbesar atau memperkecil ukuran gambar proyeksi. (Lihat halaman *18)*.
- Pindahkan proyektor lebih dekat atau lebih jauh dari layar.
- Tekan “Menu” pada panel proyektor, buka “Tampilan → Aspek Rasio”. Coba pengaturan lain.

Gambar memiliki sisi miring:

- Jika memungkinkan, ubah posisi proyektor sehingga berada di tengah layar dan di bawah layar.

Gambar ditampilkan terbalik

- Tekan “Menu” pada panel proyektor, buka "PENGATURAN → Proyeksi" dari OSD dan setel arah proyeksi.

INFORMASI LAINNYA

Masalah Lainnya

Proyektor berhenti merespons semua kontrol

- Bila memungkinkan, matikan proyektor, lalu lepas kabel daya dan tunggu minimal 20 detik sebelum memasang kembali kabel daya.

Masalah Remote Control

Jika remote control tidak berfungsi

- Pastikan sudut pengoperasian remote control berada dalam kisaran ±15° dari penerima IR pada proyektor.
- Pastikan tidak ada penghalang antara remote control dan proyektor. Pindahkan sekitar 7 m (23 kaki) dari proyektor.
- Pastikan baterai telah dimasukkan dengan benar.
- Ganti baterai jika habis.

INFORMASI LAINNYA

Indikator Peringatan

Bila indikator peringatan (lihat di bawah) menyala atau berkedip, proyektor akan mati secara otomatis:

- Indikator LED “Laser” akan menyala merah dan jika indikator “Power” berkedip merah.
- Indikator LED “Suhu” menyala merah dan jika indikator “Daya” berkedip merah. Kondisi ini menunjukkan bahwa proyektor terlalu panas. Dalam kondisi normal, proyektor dapat dihidupkan kembali.
- Indikator LED “Suhu” berkedip merah dan jika indikator “Daya” berkedip merah.

Cabut kabel daya dari proyektor, tunggu selama 30 detik dan coba lagi. Jika indikator peringatan menyala atau berkedip, hubungi pusat servis terdekat untuk mendapatkan bantuan.

Pesan Lampu LED

Message	LED Daya		LED Suhu	LED Laser
	(Merah)	(Biru)	(Merah)	(Merah)
Kondisi Siaga (Kabel daya input)	Menyala stabil			
Daya hidup (Pemanasan)		Berkedip (0,5 detik nonaktif / 0,5 detik aktif)		
Power ON dan pencahayaan Laser		Menyala stabil		
Daya mati (Pendinginan)		Berkedip (0,5 detik mati / 0,5 menyala). Kembali ke lampu merah stabil saat kipas pendingin mati.		
Kesalahan (Gangguan Laser)	Berkedip			Menyala stabil
Kesalahan (Gangguan Kipas)	Berkedip		Berkedip	
Bermasalah (Temp. terlalu tinggi)	Berkedip		Menyala stabil	
Status Standby (Mode Burn In)		Berkedip		
Burn-in (Penghangatan) (*)		Berkedip		
Burn-in (Pendinginan) (*)		Berkedip		
Burn in (Pencahayaan laser) (*)		Berkedip (3 detik menyala / 1 detik mati)		
Burn in (Laser OFF) (*)		Berkedip (1 detik menyala / 3 detik mati)		

Catatan:

- *(*)Jika daya kurang dari 0,5W dan LED Power menyala merah, ubah LED Power menjadi berkedip merah.*
  - *a) Matikan semua LED setelah menu OSD menghilang.*
  - *b) LED daya menyala: Tidak ada sinyal; OSD menghilang.*
  - *c) LED Daya mati: Sinyal terdeteksi; OSD menghilang.*

INFORMASI LAINNYA

- Daya mati:

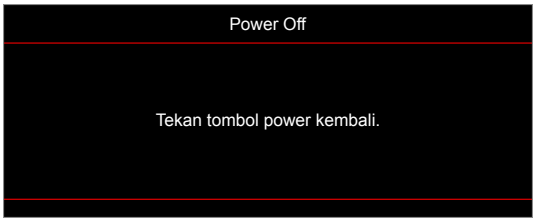

- Peringatan suhu:

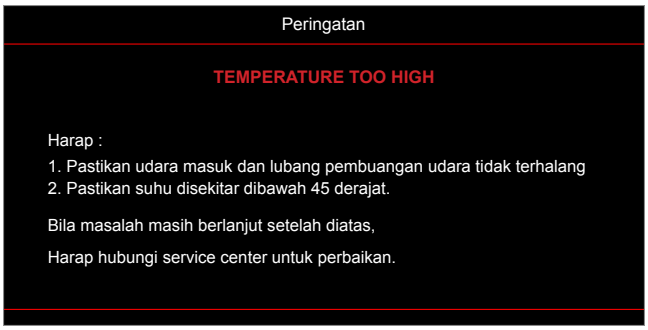

INFORMASI LAINNYA

Spesifikasi

Optik	Deskripsi
Resolusi maksimum	4K UHD
Resolusi asli	2716 x 1528
Lensa	Zoom manual dan penyetelan fokus manual
Ukuran layar (diagonal)	26,45 ”~ 302,2” (rentang fokus, ukuran gambar dioptimalkan @ lebar 60”)
Jarak proyeksi	1,3m ~ 9,3m (rentang fokus, dioptimalkan @ lebar 1,846m)
Suhu warna	Standar D65: (0,313, 0,329)

Listrik	Deskripsi
Masukan	• HDMI 1.4b • HDMI V2.0 HDCP2.2 / MHL V2.2 • VGA In (mendukung YpbPr) • Audio In 3,5mm • Jantan RS232C (D-SUB 9-pin) • RJ-45 (mendukung kontrol web) • USB tipe A
Keluaran	• Audio Out 3,5mm • SPDIF Out • Pemicu 12V (jack 3,5mm)
Control	USB tipe A untuk layanan
Reproduksi warna	1073,4 Juta warna
Kecepatan Pindai	• Kecepatan pindai horizontal: 31,000~135,000KHz • Kecepatan pindai vertikal: 24~120Hz
Speaker internal	Ya, 2x 5W
Persyaratan daya	100 - 240V ±10%, AC 50/60Hz
Arus input	4,4A

Mekanik	Deskripsi
Orientasi pemasangan	Depan, Belakang, Langit-langit-atas, Belakang-atas
Dimensi	498,1mm (W) x 331,1mm (D) x 154mm (H) (tanpa kaki)
Berat	Kurang dari 10kg
Kondisi lingkungan	Beroperasi di 5~40°C, 10% kelembapan hingga 85% (non-kondensasi)

Catatan: *Semua spesifikasi dapat berubah sewaktu-waktu tanpa pemberitahuan sebelumnya.*

INFORMASI LAINNYA

Kantor Global Optoma

Untuk servis atau dukungan, hubungi cabang setempat.

Amerika Serikat
47697 Westinghouse Drive,
Fremont, CA 94539, USA
www.optomausa.com

888-289-6786
510-897-8601
services@optoma.com

Kanada
47697 Westinghouse Drive,
Fremont, CA 94539, USA
www.optomausa.com

888-289-6786
510-897-8601
services@optoma.com

Amerika Latin
47697 Westinghouse Drive,
Fremont, CA 94539, USA
www.optomausa.com

888-289-6786
510-897-8601
services@optoma.com

Eropa
Unit 1, Jaringan 41, Bourne End Mills
Hemel Hempstead, Herts,
HP1 2UJ, United Kingdom
www.optoma.eu
Telepon Servis:
+44 (0)1923 691865

+44 (0) 1923 691 800
+44 (0) 1923 691 888
service@tsc-europe.com

Benelux BV
Randstad 22-123
1316 BW Almere
The Netherlands
www.optoma.nl

+31 (0) 36 820 0252
+31 (0) 36 548 9052

Prancis
Bâtiment E
81-83 avenue Edouard Vaillant
92100 Boulogne Billancourt, France

+33 1 41 46 12 20
+33 1 41 46 94 35
savoptoma@optoma.fr

Spanyol
C/ José Hierro, 36 Of. 1C
28522 Rivas VaciaMadrid,
Spain

+34 91 499 06 06
+34 91 670 08 32

Jerman
Wiesenstrasse 21 W
D40549 Düsseldorf,
Germany

+49 (0) 211 506 6670
+49 (0) 211 506 66799
info@optoma.de

Skandinavia
Lerpeveien 25
3040 Drammen
Norway

+47 32 98 89 90
+47 32 98 89 99
info@optoma.no

PO.BOX 9515
3038 Drammen
Norway

Korea
WOOMI TECH.CO.,LTD.
4F, Minu Bldg.33-14, Kangnam-Ku,
Seoul, 135-815, KOREA
korea.optoma.com

+82+2+34430004
+82+2+34430005

Jepang
東京都足立区綾瀬3-25-18
株式会社オーエス
コンタクトセンター: 0120-380-495

info@os-worldwide.com
www.os-worldwide.com

Taiwan
12F., No.213, Sec. 3, Beixin Rd.,
Xindian Dist., New Taipei City 231,
Taiwan, R.O.C.
www.optoma.com.tw
asia.optoma.com

+886-2-8911-8600
+886-2-8911-6550
services@optoma.com.tw

Hong Kong
Unit A, 27/F Dragon Centre,
79 Wing Hong Street,
Cheung Sha Wan,
Kowloon, Hong Kong

+852-2396-8968
+852-2370-1222
www.optoma.com.hk

Cina
5F, No. 1205, Kaixuan Rd.,
Changning District
Shanghai, 200052, China

+86-21-62947376
+86-21-62947375
www.optoma.com.cn

P/N:36.7F701G001-A

www.optoma.com